1 2 3 4 5 6 7 8

ZÁKLADNÍ LIST TECHNICKÝCH INFORMACÍ – ROZVADĚČ HR1, HR 2

POLE: 6

HLAVNÍ PŘÍPOJNICE: STÁVAJÍCÍ – 2 x Al 100 x 10

JMENOVITÝ PROUD STÁVAJÍCÍ PŘÍPOJNIC: 2000 A

ZKRATOVÝ PROUD HLAVNÍCH PŘÍPOJNIC: – STÁVAJÍCÍ , NEZJIŠTĚN

TRVALÝ PARALELNÍ PROVOZ STÁVAJÍCÍCH TRANSFORMÁTORŮ T1 a T2 O S = 630 kVA NENÍ MOŽNÝ

JMENOVITÝ PROUD NOVÝCH ODBOČEK: VODIČE JEDNOTLIVÝCH ODBOČEK DIMENZOVAT DLE ŘÁDOVÉHO PROUDU JEHOŽ VELIKOST JE DÁNA POUŽITÝM SPÍNACÍM PRVKEM V JEDNOTLIVÝCH VÝVODECH

NAPĚŤOVÁ SOUSTAVA: 3 PEN AC 50 Hz 400/230 V

DRUH SÍTĚ: TN–C

OVLÁDACÍ NAPĚTÍ: 230V, AC

OCHRANA PŘED NEBEZPEČNÝM DOTYKOVÝM NAPĚTÍM NEŽIVÝCH ČÁSTÍ DLE ČSN 33 2000–4–4.1 ed2:

DRUH SÍTĚ – TN–C: AUTOMATICKÝM ODPOJENÍM OD ZDROJE

TYPY VODIČŮ V ROZVADĚČI:

K PROPOJENÍ OBVODŮ POUŽÍT VODIČE CYA
PRŮŘEZ VODIČŮ – OVLÁDÁNÍ – 1,5 mm2
PRŮŘEZ VODIČŮ – NAPÁJECÍ NAPĚŤOVÉ – 2,5 mm2
PRŮŘEZ VODIČŮ – PROUDOVÉ – 4,0 mm2

BARVY VODIČŮ V ROZVADĚČI:

OBVODY 400/230V AC (SILOVÉ) – ČERNÉ
VODIČE N – SV.MODRÉ
VODIČE PEN – ZELENOŽLUTÉ
OVLÁDACÍ OBVODY 230V AC – HNĚDÁ

ZKRATOVÉ ÚDAJE:

ZKRATOVÝ PROUD NOVÝCH ODBOČEK:

VYPOČTENÉ: Ik" = 14,8 kA, Ikm = 31,6 kA, Ike = 17,1 kA

TYPOVÉ– MIN: Ik" = 16,0 kA, Ikm = 40 kA

	Revize	Datum	Jméno		Datum	Jméno				
a				kres.	16.03.10	ECS	Aktualizace PD REKONSTRUKCE ROZVODNY NÍZKÉHO NAPĚTÍ –PRACOVIŠTĚ ORLOVÁ	REKONSTRUKCE ROZVADĚČE HR 1,2,3	Projekt HR1 REKONSTRUKCE POLE 6	=1
b										+
c				kont.					Číslo zakázky K17100016	Číslo výkresu 05–418E62
d										List 1 z 13

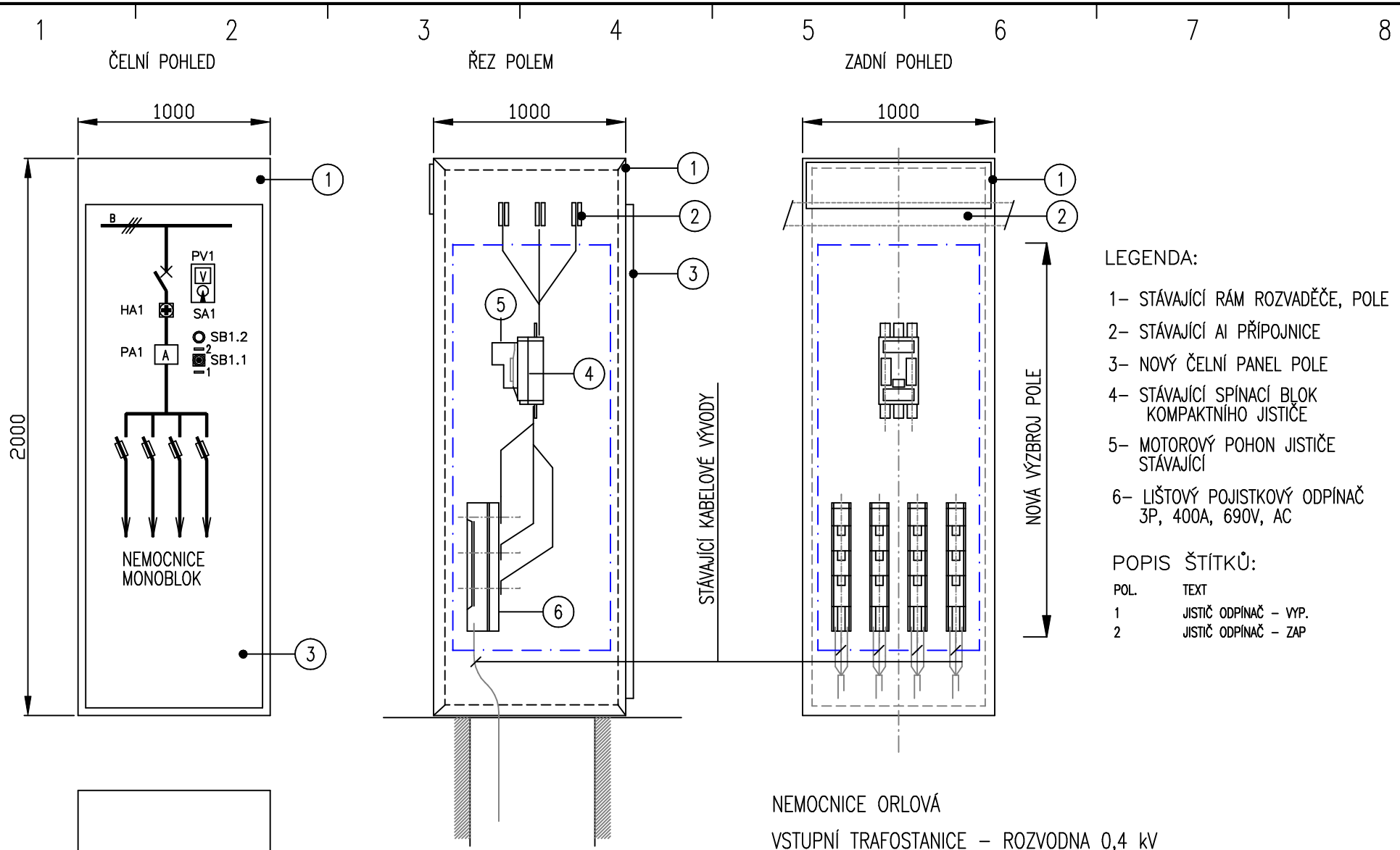

LEGENDA:

1– STÁVAJÍCÍ RÁM ROZVADĚČE, POLE

2– STÁVAJÍCÍ AI PŘÍPOJNICE

3– NOVÝ ČELNÍ PANEL POLE

4– STÁVAJÍCÍ SPÍNACÍ BLOK KOMPAKTNÍHO JISTIČE

5– MOTOROVÝ POHON JISTIČE STÁVAJÍCÍ

6– LIŠTOVÝ POJISTKOVÝ ODPÍNAČ 3P, 400A, 690V, AC

POPIS ŠTÍTKŮ:

POL.	TEXT
1	JISTIČ ODPÍNAČ – VYP.
2	JISTIČ ODPÍNAČ – ZAP

NEMOCNICE ORLOVÁ

VSTUPNÍ TRAFOSTANICE – ROZVODNA 0,4 kV

OPRAVA ROZVADĚČE HR1 – 0,4 kV

POLE 6 – VÝVOD NEMOCNICE MONOBLOK

ROZMĚR: 1000 x 2000 x 1000

	Revize	Datum	Jméno		Datum	Jméno				
a				kres.	26.02.10	ECS	Aktualizace PD REKONSTRUKCE ROZVODNY NÍZKÉHO NAPĚTÍ –PRACOVIŠTĚ ORLOVÁ	REKONSTRUKCE ROZVADĚČE HR 1,2,3	Projekt HR1 REKONSTRUKCE POLE 6	=1 +
b									Číslo zakázky K17100016	Číslo výkresu 05–418E62
c				kont.						List 2 z 13
d										

HR1–POLE 6

VÝVOD NEMOCNICE MONOBLOK – RH – POLE 1 (POHLED ZE ZADU)

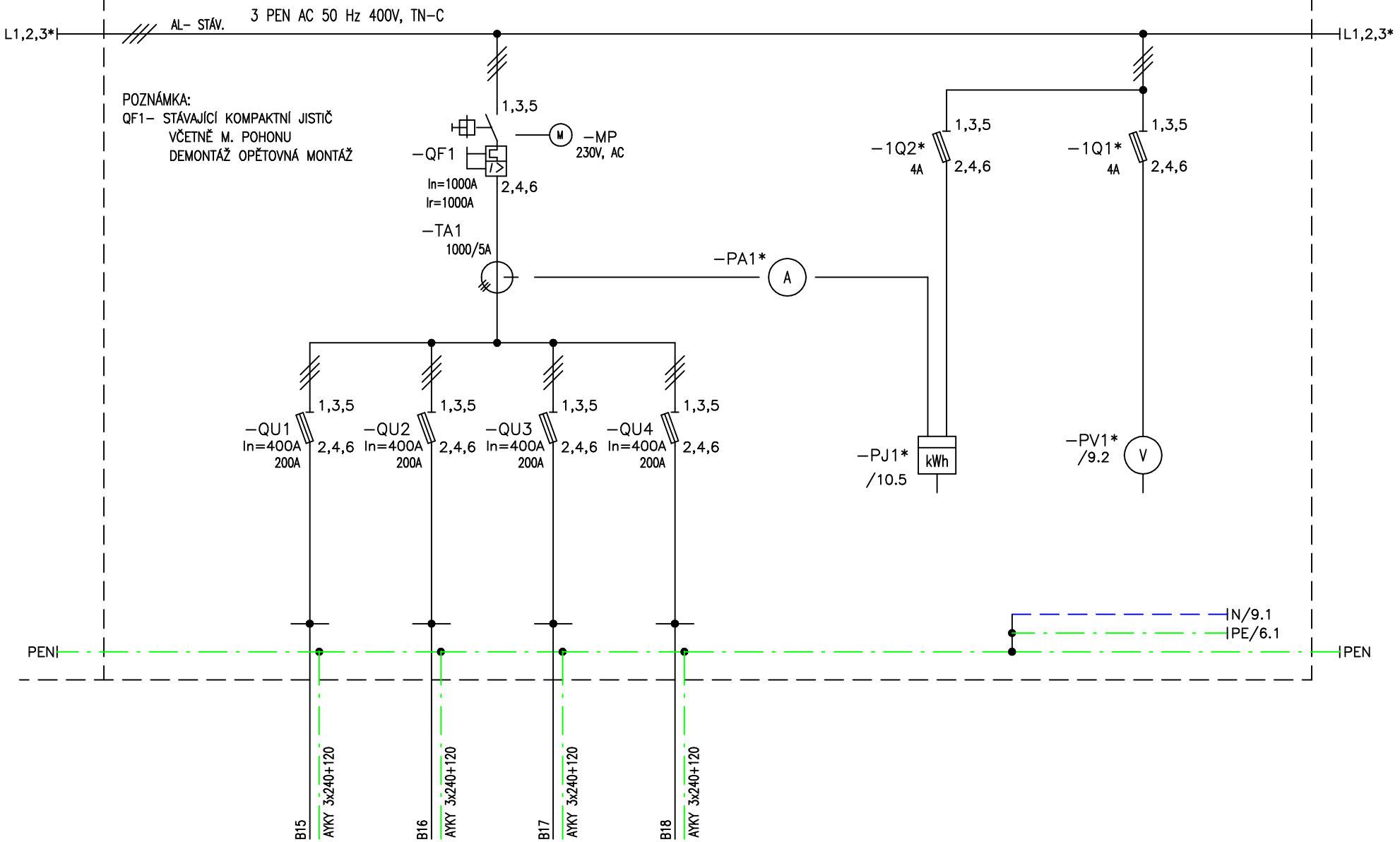

	Revize	Datum	Jméno		Datum	Jméno				
a				kres.	26.02.10	ECS	Aktualizace PD REKONSTRUKCE ROZVODNY NÍZKÉHO NAPĚTÍ –PRACOVIŠTĚ ORLOVÁ	REKONSTRUKCE ROZVADĚČE HR 1,2,3	Projekt HR1 REKONSTRUKCE POLE 6	=1
b										+
c				kont.					Číslo zakázky K17100016	Číslo výkresu 05–418E62
d										List 3 z 13

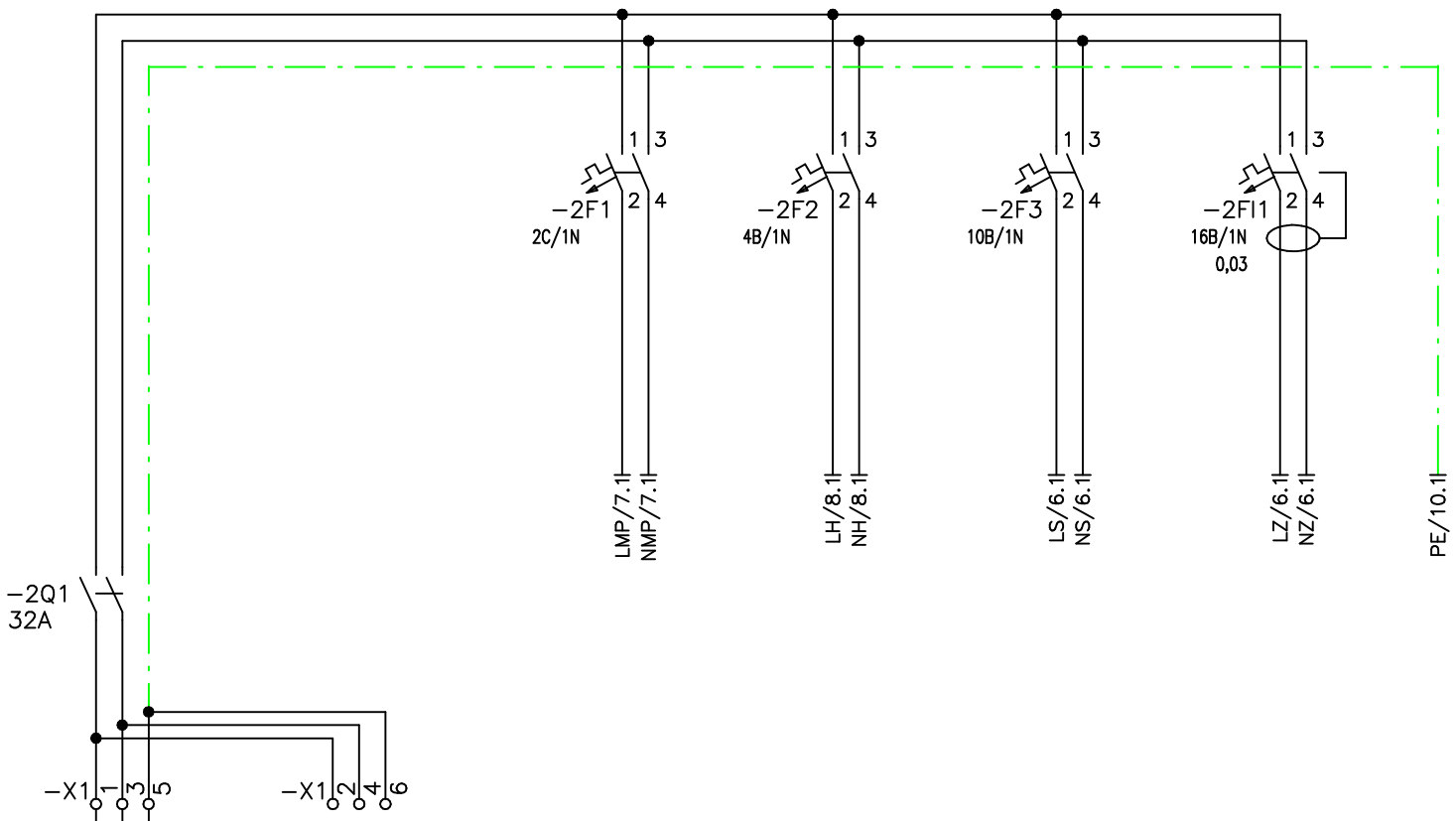

POZNÁMKA:

SVORKOVNICI X1 OPATŘIT ŠTÍTKEM :

"POZOR POD NAPĚTÍM I PŘI VYPNUTÉM ODPÍNAČI Q1 A VYPÍNAČI 2Q1:"

	Revize	Datum	Jméno		Datum	Jméno				
a				kres.	26.02.10	ECS	Aktualizace PD REKONSTRUKCE ROZVODNY NÍZKÉHO NAPĚTÍ −PRACOVIŠTĚ ORLOVÁ	REKONSTRUKCE ROZVADĚČE HR 1,2,3	Projekt HR1 REKONSTRUKCE POLE 6	=1
b										+
c				kont.					Číslo zakázky K17100016	Číslo výkresu 05−418E62
d										List 4 z 13

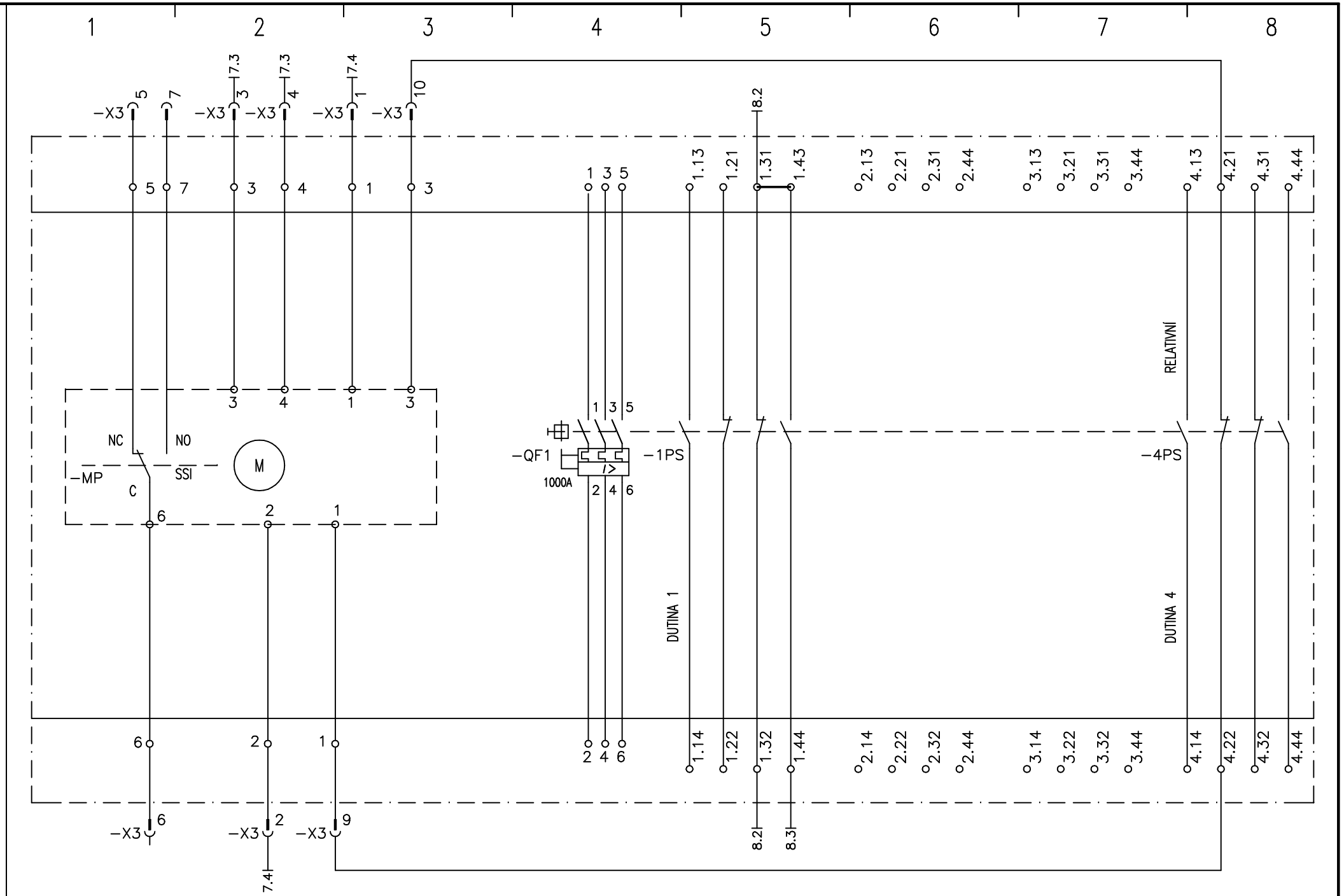

	Revize	Datum	Jméno		Datum	Jméno
a				kres.	26.02.10	ECS
b						
c				kont.		
d						

Aktualizace PD
REKONSTRUKCE ROZVODNY NÍZKÉHO NAPĚTÍ
-PRACOVIŠTĚ ORLOVÁ

REKONSTRUKCE ROZVADĚČE HR 1,2,3

Projekt: HR1 REKONSTRUKCE POLE 6

=1
+

Číslo zakázky: K17100016

Číslo výkresu: 05-418E62

List 5 z 13

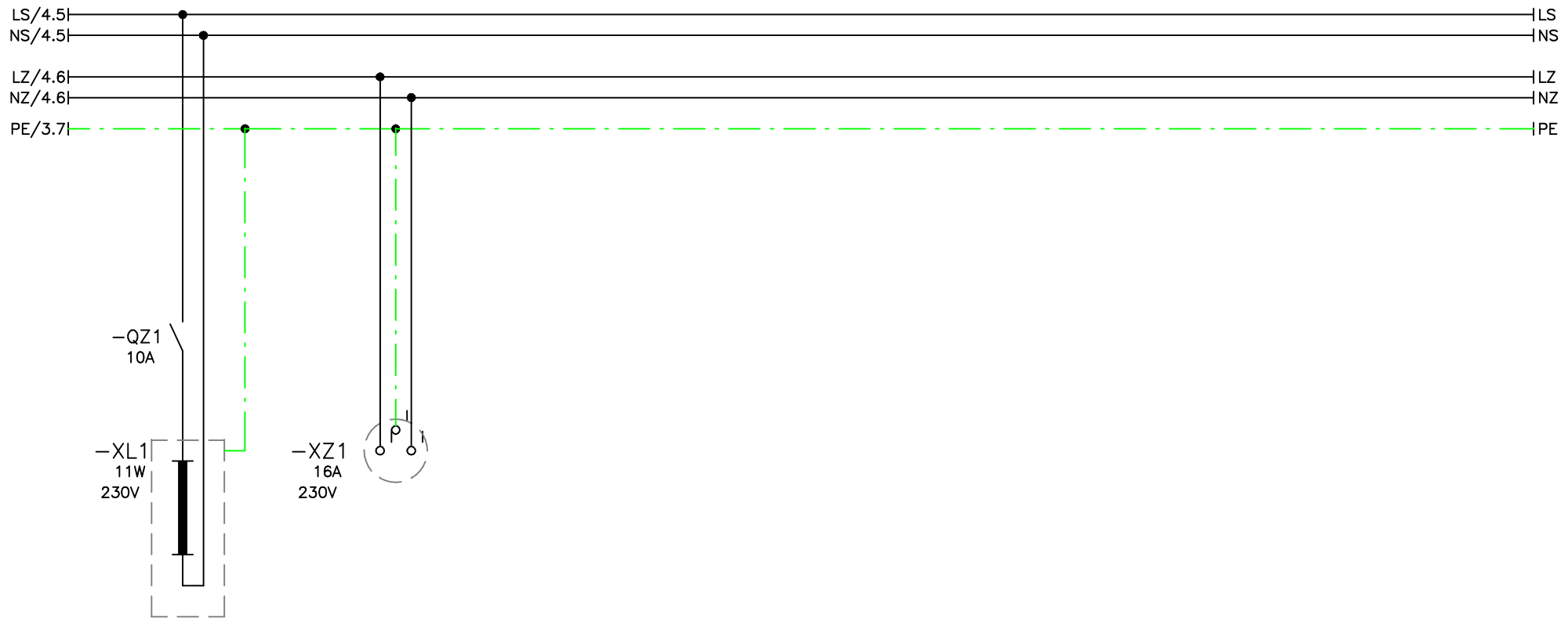

	Revize	Datum	Jméno		Datum	Jméno				
a				kres.	26.02.10	ECS	Aktualizace PD REKONSTRUKCE ROZVODNY NÍZKÉHO NAPĚTÍ -PRACOVIŠTĚ ORLOVÁ	REKONSTRUKCE ROZVADĚČE HR 1,2,3	Projekt HR1 REKONSTRUKCE POLE 6	=1 +
b									Číslo zakázky K17100016	Číslo výkresu 05-418E62
c				kont.					List 6	z 13
d										

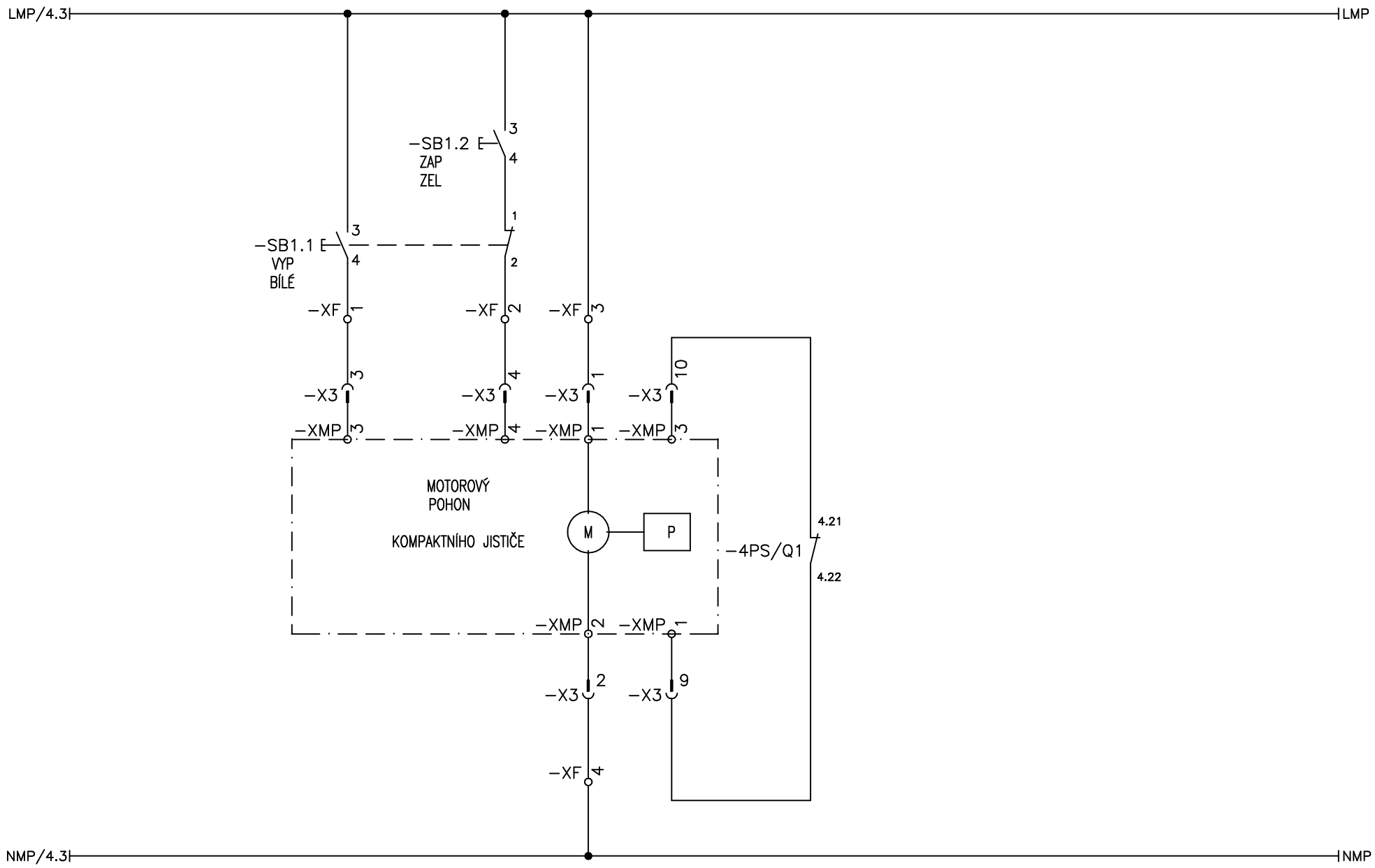

	Revize	Datum	Jméno		Datum	Jméno				
a				kres.	26.02.10	ECS	Aktualizace PD REKONSTRUKCE ROZVODNY NÍZKÉHO NAPĚTÍ −PRACOVIŠTĚ ORLOVÁ	REKONSTRUKCE ROZVADĚČE HR 1,2,3	Projekt HR1 REKONSTRUKCE POLE 6	=1
b										+
c				kont.					Číslo zakázky K17100016	Číslo výkresu 05−418E62
d										List 7 z 13

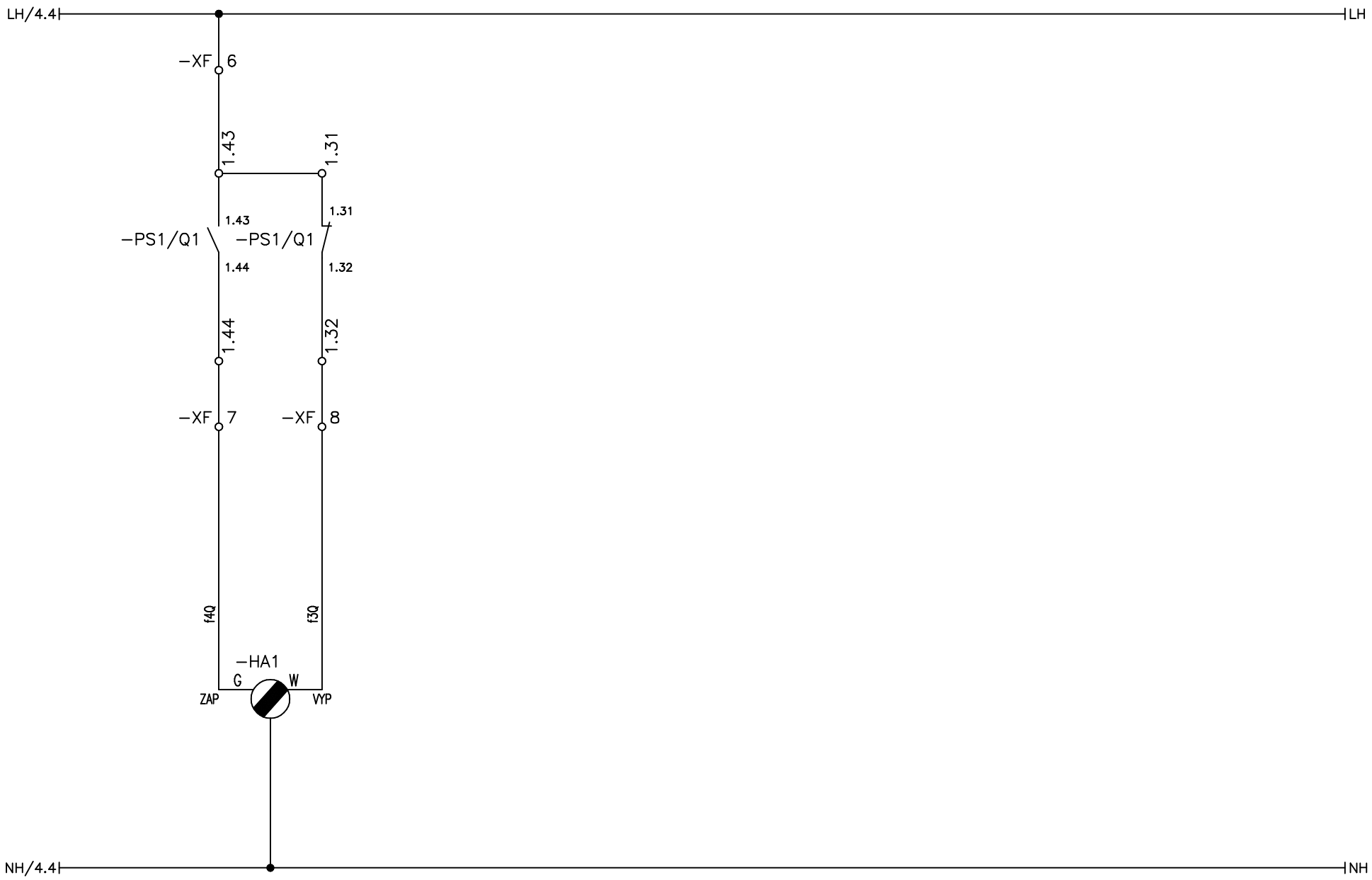

	Revize	Datum	Jméno		Datum	Jméno				
a				kres.	26.02.10	ECS	Aktualizace PD REKONSTRUKCE ROZVODNY NÍZKÉHO NAPĚTÍ −PRACOVIŠTĚ ORLOVÁ	REKONSTRUKCE ROZVADĚČE HR 1,2,3	Projekt HR1 REKONSTRUKCE POLE 6	=1 +
b									Číslo zakázky K17100016	Číslo výkresu 05−418E62
c				kont.						List 8 z 13
d										

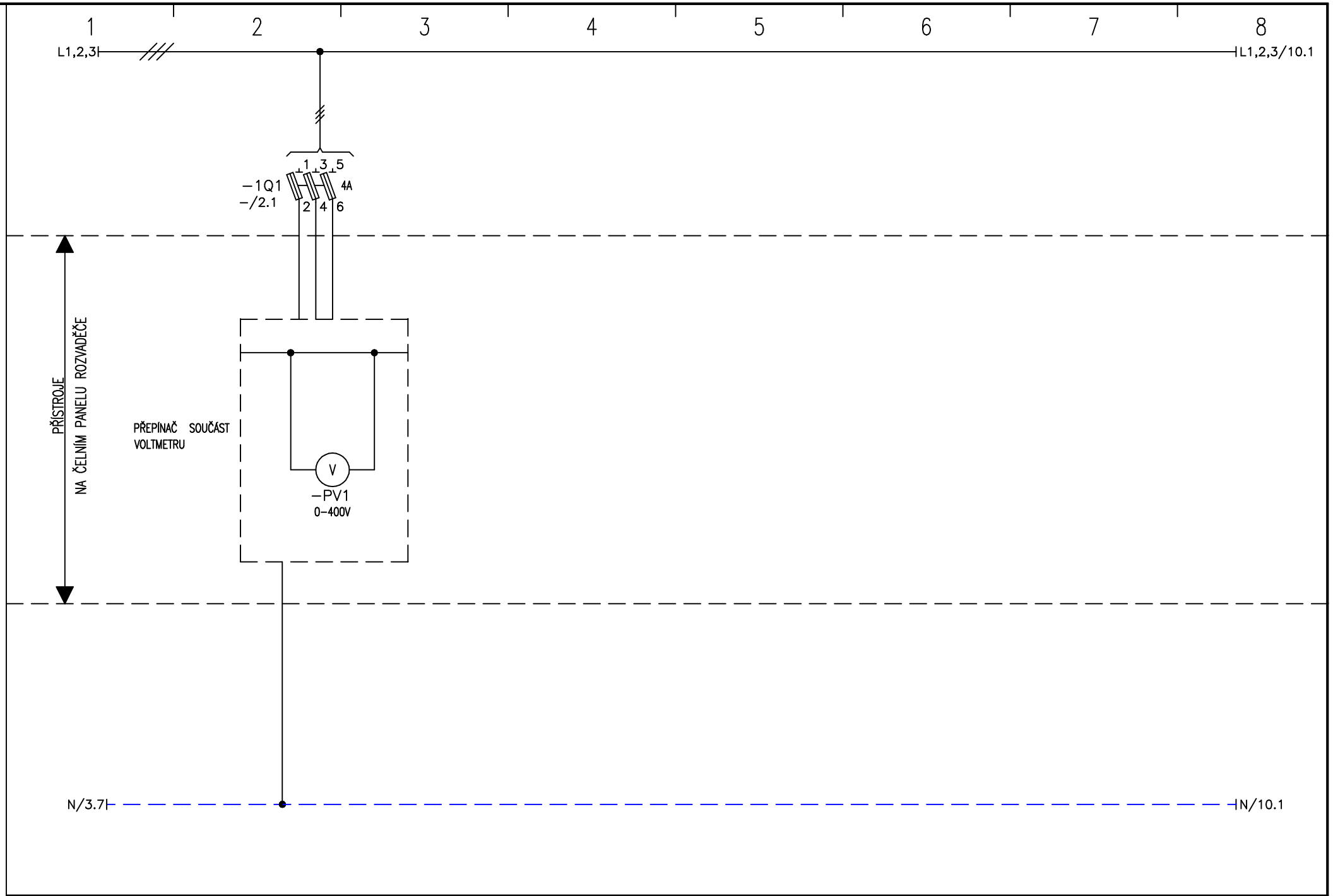

	Revize	Datum	Jméno		Datum	Jméno				
a				kres.	26.02.10	ECS	Aktualizace PD REKONSTRUKCE ROZVODNY NÍZKÉHO NAPĚTÍ −PRACOVIŠTĚ ORLOVÁ	REKONSTRUKCE ROZVADĚČE HR 1,2,3	Projekt HR1 REKONSTRUKCE POLE 6	=1
b										+
c				kont.					Číslo zakázky K17100016	Číslo výkresu 05−418E62
d										List 9 z 13

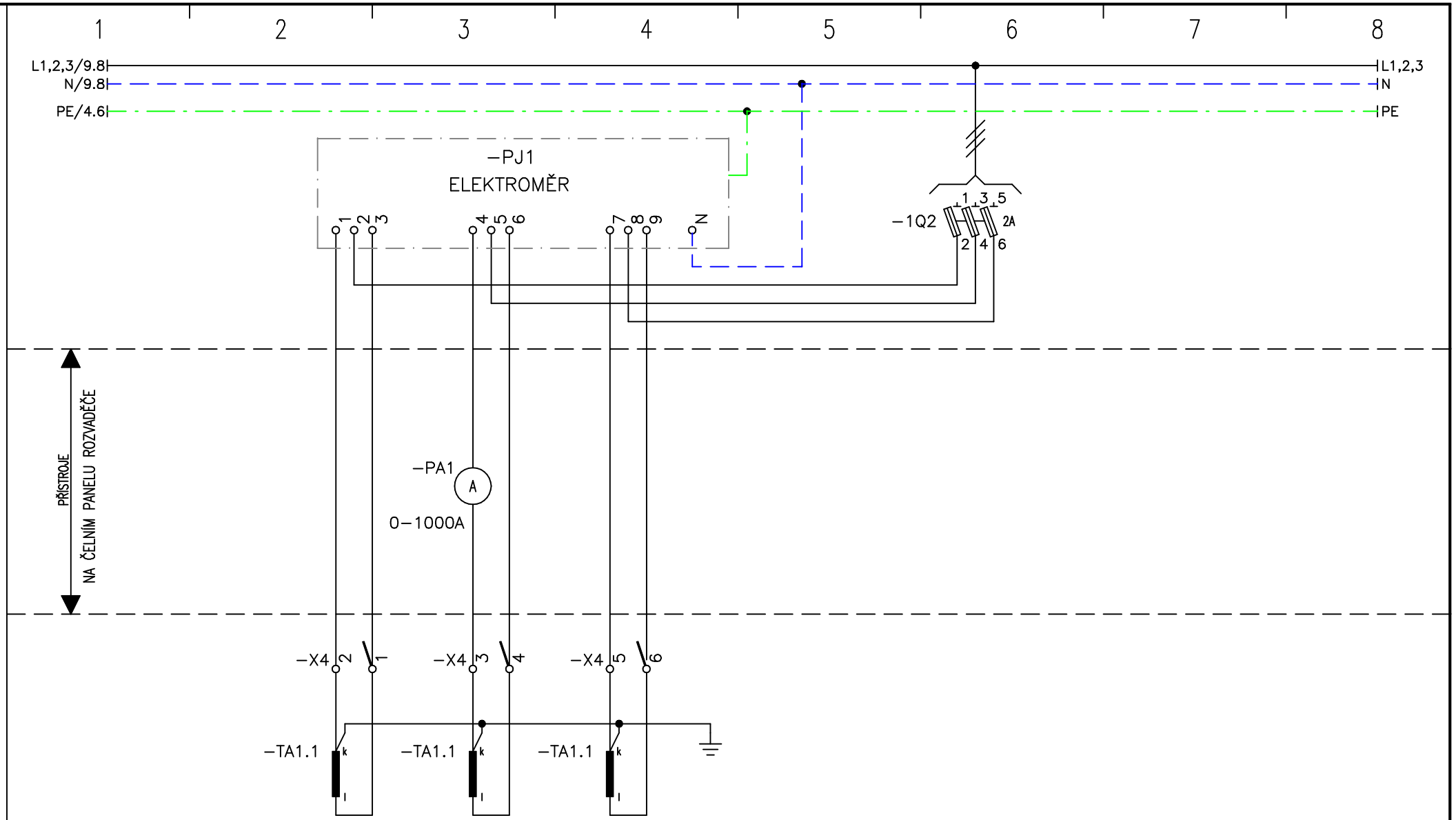

	Revize	Datum	Jméno		Datum	Jméno				
a				kres.	26.02.10	ECS	Aktualizace PD REKONSTRUKCE ROZVODNY NÍZKÉHO NAPĚTÍ −PRACOVIŠTĚ ORLOVÁ	REKONSTRUKCE ROZVADĚČE HR 1,2,3	Projekt HR1 REKONSTRUKCE POLE 6	=1 +
b									Číslo zakázky K17100016	Číslo výkresu 05−418E62
c				kont.					List 10	z 13
d										

1	2
Č. typu Průměru Délka Kabel	Vodič

Svorkovnice X1

3	4	5	5
z			do
=Install+Loc-ID:CP	Křížové reference	Můstek	Svorka-č.	=Install+Loc-ID:CP
-1:2F1	4.2		1	2:X1-POLE 7
			2	
-3:2F1			3	4:X1-POLE 7
			4	
			5	9:X1-POLE 7
			6	

6	6	7
Vodič	Č. typu Průměr Délka Kabel	WC 67 CYKY-J 3x2,5
L		X
N		X
PE		X

8
Poznámky
vnitřní spoj rozvaděče

	Revize	Datum	Jméno		Datum	Jméno
a				kres.	26.02.10	ECS
b						
c				kont.		
d						

Aktualizace PD
REKONSTRUKCE ROZVODNY NÍZKÉHO NAPĚTÍ
-PRACOVIŠTĚ ORLOVÁ

REKONSTRUKCE ROZVADĚČE HR 1,2,3

Projekt: HR1 REKONSTRUKCE POLE 6

=1
+

Číslo zakázky: K17100016

Číslo výkresu: 05-418E62

List 11 z 13

1	2
Č. typu Průměru Délka Kabel	Vodič

Svorkovnice XF

| 3 | 4 | 5 | 6 | 7 | | |

Svorkovnice X4

Č. typu Průměru Délka Kabel	Vodič	z =Install+Loc-ID:CP	Křížové reference	Můstek	Svorka-č.	do =Install+Loc-ID:CP	Vodič	Č. typu Průměr Délka Kabel	6 x CY-4 mm2/černý
		-k:TA1.1	10.2	●	1	1:PJ1			X
		-l:TA1.1		●	2	3:PJ1			X
		-k:TA1.2		●	3	1:PA1			X
		-l:TA1.2		●	4	6:PJ1			X
		-k:TA1.3		●	5	7:PJ1			X
		-l:TA1.3	10.4	●	6	9:PJ1			X

Poznámky

	Revize	Datum	Jméno		Datum	Jméno
a				kres.	26.02.10	ECS
b						
c				kont.		
d						

Aktualizace PD
REKONSTRUKCE ROZVODNY NÍZKÉHO NAPĚTÍ
-PRACOVIŠTĚ ORLOVÁ

REKONSTRUKCE ROZVADĚČE HR 1,2,3

Projekt: HR1 REKONSTRUKCE POLE 6

=1
+

Číslo zakázky: K17100016

Číslo výkresu: 05-418E62

List 13
z 13