2018/KP30.8.2018/C#14.2.2019

TECHNICKA SPECIFIKACE VYTAHU	10020
Bezpecnostni predpis	: EN81-20+EN81-21_2018+EN81-70_2018+EN81-73_2016
Typ vyrobku KONE	: GW16/10-19
Jmenovita nosnost	: 1600 kg
Pocet osob	: 21
Jmenovita rychlost	: 1.00 m/s
Zrychleni/zpomaleni	: 0.3 m/s2
Zdvih	: 8950 mm
Pocet stanic/nastupist	: 3 / 4
Pocet vstupu do klece	: 2
Typ dveri	: KES600/Frame/2L
Sirka dveri	: 1300 mm
Vyska dveri	: 2100 mm
Typ klece	: TRANSYS
Vnitrni vyska klece	: 2200 mm
Vnitrni sirka klece	: 1400 mm
Vnitrni hloubka klece	: 2400 mm
Vnitrni podlahova plocha klece	: 3.36 m2
Ram kabiny	: CFQ10
Pocet sad konzoli (standard + extra)	: 8 + 0
Klecove voditka	: T125/B
Zachycovace na kabine	: SGB02
Narazniky pod kleci	: PU220x80A
Ram vyvazovaciho zavazi	: CWTQ25
Zachycovace na vyvazovacim zavazi	: None
Voditka vyvazovaciho zavazi	: T82/B
Narazniky pod vyvazovacim zavazim	: PU165x80A
Pohon	: KDM40
Ridici system	: KCE / DC
Stroj	: NMX11
Prumer trakcniho kotouce	: 420 mm
Uhel podriznuti drazky	: 105°
Lanovani	: 4:1
Nosna lana (pocet x D)	: 6xD8
Omezovac rychlosti	: OL35
Lanko omezovace rychlosti	: d6
POZADAVKY NA ELEKTROINSTALACI	
Hlavni napajeni	: 3x400VAC -15%/+10%
Frekvence	: 50 Hz ±1 Hz
Jisteni v budove	: 3x25 A
Jisteni samostatneho osvetleni	: -
Jmenovity proud, In	: 30 A
Max. zaberovy proud, Ia	: 37 A
Hlavni pojistky v rozvadeci	: 3x20 A
Pojistky osvetleni sachty a klece	: 10 A + 6 A
Max. zkratovy proud, hlavni privod	: 6 kA
Max. zkratovy proud, osvetleni	: 6 kA
Tepelne ztraty ve strojovne	: 2 kW
Vystupni vykon motoru pri plnem zatizeni, P	: 9.2 kW
Otacky motoru pri plne rychlosti	: 182 rpm
Max. pocet startu/hod, s/h	: 180/ED40%
HMOTNOSTI	
Hmotnost klece [K] vc. lokalni vybavy	: 1056 kg
Lokalni vybava	: 0 kg
Kabinove dvere (F)	: 271.4 kg
Ram kabiny (T)	: 414 kg
KQT (vc. dveri)	: 3140 kg
KQT (min./max.)	: 3140 / 3495 kg
Ram vyvazovaciho zavazi	: 183 kg
Vypln vyvazovaciho zavazi	: 2158 kg
Vyvazovaci zavazi celkem	: 2341 kg
POMER VYVAZENI KABINY:	: 50%
VYVAZENI KABINY:	: 800±12.5 kg

ZAKAZNIK (pripadne KONE) ZAJISTI VE SHODE S UZAVRENOU SoD:

1. Vnitrni povrch sten sachty, hlavne na strane vstupu, hladky, vybileny. Sachta cista. – Zajisti stavba.
2. Ve vsech nastupistich otvor pro sachetni dvere. Otvory museji lezet ve svislici.
   Dverni otvory do sachty zabezpeceny proti pripadnemu padu do sachty.
   Po montazi sachetnich dveri stavba zacisti mezeru mezi ramem dveri a dvernim otvorem s ohledem na pozarni odolnost dveri. – Zajisti stavba.
3. Ve strope sachty montazni oka s vyznacenou max. nosnosti. – Zajisti stavba.
4. Vetraci otvor osazeny kryci mrizkou v horni casti sachty o prurezu min. 1% z pudorysne plochy sachty. – Stavba.
   Vetraci otvor musi vzdy ustit mimo budovu
5. Privod proudu pro pohon vytahu, viz list G-1-2. – Zajisti stavba.
6. Skladovaci prostor 30 m2 blizko sachty a pristupove cesty k sachte bez prekazek. – Zajisti stavba.
7. Konecny nater (opravu nateru) vytahovych casti podle pokynu montera vytahu. – Zajisti stavba.
8. Protiprasne provedeni (nater) prohlubne. – Zajisti stavba.
9. Teplota v sachte nesmi byt vyssi nez +40°C a nizsi nez +5°C. – Zajisti stavba.
10. V sachte nesmi byt zarizeni nebo el. vedeni, ktera nesouvisi s provozem vytahu.
11. Silove ucinky od vytahu musi byt zachyceny a utlumeny konstrukci sachty nebo budovy. – Zajisti stavba.
12. Pozadavky na sachtu: kvalita betonu min. C25/30 a tl. sten sachty minimalne 150 mm. – Zajisti stavba.
13. Hasici pristroj rucni snehovy doporucujeme umistit do blizkosti vytahoveho rozvadece. – Zajisti stavba.
14. Osvetleni sachty, zasuvka v prohlubni 230V/16A a zebrik pro pristup do prohlubne. – Zajistuje KONE. (Jestlize osvetleni sachty KONE nezajistuje, potom osvetleni provest dle EN 81-20, cl. 5.2.1.4)
15. Vsechny rozmery jsou udany v milimetrech, pokud neni uvedeno jinak.
16. Neodmerujte z tohoto vykresu.
17. Veskere zmeny musi byt oznameny nasi prislusne pobocce KONE.
18. Pro dimenzi privodniho kabelu kontaktujte specialistu v KONE.

MATERIAL SACHTY:
BETON

METODA KOTVENI SACHETNICH DVERI:
METODA KOTVENI VODITEK:

POZOR – POKUD SACHTA Z CIHLY NEBO Z OCELOVE KONSTRUKCE NUTNO KONZULTOVAT ZPUSOB KOTVENI DVERI A VODITEK!

MAX. NADMORSKA VYSKA: 3 000 m NAD UROVNI HLADINY MORE
MAX. RELATIVNI VLHKOST: 95% (PRI +40°C)

HLUK V HORNI CASTI SACHTY OD STROJE VYTAHU: impulsne max. 62dB (A)
HLUK V NASTUPISTI PRI PRUJEZDU KABINY: 52dB (A)
HLUK V NASTUPISTI PRI PRIJEZDU KABINY A OTEVRENI DVERI: max. 57dB (A)
HLUK V KABINE BEHEM NORMALNI JIZDY: max. 55dB (A)
DALSI INFO OHLEDNE PROJEKTOVANI SACHET S OHLEDEM NA HLUK VYTAHU – VIZ. CSN 27 4210, cl. 4.1 v platnem zneni

ELEKTRICKE SCHEMA

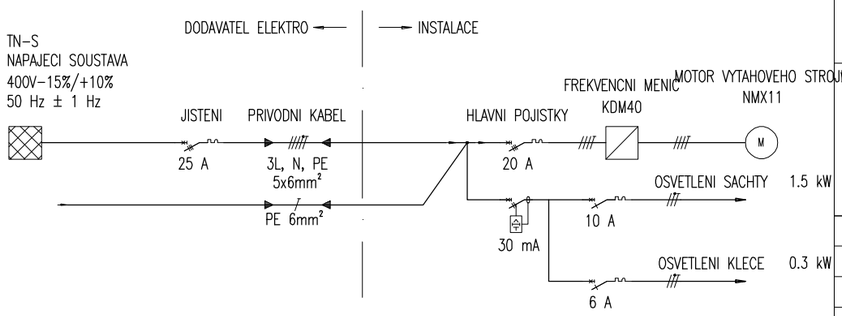

– PRIPRAVU A VYCHOZI REVIZI KABELAZE HL. NAPAJENI – ZAJISTUJE DODAVATEL ELEKTROINSTALACE
VODICE HLAVNIHO PRIVODU – VIZ OTS SMLOUVY

Průřez a maximální délka kabelu hlavního přívodu jsou dány na základě předpokládaných podmínek řešení projektu.
Dané hodnoty závisí na:
- použití daného přívodního kabelu přes proudové ochranné zařízení a jmenovitém provozním proudu
- IEC 60364 s instalační metodou A2
- je dovolen pokles napětí maximálně 3% v přívodním kabelu při max. záběrovém proudu během zrychlení

Může být požadován přívodní kabel s větším průřezem, pokud se skutečné podmínky instalace liší od předpokládaných podmínek daných projektem.
Dané hodnoty selektivity mezi jištěním hlavního přívodu a hlavním jističem výtahu nemusí být zajištěny za každých podmínek. Aby byla zajištěna správná selektivita mezi jištěním hlavního přívodu v budově a jištěním ve výtahovém rozváděči, může být požadováno větší jištění hlavního přívodu. V takovém případě může být požadován větší průřez kabelu hlavního přívodu.
Na hlavních svorkách výtahu se musí ověřit dostatečně nízká impedance smyčky v místě poruchy, aby byla zajištěna účinnost prostředků ochrany s automatickým odpojením napájení v případě poruchy uzemění.
Dodavatel řešení hlavního přívodu výtahu je zodpovědný za jeho správný, bezpečný návrh a za jeho instalaci až po hlavní svorky výtahu.

Drevene zabrany proti padu do sachty pri montazi

1. Rozmery drevenych zabran a jejich provedeni musi splnovat CSN EN 13374 – zajisti stavba.
2. Drevene zabrany musí mít tyto parametry:
   – do velikosti otvoru Lmax = 2000 mm maji zabrany rozmer 30 x 150 x (L+ min 600) mm – presah minimalne 300 mm na kazde strane otvoru
   – do velikosti otvoru Lmax = 3000 mm maji zabrany rozmer 40 x 200 x (L+ min 600) mm – presah minimalne 300 mm na kazde strane otvoru
   Zabrany jsou vyrobeny ze dreva tridy minimalne C14 (podle evropske normy EN338) – zajisti stavba.
3. Kotveni zabran musi byt provedeno tak, aby preneslo veskera zatizeni a musi odpovidat CSN 738101 – zajisti stavba.
4. Volna mezera mezi zabranami nesmi byt vetsi nez 470 mm – zajisti stavba / viz. obrazek nize.
5. POZOR – reseni je vhodne jen pro ucely pouziti pro ochranu dvernich otvorů do vytah. sachet na novych stavbach.
6. Toto reseni NELZE pouzit pro pripady, kdy se jedna o existujici objekt a vymenuje se puvodni vytah za novy.
   V takovych pripadech se musi zajistit celoplosne zakryti dvernich otvoru – zajisti bud objednatel nebo KONE v zavislosti na podminkach SoD.

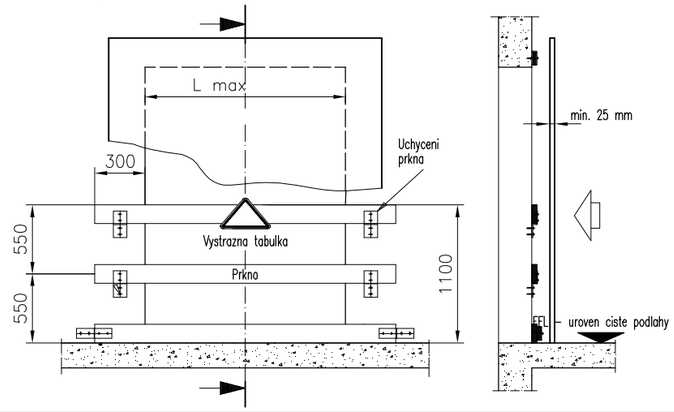

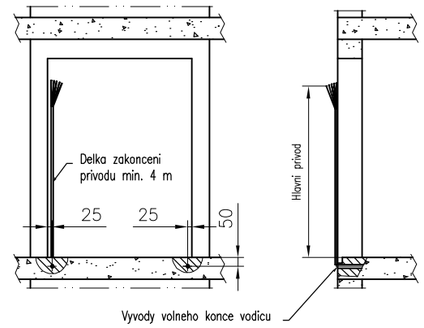

POHLED Z NASTUPISTE – STRANA A

Vykresy schvaleny s/bez komentare:

Datum: Podpis/razitko:

Verze	Datum	Popis	Nakreslil	Schvalil
cs.-.1	2019-03-22	First issue	Jiří Otahal	

KONE a.s.
Evropská 423/178
160 00 Praha 6 – Vokovice

Nazev projektu: Pavilon H, Nemocnice Opava
Adresa umisteni vytahu: Evakuační výtah snížený přejezd
Nazev vykresu: TECHNICKE INFORMACE
Cislo vytahu: T-0001646626

Cislo zakazky	Cislo vykresu	Zmena	Strana
T-0001646626	T-0001646626-010-G-1-1	-	1 (1)

© KONE Corporation

A3

POKUD JE OSTENI VEDLE DVERI MENSI NEZ 5 mm, NENI NUTNO HO PRIPRAVOVAT.
DVERNI OTVOR MUZE BYT O TUTO HODNOTU VETSI A JEHO DOKRYTI BUDE PROVEDENO
AZ PO MONTAZI DVERI PRI ZACISTOVANI DVERNIHO OTVORU – ZAJISTI STAVBA.

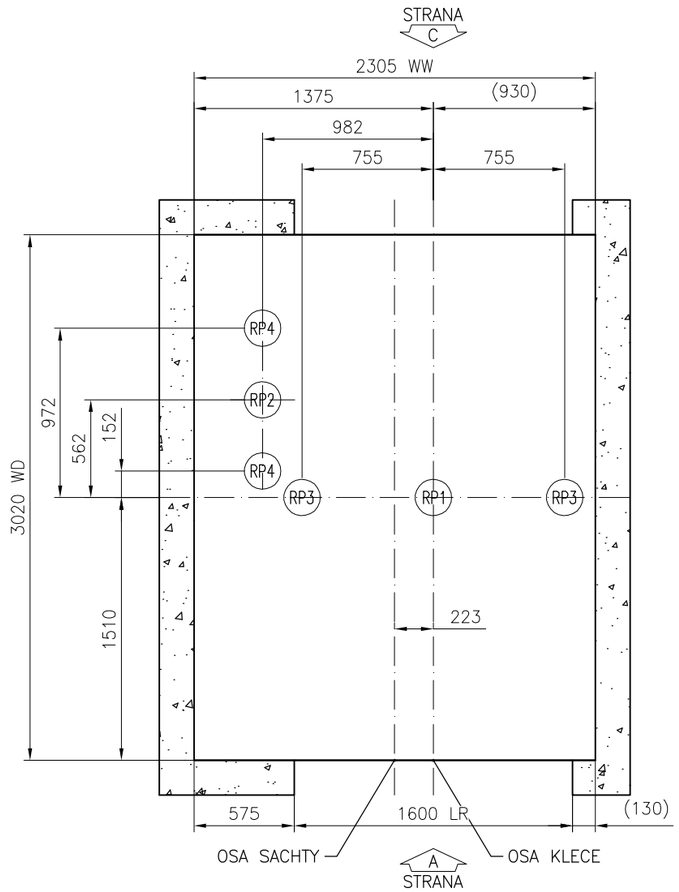

SILY NA DNO PROHLUBNE
Meritko 1:35

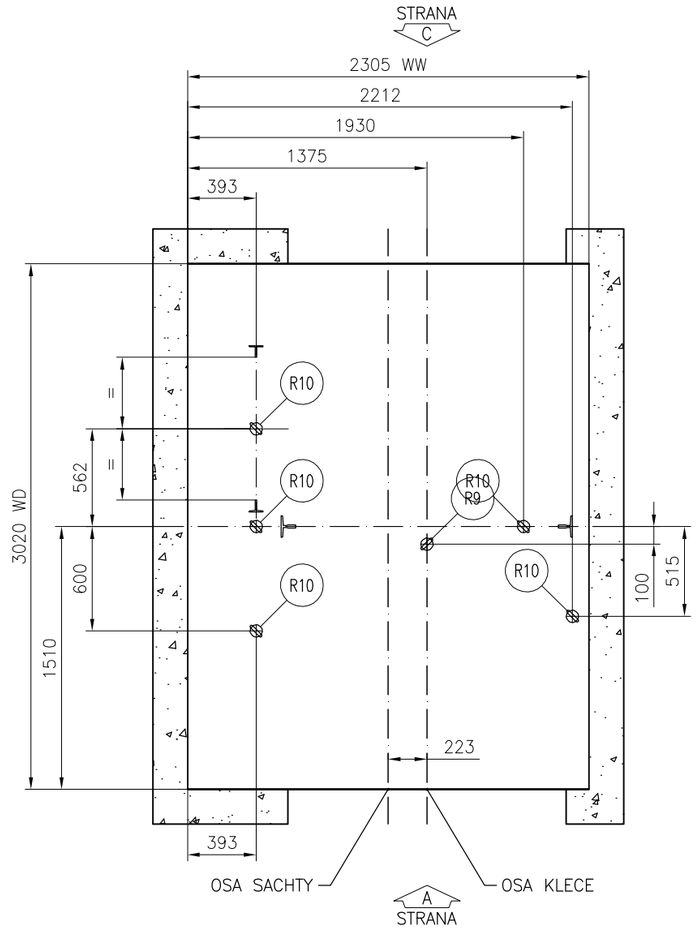

ROZMISTENI MONTAZNICH OK/HAKU
Meritko 1:35

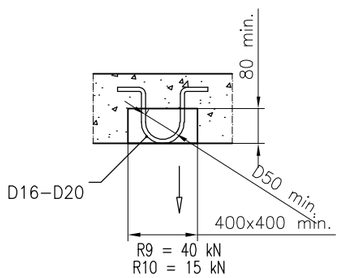

R9 = 40 kN
R10 = 15 kN

MONTAZNI OKA/HAKY (ZAJISTUJE STAVBA)
NENI URCEN PRO VYROBU
POUZE JAKO ROZMEROVA CHARAKTERISTIKA
ZA UNOSNOST MONTAZNICH OK/HAKU
ZODPOVIDA STAVBA

MONTAZNI OKA/HAKY S VYZNACENOU MAX.NOSNOSTI
SPOLU S PISEMNYM OSVEDCENIM O JEJICH UNOSNOSTI
A VE SHODE S MISTNIMI PREDPISY
ZAJISTI STAVBA

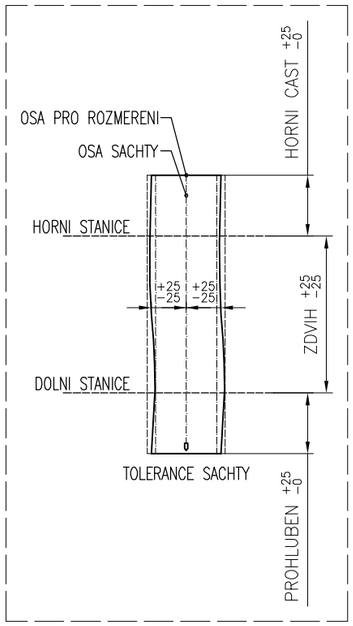

MAXIMALNI REAKCE NA DNO PROHLUBNE

CISLA VYTAHU: 10020

Zatizeni	Hodnota (kN)	Hodnota (kN)	Hodnota (kN)	Hodnota (kN)
RP1	133	–	–	–
RP2	102	–	–	–
RP3	62	–	–	–
RP4	48	–	–	–
RP5	–	–	–	–
RP6	–	–	–	–

Pozn.:

Reakce RP1...RP6 nepusobi na dno prohlubne soucasne.

HLAVNI TECHNICKA SPECIFIKACE

VYTAHU: 10020

Bezpecnostni predpis	EN81–20			
Typ vytahu KONE	GW16/10–19			
Trida vytahu	Nakladni			
Nosnost	1600 kg			
Pocet osob	21			
Rychlost	1 m/s			
Pocet stanic/nastupist	3/4			
Zdvih	8950 mm			

KONE a.s.
Evropská 423/178
160 00 Praha 6 – Vokovice

Nazev projektu
Pavilon H, Nemocnice Opava

Adresa umisteni vytahu
Evakuační výtah snížený přejezd

Nazev vykresu
VYKRES PRO STAVBU

Cislo vytahu
T–0001646626

Cislo zakazky	Cislo vykresu	Zmena	Strana
T–0001646626	T–0001646626–010–B–1–1	–	1 (6)

2018/KP30.8.2018/C#14.2.2019
© KONE Corporation

A3

MAXIMALNI SILY V MISTECH KOTVENI VODITEK		
CISLA VYTAHU:		T-0001646626
	Zatizeni	Hodnota (kN)
S top, P top, T top	P top	5.17
	S top	3.75
	T top	10.9
S top-1, P top-1, T top-1	P top-1	7.57
	S top-1	6.05
	T top-1	9.44
S rest, P rest, T rest	P rest	8.36
	S rest	2.44
	T rest	5.2

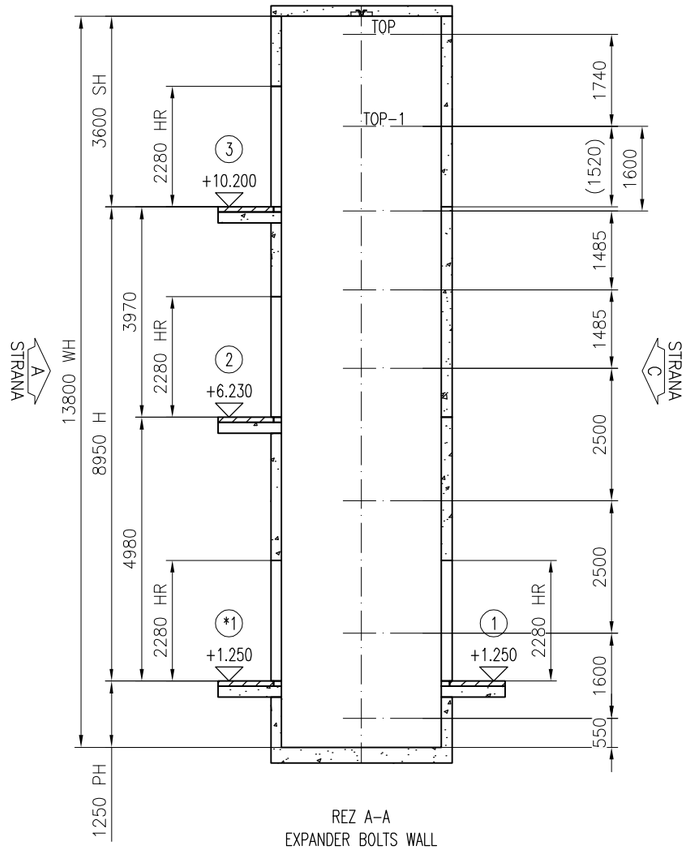

REZ A-A
EXPANDER BOLTS WALL
Meritko 1:115

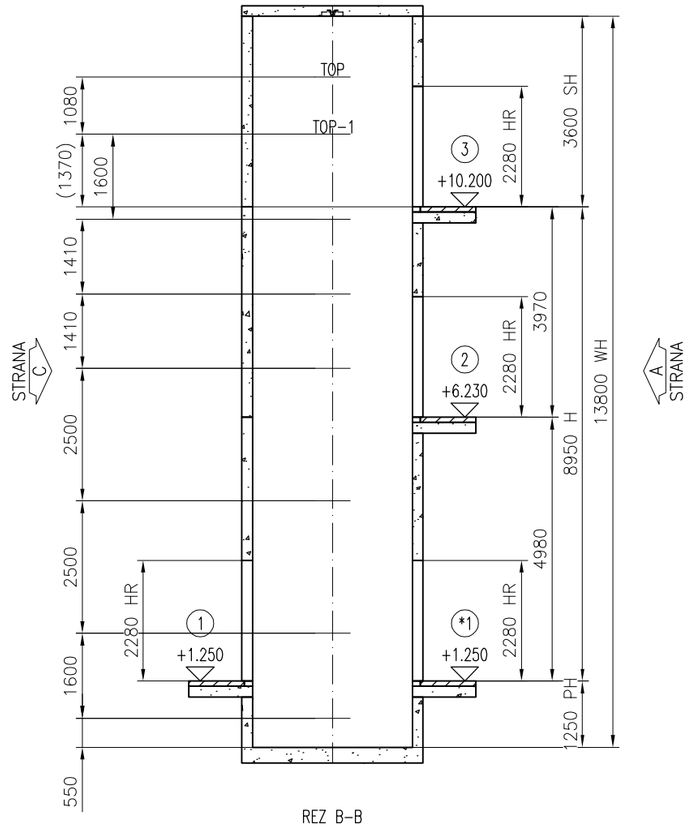

REZ B-B
EXPANDER BOLTS WALL
Meritko 1:115

PODLAZI CISLO:	PODLAZI OZNACENI VSTUP		HR	LR-	FFL UROVEN CISTE PODLAHY PODLAHY	PODLAZI VYSKA
	Strana A	Strana C				
3	3	--	2280	1600	10200	3970
2	2	--	2280	1600	6230	4980
* 1	1	1	2280	1600	1250	

* = HLAVNI STANICE

VYSKA HORNIHO PREJEZDU	3600
VYSKA ZDVIHU	8950
VYSKA PROHLUBNE	1250
VYSKA SACHTY	13800
SIRKA SACHTY	2305
HLOUBKA SACHTY	3020

KONE

KONE a.s.
Evropská 423/178
160 00 Praha 6 - Vokovice

Nazev projektu: Pavilon H, Nemocnice Opava
Adresa umisteni vytahu: Evakuační výtah snížený přejezd
Nazev vykresu: VYKRES PRO STAVBU
Cislo vytahu: T-0001646626

Cislo zakazky	Cislo vykresu	Zmena	Strana
T-0001646626	T-0001646626-010-B-2-1	-	2 (6)

2018/KP30.8.2018/C#14.2.2019
© KONE Corporation
A3

2018/KP30.8.2018/C#14.2.2019
© KONE Corporation

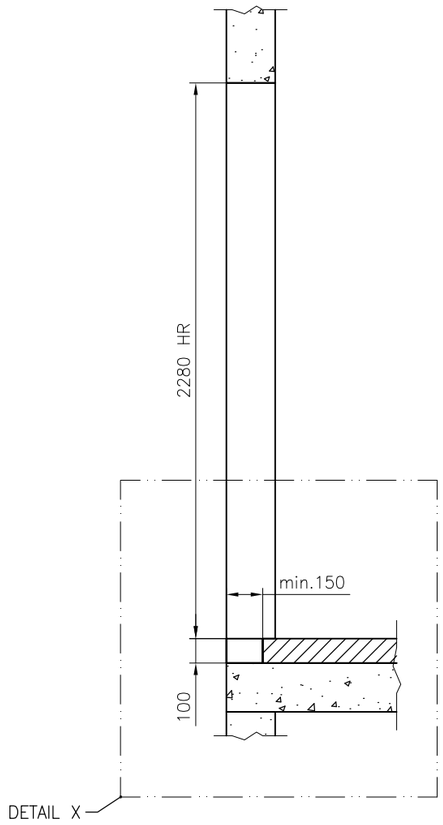

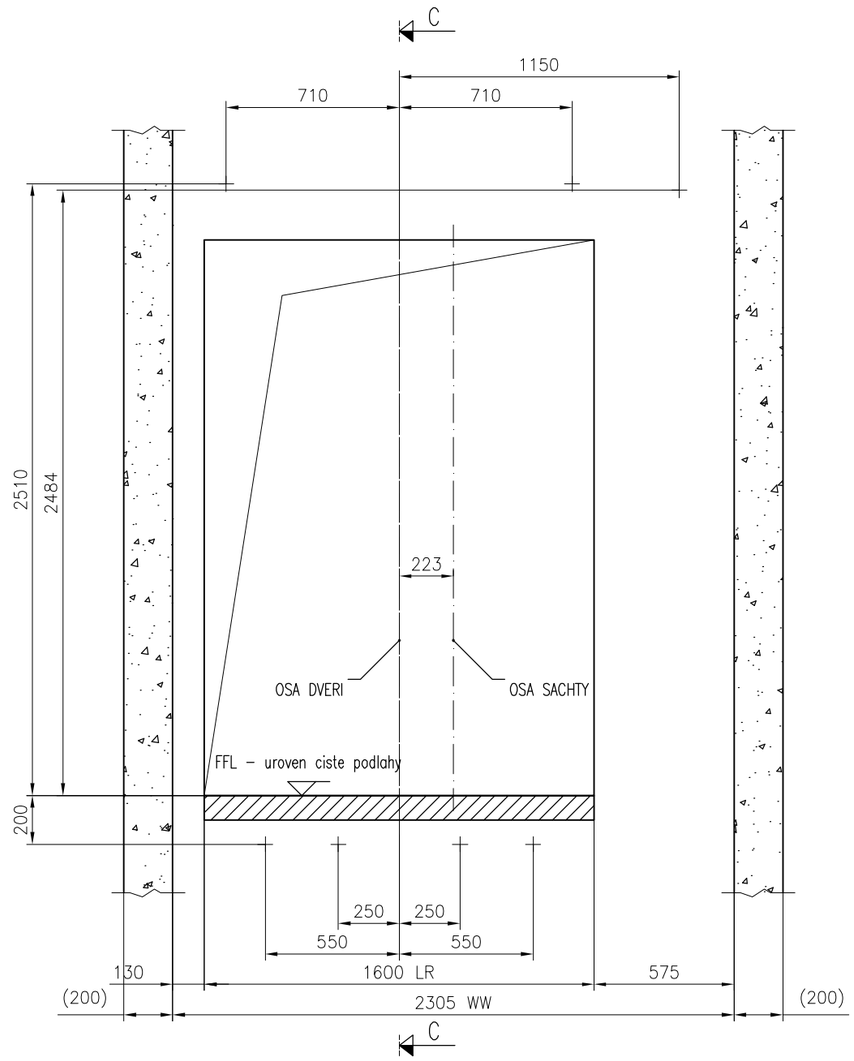

STAVEBNI OTVORY
POHLED ZE SACHTY
Podlazi: 1; Strana A

Meritko 1:25

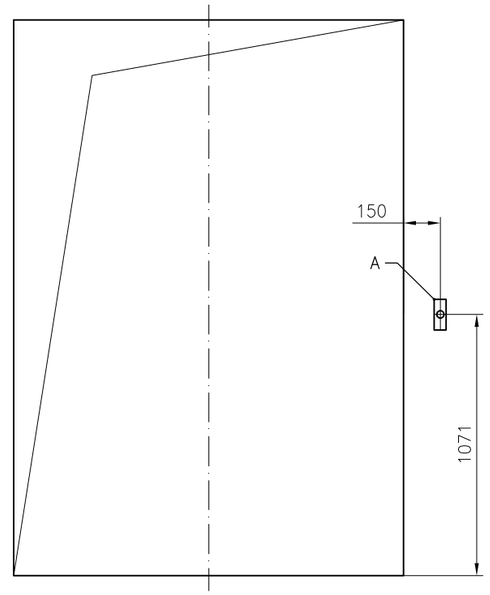

STAVEBNI OTVORY
POHLED Z NASTUPISTE
Podlazi: 1; Strana A

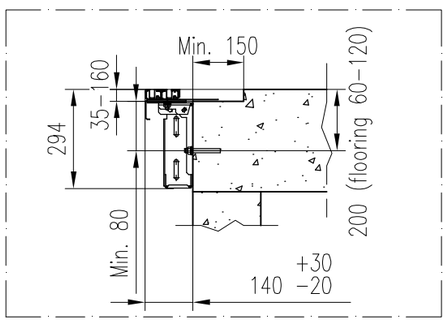

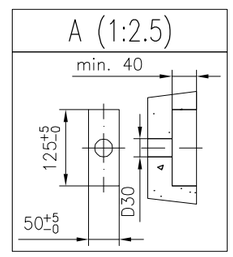

KONE a.s.
Evropská 423/178
160 00 Praha 6 – Vokovice

Nazev projektu	Pavilon H, Nemocnice Opava
Adresa umisteni vytahu	Evakuační výtah snížený přejezd
Nazev vykresu	VYKRES PRO STAVBU
Cislo vytahu	T–0001646626

Cislo zakazky	Cislo vykresu	Zmena	Strana
T–0001646626	T–0001646626–010–B–3–1	–	3 (6)

2018/KP30.8.2018/C#14.2.2019

© KONE Corporation

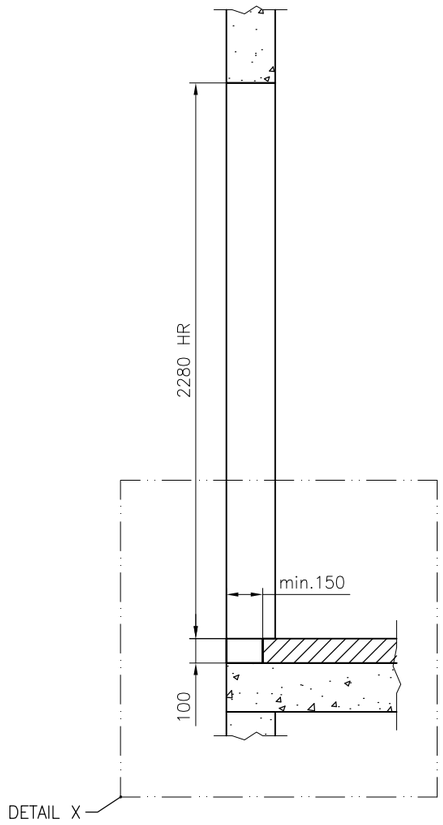

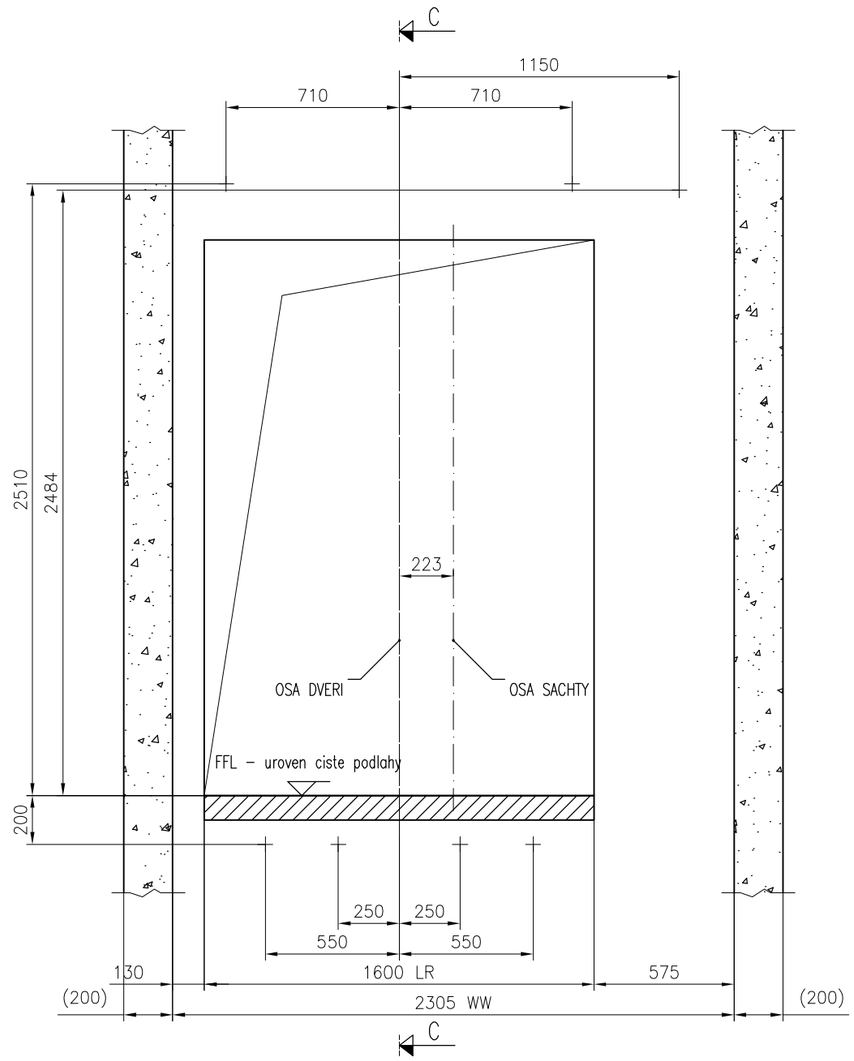

STAVEBNI OTVORY
POHLED ZE SACHTY
Podlazi: 2; Strana A

Meritko 1:25

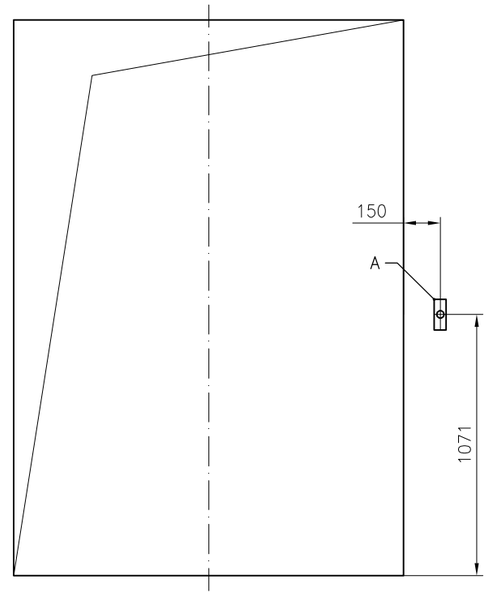

STAVEBNI OTVORY
POHLED Z NASTUPISTE
Podlazi: 2; Strana A

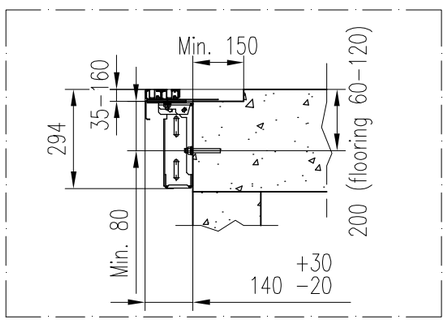

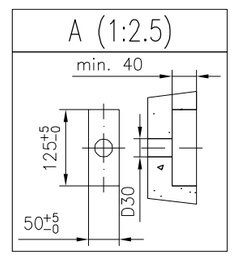

KONE a.s.
Evropská 423/178
160 00 Praha 6 – Vokovice

Nazev projektu	Pavilon H, Nemocnice Opava
Adresa umisteni vytahu	Evakuační výtah snížený přejezd
Nazev vykresu	VYKRES PRO STAVBU
Cislo vytahu	T–0001646626

Cislo zakazky	Cislo vykresu	Zmena	Strana
T–0001646626	T–0001646626–010–B–3–2	–	4 (6)

2018/KP30.8.2018/C#14.2.2019

© KONE Corporation

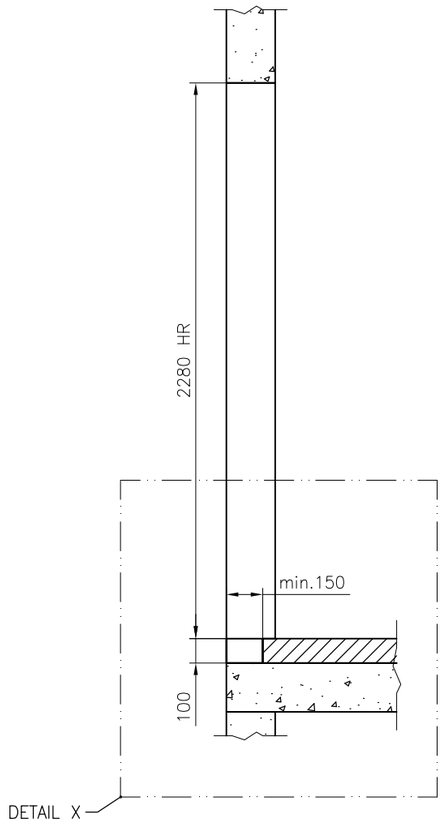

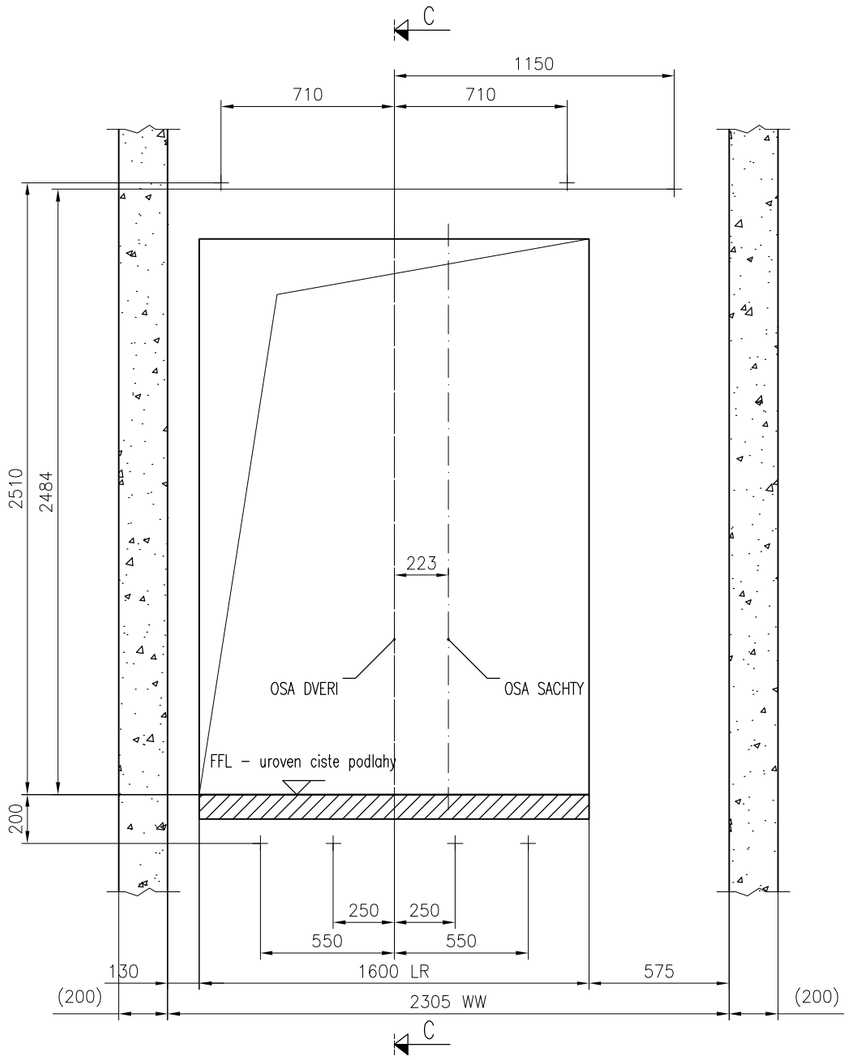

STAVEBNI OTVORY
POHLED ZE SACHTY
Podlazi: 3; Strana A

Meritko 1:25

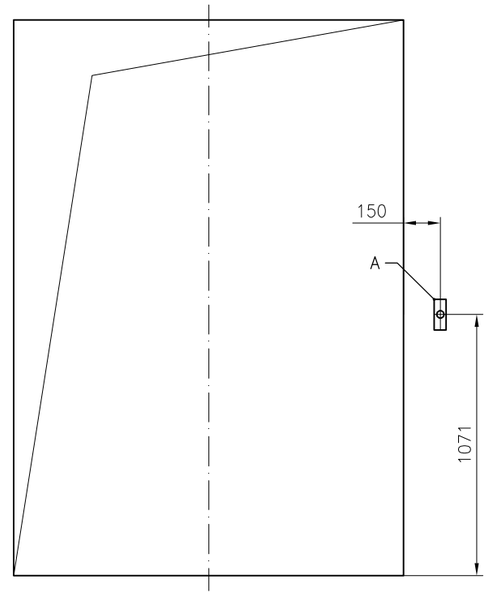

STAVEBNI OTVORY
POHLED Z NASTUPISTE
Podlazi: 3; Strana A

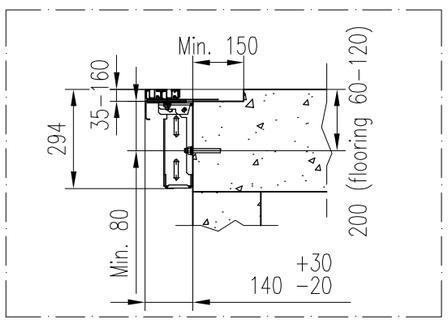

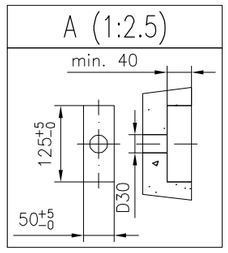

KONE a.s.
Evropská 423/178
160 00 Praha 6 – Vokovice

Nazev projektu	Pavilon H, Nemocnice Opava
Adresa umisteni vytahu	Evakuační výtah snížený přejezd
Nazev vykresu	VYKRES PRO STAVBU
Cislo vytahu	T–0001646626

Cislo zakazky	Cislo vykresu	Zmena	Strana
T–0001646626	T–0001646626–010–B–3–3	–	5 (6)

2018/KP30.8.2018/C#14.2.2019

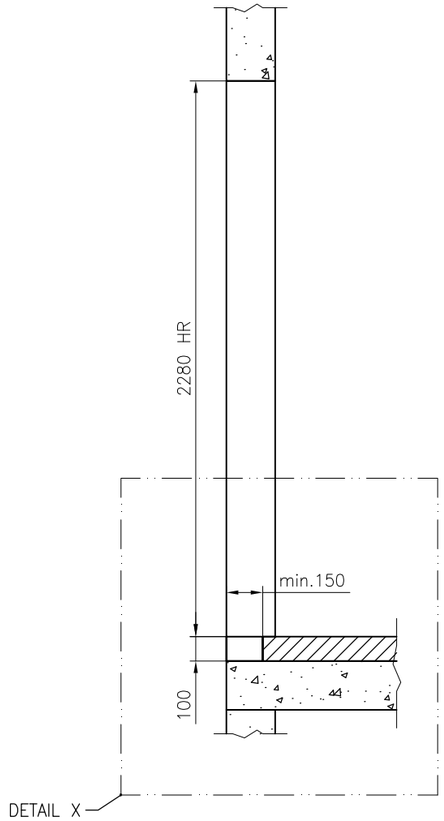

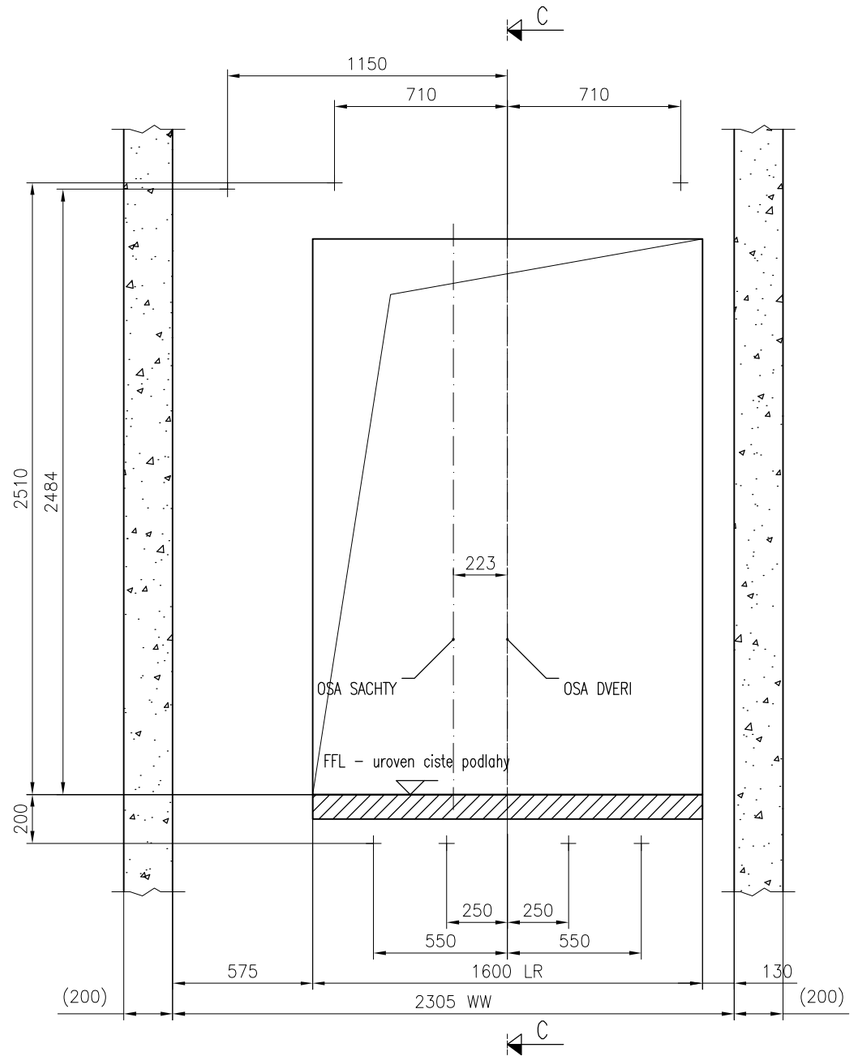

STAVEBNI OTVORY
POHLED ZE SACHTY
Podlazi: 1, Strana C

Meritko 1:25

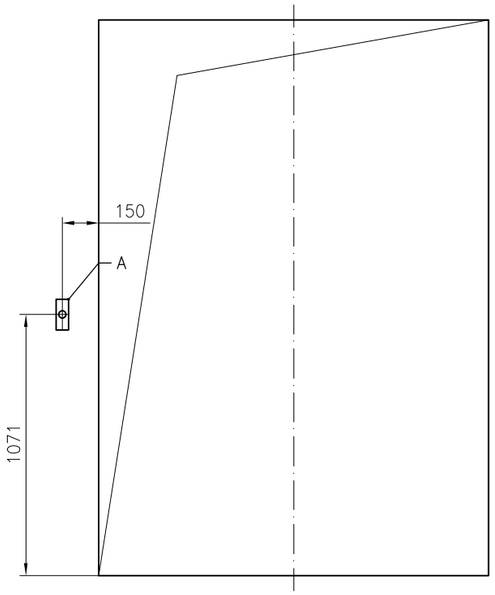

STAVEBNI OTVORY
POHLED Z NASTUPISTE
Podlazi: 1, Strana C

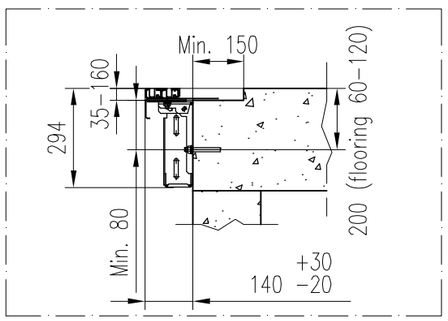

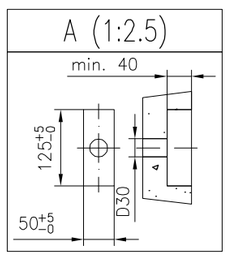

KONE a.s.
Evropská 423/178
160 00 Praha 6 – Vokovice

Nazev projektu	Pavilon H, Nemocnice Opava
Adresa umisteni vytahu	Evakuační výtah snížený přejezd
Nazev vykresu	VYKRES PRO STAVBU
Cislo vytahu	T–0001646626

Cislo zakazky	Cislo vykresu	Zmena	Strana
T–0001646626	T–0001646626–010–B–3–4	–	6 (6)

© KONE Corporation

A3

2018/KP30.8.2018/C#14.2.2019

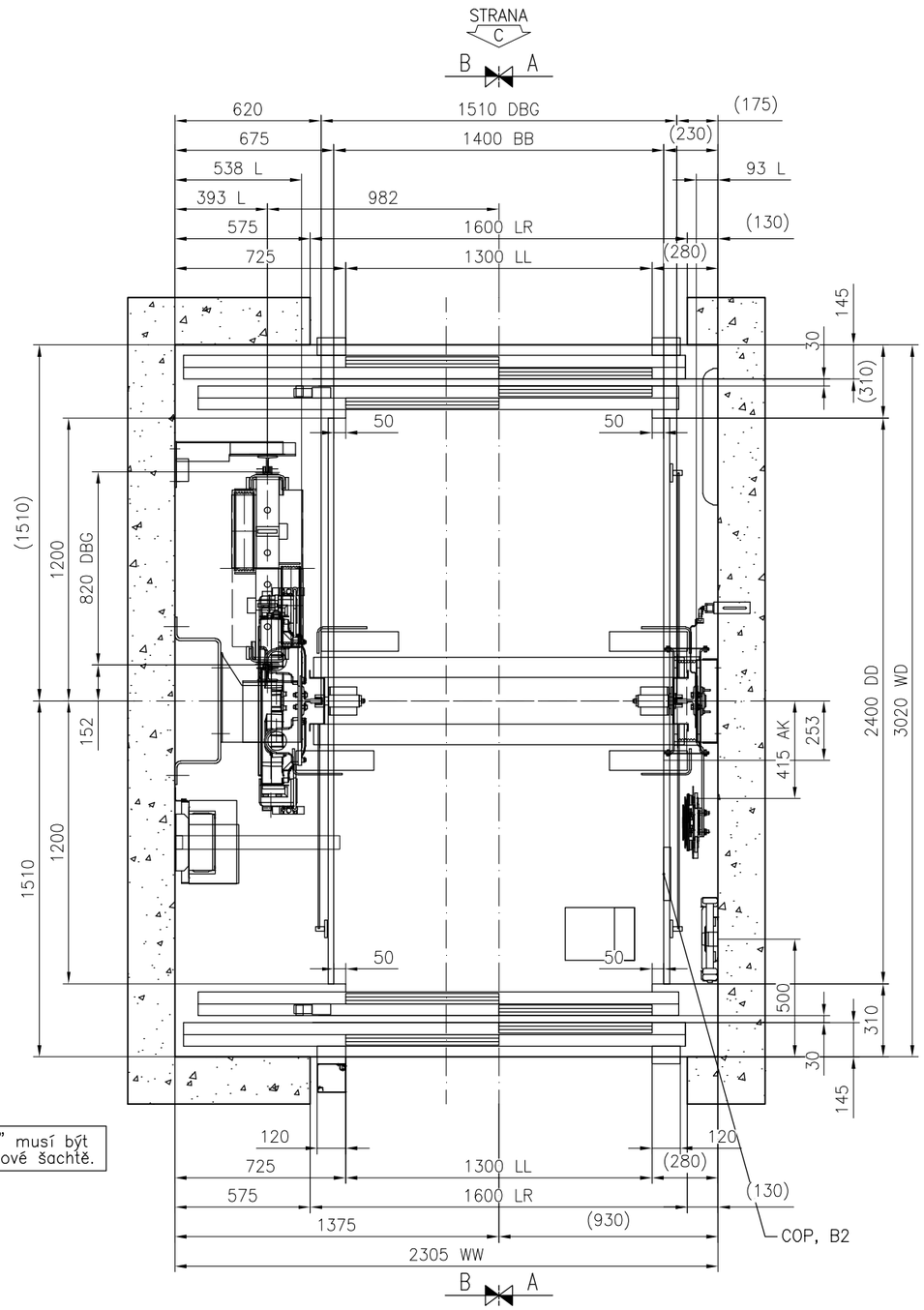

Hlavní jistič "MAS" musí být umístěn ve výtahové šachtě.

PUDORYS KLECE A SACHTY

Meritko 1:25

HLAVNI TECHNICKA SPECIFIKACE				
VYTAHU:	10020			
Bezpecnostni predpis	EN81-20			
Typ vytahu KONE	GW16/10-19			
Trida vytahu	Nakladni			
Nosnost	1600 kg			
Pocet osob	21			
Rychlost	1 m/s			
Pocet stanic/nastupist	3/4			
Zdvih	8950 mm			

KONE a.s.
Evropská 423/178
160 00 Praha 6 - Vokovice

Nazev projektu: Pavilon H, Nemocnice Opava

Adresa umisteni vytahu: Evakuační výtah snížený přejezd

Nazev vykresu: VYKRES PRO MONTAZ VYTAHU

Cislo vytahu: T-0001646626

Cislo zakazky	Cislo vykresu	Zmena	Strana
T-0001646626	T-0001646626-010-I-1-1	–	1 (5)

© KONE Corporation

A3

2018/KP30.8.2018/C#14.2.2019
© KONE Corporation

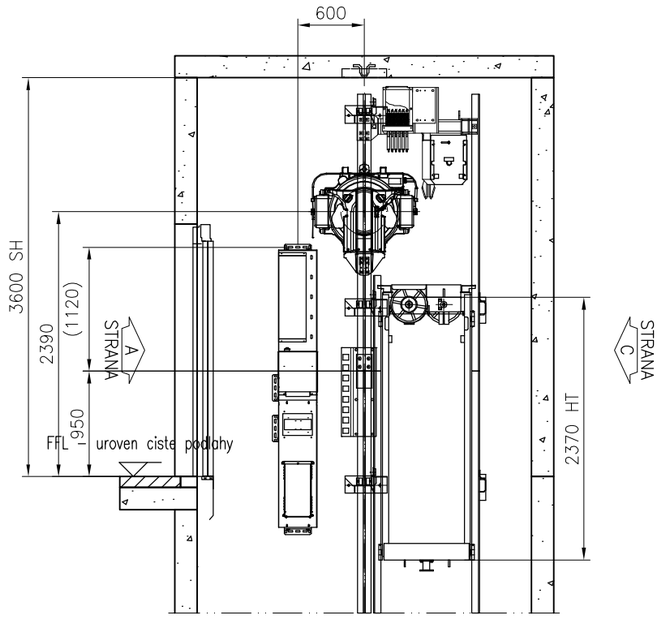

REZ A-A

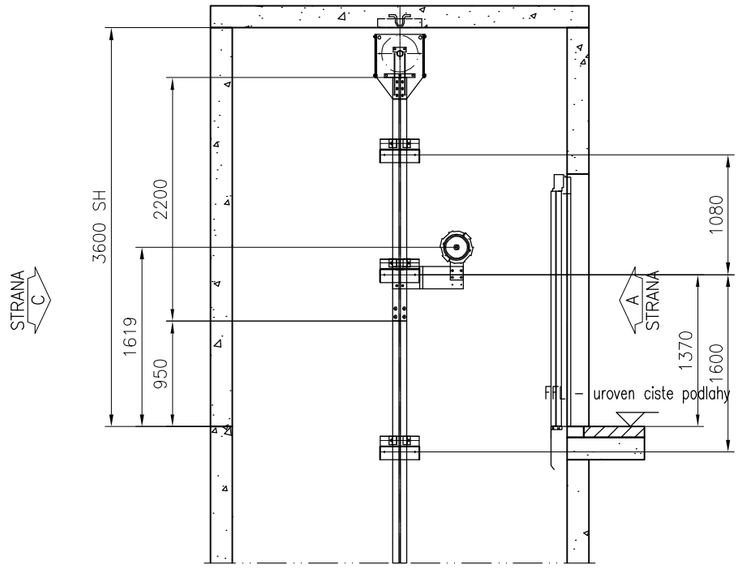

REZ B-B

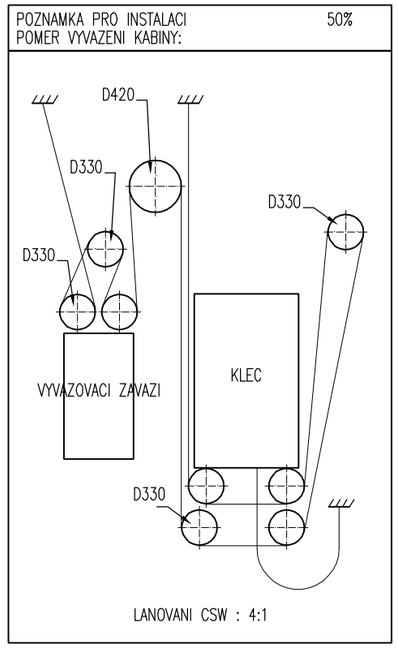

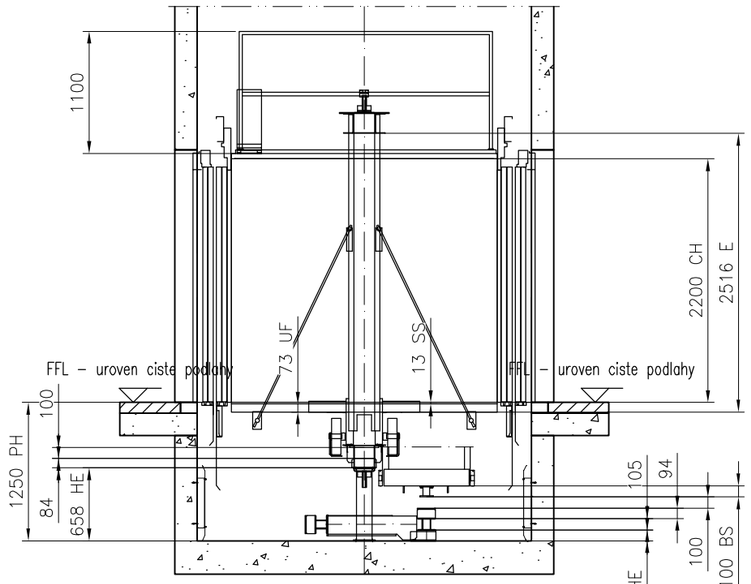

REZ A-A
Meritko 1:55

A3

KONE KONE a.s. Evropská 423/178 160 00 Praha 6 – Vokovice	Nazev projektu Pavilon H, Nemocnice Opava		
	Adresa umisteni vytahu Evakuační výtah snížený přejezd		
	Nazev vykresu VYKRES PRO MONTAZ VYTAHU		
	Cislo vytahu T-0001646626		
Cislo zakazky T-0001646626	Cislo vykresu T-0001646626-010-I-1-2	Zmena –	Strana 2 (5)

2018/KP30.8.2018/C#14.2.2019

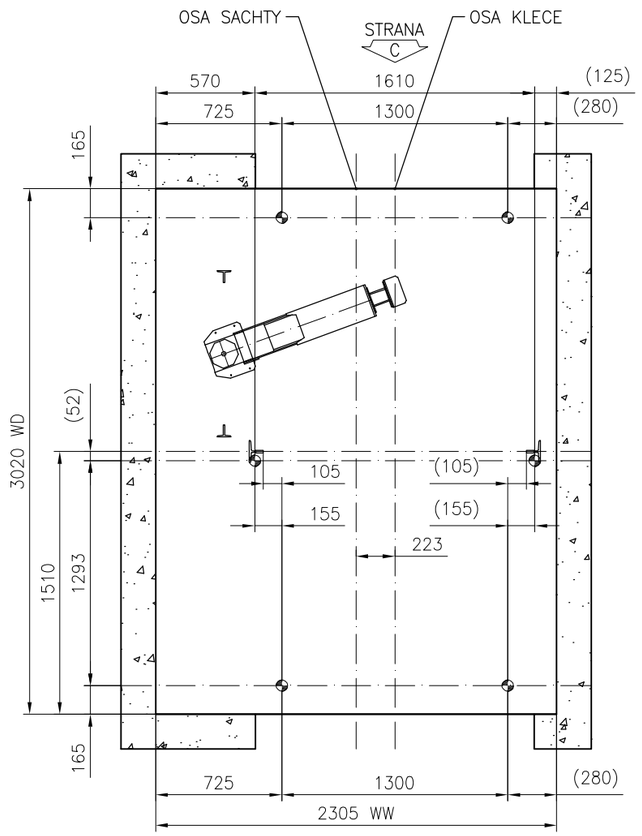

ROZMERENI PRED ZACATKEM MONTAZE, DRAT
Meritko 1:35

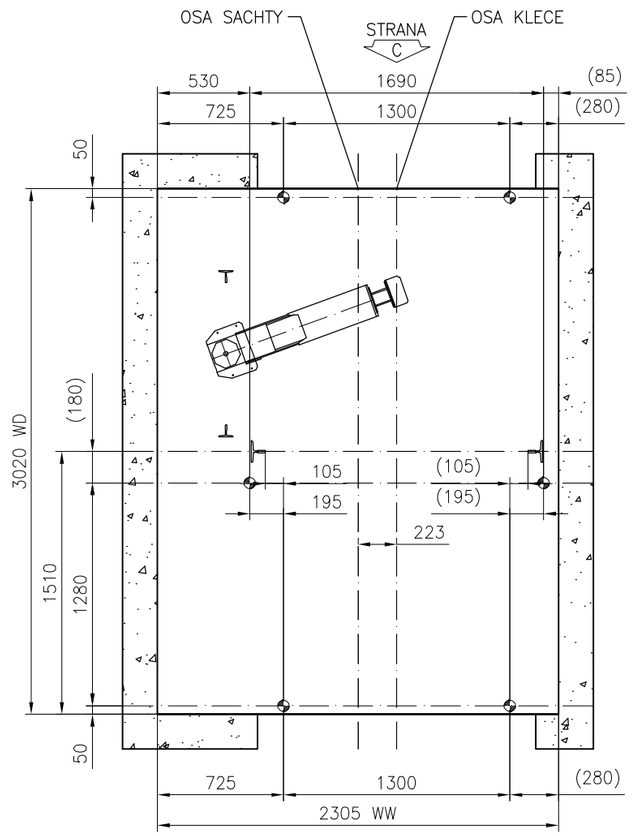

ROZMERENI PRED ZACATKEM MONTAZE, LASER
Meritko 1:35

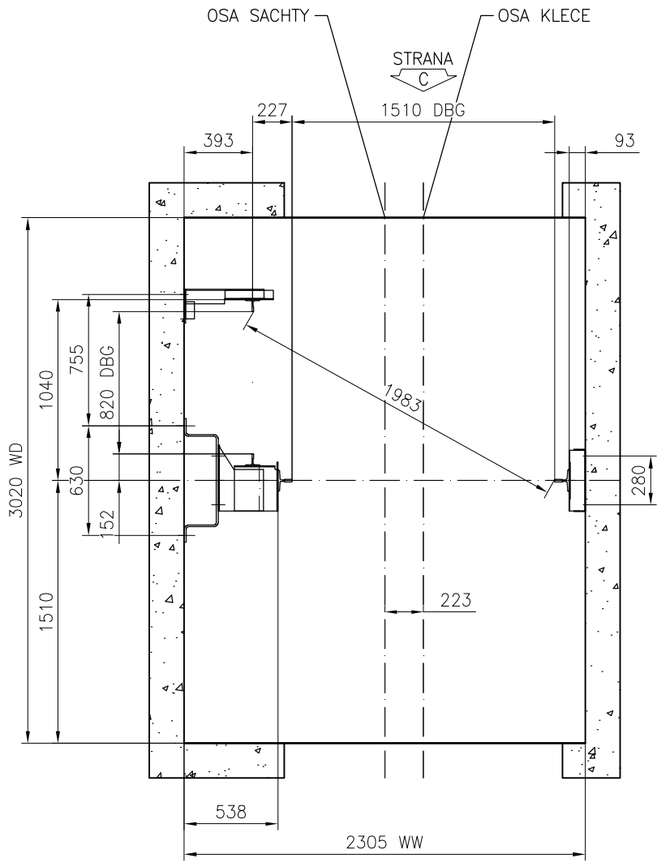

VODITKA
Meritko 1:35

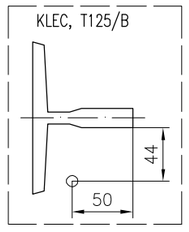

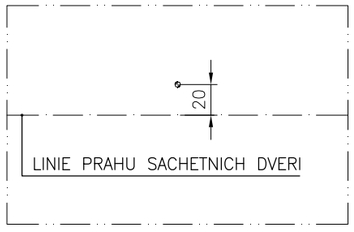

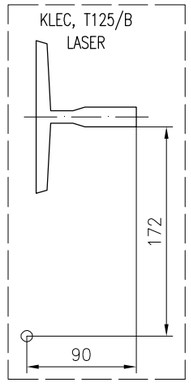

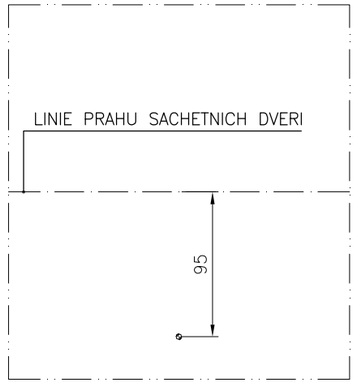

© KONE Corporation

A3

KONE

KONE a.s.
Evropská 423/178
160 00 Praha 6 - Vokovice

Nazev projektu	Pavilon H, Nemocnice Opava
Adresa umisteni vytahu	Evakuační výtah snížený přejezd
Nazev vykresu	VYKRES PRO MONTAZ VYTAHU
Cislo vytahu	T-0001646626

Cislo zakazky	Cislo vykresu	Zmena	Strana
T-0001646626	T-0001646626-010-I-2-1	–	3 (5)

2018/KP30.8.2018/C#14.2.2019

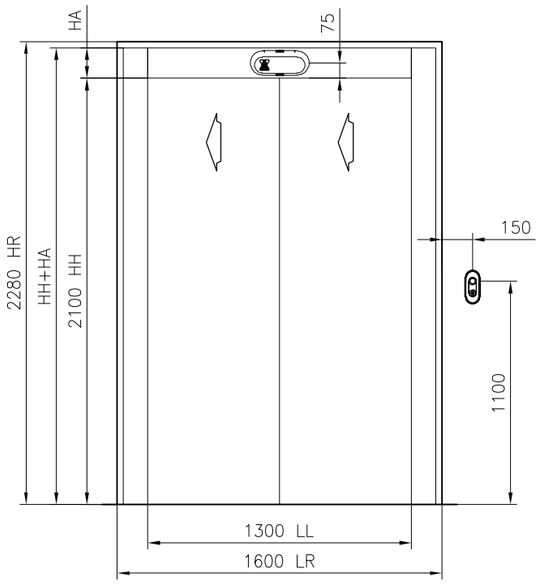

VSTUP
Podlazi: 1; Strana A
Meritko 1:30

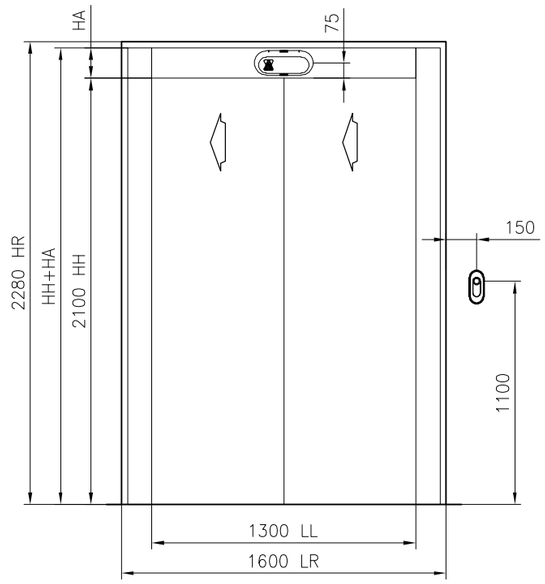

VSTUP
Podlazi: 2; Strana A
Meritko 1:30

	HA	HH+HA
Podlazi: 1, Strana A	150	2250
Podlazi: 2, Strana A	150	2250
Podlazi: 3, Strana A	150	2250
Podlazi: 1, Strana C	150	2250

NASTUPISTE	PRIVOLAVAC	SIGNALIZACE
HLAVNI STANICE (Podlazi: 1 Strana C)		
HORNI (Podlazi: 3 Strana A)		
STREDNI (Podlazi: 2 Strana A)		
HLAVNI STANICE (Podlazi: 1 Strana A)		

SIGNALIZACE V NASTUPISTI

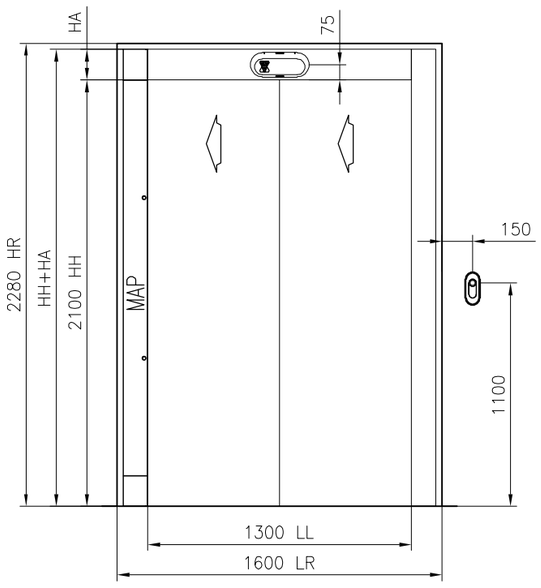

VSTUP
Podlazi: 3; Strana A
Meritko 1:30

Hlavní jistič "MAS" musí být umístěn ve výtahové šachtě.

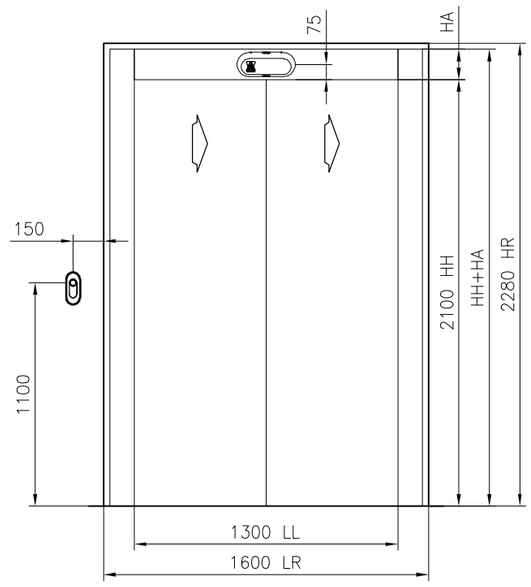

VSTUP
Podlazi: 1, Strana C
Meritko 1:30

© KONE Corporation

A3

KONE a.s.
Evropská 423/178
160 00 Praha 6 - Vokovice

Nazev projektu	Pavilon H, Nemocnice Opava
Adresa umisteni vytahu	Evakuační výtah snížený přejezd
Nazev vykresu	VYKRES PRO MONTAZ VYTAHU
Cislo vytahu	T-0001646626

Cislo zakazky	Cislo vykresu	Zmena	Strana
T-0001646626	T-0001646626-010-I-3-1	–	4 (5)

2018/KP30.8.2018/C#14.2.2019
© KONE Corporation

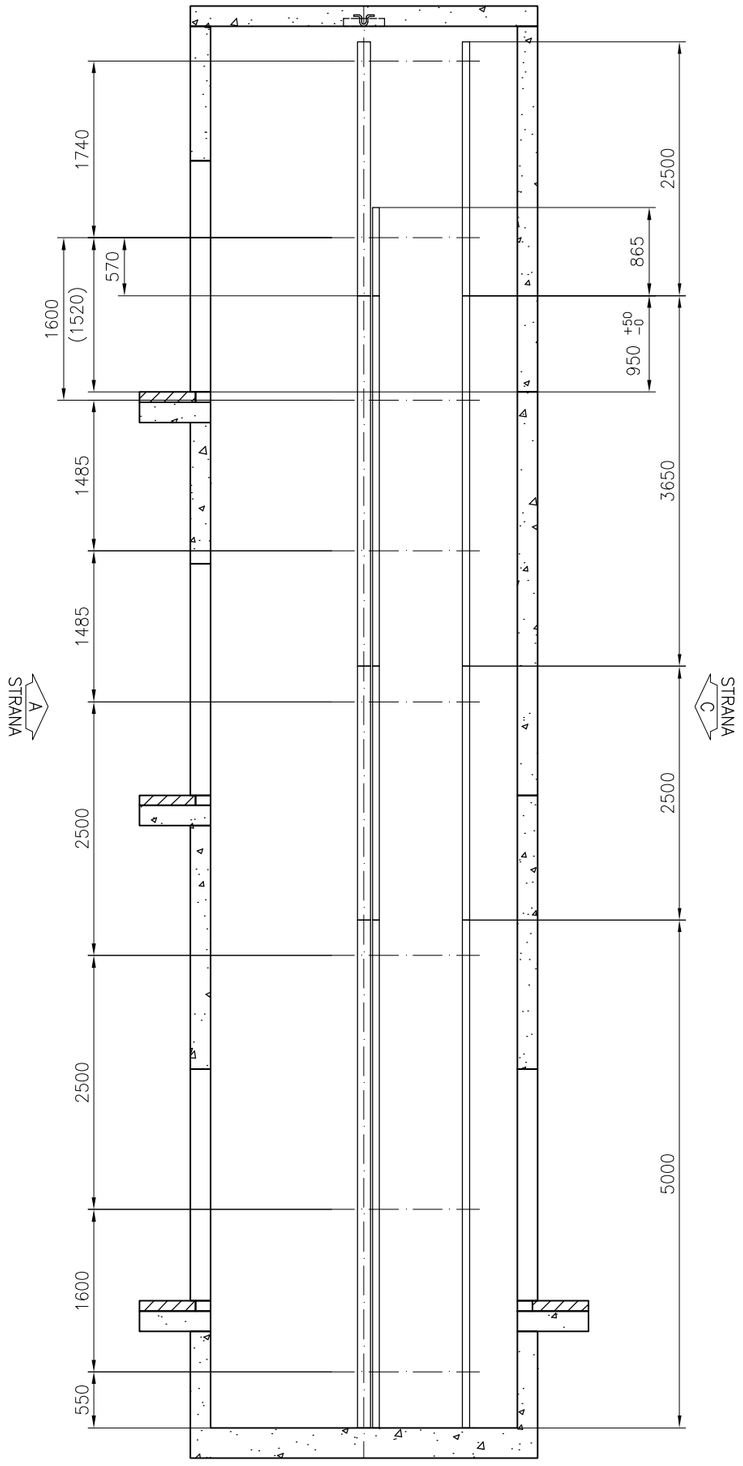

REZ A–A
EXPANDER BOLTS WALL
VODITKO ROZMISTENI
Meritko 1:60

T125/B – OSA VODITKA KLECE: 0 mm svetla vyska k podlaze prohlubne
T82/B – OSA VODITKA PROTIVAHY: 0 mm svetla vyska k podlaze prohlubne

T125/B – OSA VODITKA KLECE: 0 mm svetla vyska k podlaze prohlubne

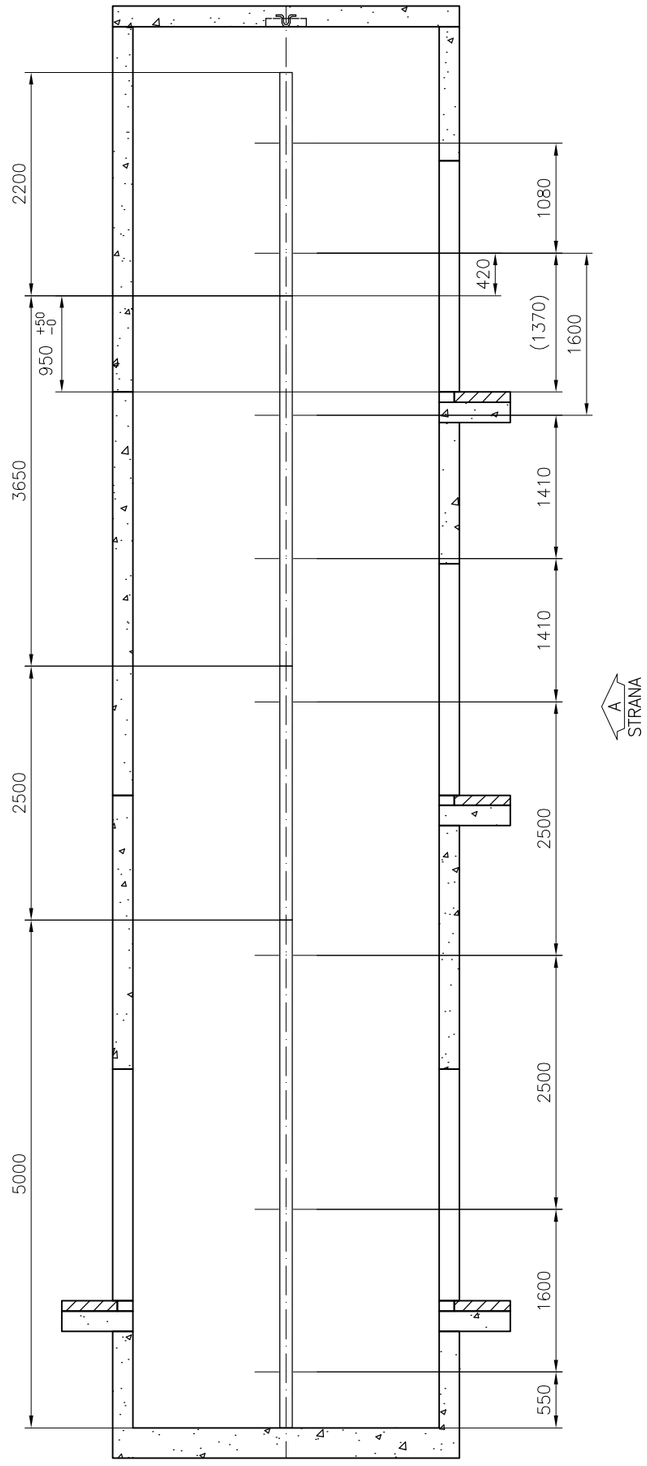

REZ B–B
EXPANDER BOLTS WALL
VODITKO ROZMISTENI
Meritko 1:60

KONE a.s.
Evropská 423/178
160 00 Praha 6 – Vokovice

Nazev projektu	Pavilon H, Nemocnice Opava
Adresa umisteni vytahu	Evakuační výtah snížený přejezd
Nazev vykresu	VYKRES PRO MONTAZ VYTAHU
Cislo vytahu	T–0001646626

Cislo zakazky	Cislo vykresu	Zmena	Strana
T–0001646626	T–0001646626–010–I–4–1	–	5 (5)

PREJEZD KABINY	: 100 mm
STLACENI NARAZNIKU KABINY	: 72 mm
CELKEM	: 172 mm
NADSKOCENI KABINY	: 35 mm
PREJEZD VYVAZOVACIHO ZAVAZI	: 100 mm
STLACENI NARAZNIKU VYVAZOVACIHO ZAVAZI	: 72 mm
CELKEM	: 207 mm

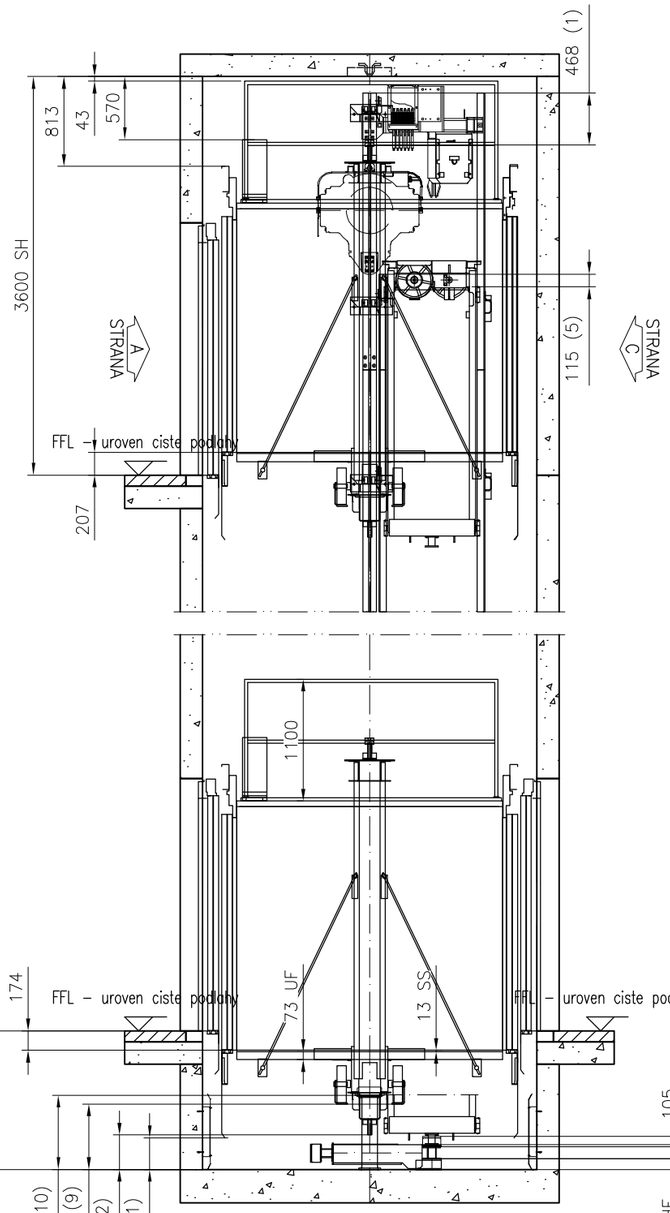

BEZPECNOSTNI PROSTORY REZ A–A
SKLOPNY NARAZNIK V DOBE NORMALNI JIZDY
Meritko 1:55

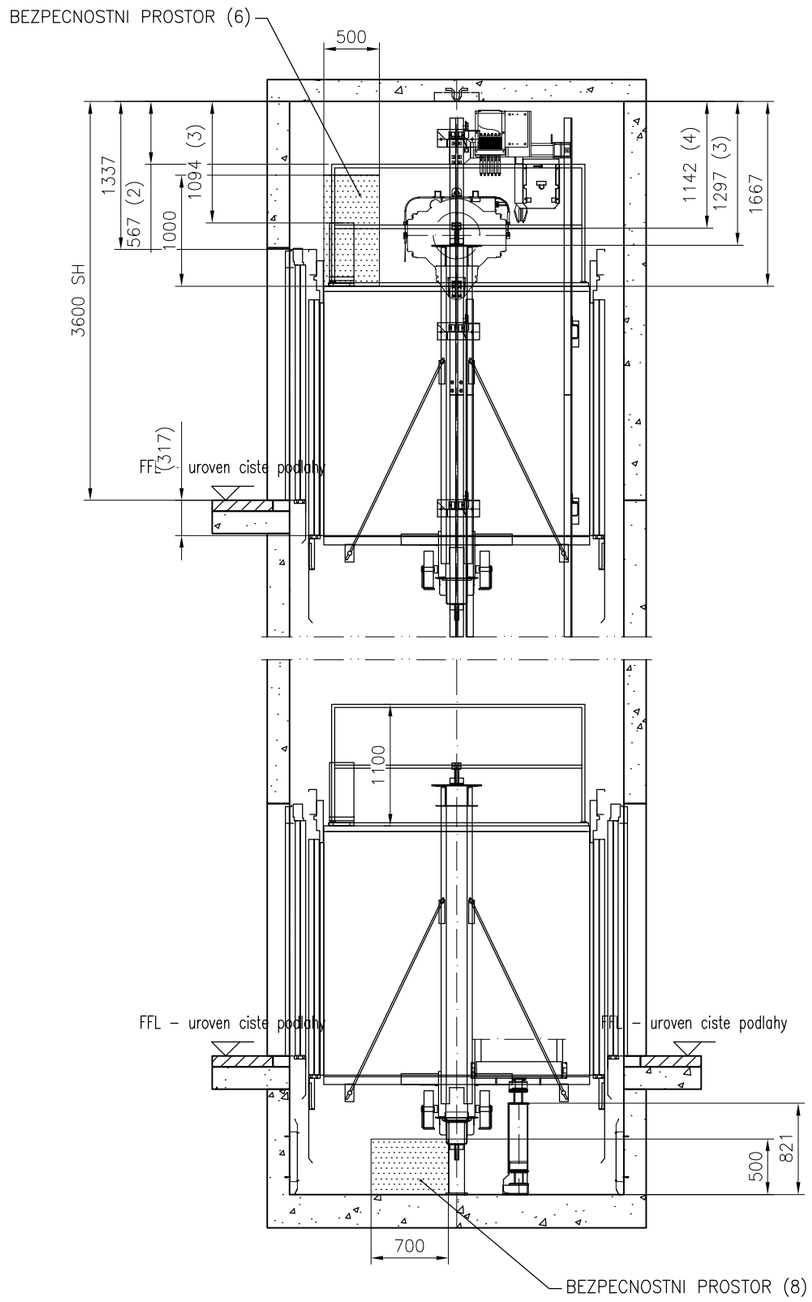

BEZPECNOSTNI PROSTORY REZ A–A
SKLOPNY NARAZNIK V DOBE UDRZBY
Meritko 1:55

HLAVNI LEGISLATIVNI PREDPIS:	OSTATNI LEGISLATIVNI PREDPISY:
EN81–20	EN81–21_2018,EN81–70_2018,EN81–73_2016
Odchylky:	Odchylky:

Postup pro ES posouzeni shody

VELIKOST HORNIHO PREJEZDU & PROHLUBNE

re : PODLE NORMY

		ODSTAVEC EN81–20	SKUTECNY	MINIMUM EN81–21
Horni prejezd	1.	5.2.5.6.2	468	100
	2.	5.2.5.7.2 (c1)	567	300
	3.	5.2.5.7.2 (a)	1094	500
	4.	5.2.5.7.2 (b)	1142	100
	5.	5.2.5.6.2	115	100
	6.	5.2.5.7.1		Bezpecnostni prostor 0.7x0.5x1.0m
	7.			
		ODSTAVEC EN81–20	SKUTECNY	MINIMUM EN81–20
Sachetni prohluber	8.	5.2.5.8.1		Bezpecnostni prostor 1.0x0.7x0.5m
	9.	5.2.5.8.2 (a)	589	500
	10.	5.2.5.8.2 (a)	670	500
	11.	5.2.5.8.2 (a1)	286	100
	12.	5.2.5.8.2 (a2)	310	100

KONE a.s.
Evropská 423/178
160 00 Praha 6 – Vokovice

Nazev projektu	Pavilon H, Nemocnice Opava
Adresa umisteni vytahu	Evakuační výtah snížený přejezd
Nazev vykresu	VYKRES PRO POSOUZENI SHODY
Cislo vytahu	T–0001646626

Cislo zakazky	Cislo vykresu	Zmena	Strana
T–0001646626	T–0001646626–010–A–1–1	–	1 (2)

2018/KP30.8.2018/C#14.2.2019
© KONE Corporation
A3

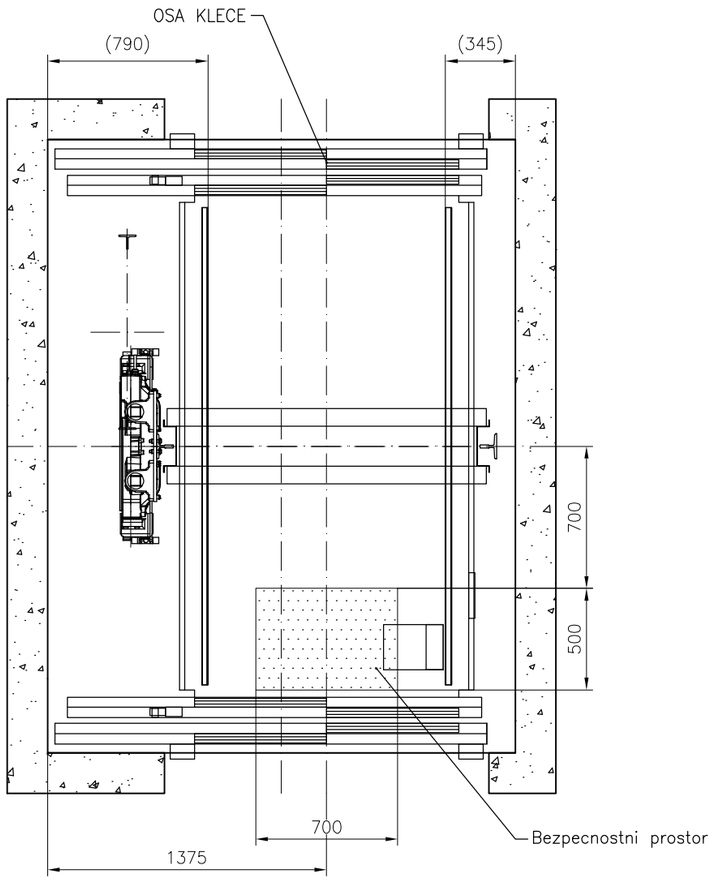

BEZPECNOSTNI PROSTOR NA STRESE KABINY
Meritko 1:30

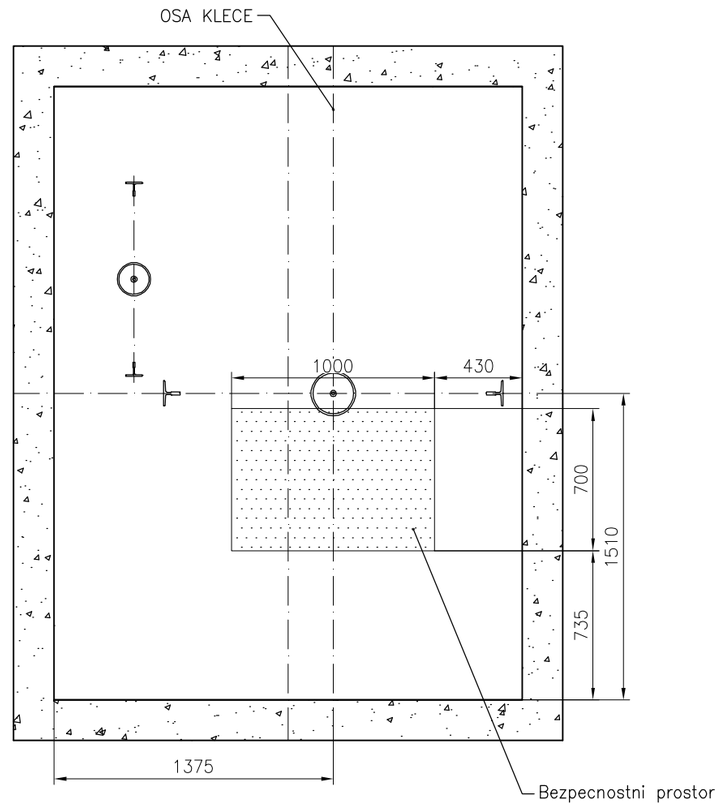

BEZPECNOSTNI PROSTOR V PROHLUBNI
Meritko 1:30

KONE a.s.
Evropská 423/178
160 00 Praha 6 - Vokovice

Nazev projektu	Pavilon H, Nemocnice Opava
Adresa umisteni vytahu	Evakuační výtah snížený přejezd
Nazev vykresu	VYKRES PRO POSOUZENI SHODY
Cislo vytahu	T-0001646626

Cislo zakazky	Cislo vykresu	Zmena	Strana
T-0001646626	T-0001646626-010-A-1-2	–	2 (2)

2018/KP30.8.2018/C#14.2.2019
© KONE Corporation
A3