ROZVADĚČ R22, POLE 5

NSP KARVINÁ-RÁJ	DOKUMENTACE PRO PROVÁDÌNÍ STAVBY

Stavebník:

\pt10;Nemocnice s poliklinikou Karviná-Ráj
Vydmuchov 399/5, 734 12, Karviná Ráj

Autorizační razítko:

Schema:

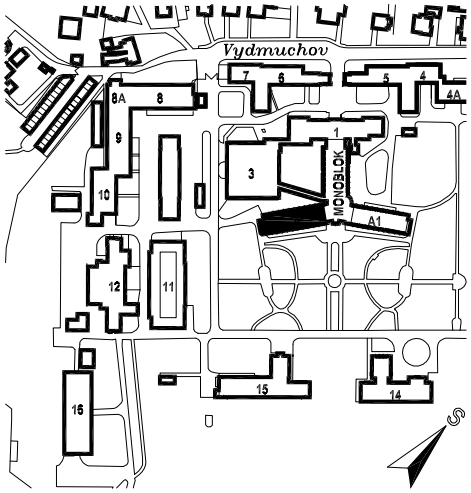

Generální projektant:

MEDICOPROJECT, s.r.o.
Kroftova 45, 616 00 BRNO
tel.: 541 211 409
medicoproject@medicoproject.cz
http://www.medicoproject.cz

Hlavní inženýr projektu:

Ing. VLADIMÍR KUNDERA
Ing. LUDĚK VACULA

Akce: **NsP Karviná**
Výstavba operačních sálů
a dospávacího pokoje

Zpracovatel části:
EP Rožnov, a.s.
Boženy Němcové 1720
CZ 756 61 Rožnov pod Radhoštěm
te.: 571 664 111, fax: 571 664 400
e-mail: ep@eproznov.cz

Zodpovědný projektant	Vypracoval	PARE:
Ing. Miroslav BĚHAL	Ing. HUBÁČEK	
Ing. Bohuslav ŠULÁK		

Soubor (PS):	D.12 PS 11 - Navýšení výkonu trafostanice	Datum	Květen 2020
		Zakázkové číslo	DPS-03-2020
Část PD:	Navýšení výkonu trafostanice	Formát	(1+7)x A4
		Stupeň	D.P.S.
Příloha:	ROZVADĚČ R22, POLE 5	Měřítko	-
		Číslo přílohy	**D.12-07**

All technical information contained in this document is the exclusive property of
Only those drawings and diagrams remitted after order booking are binding for execution. All devices shown in this diagram are in open position, drawn out, with operating mechanisms discharged and all power sources off.

Všechny technické informace obsažené v této dokumentaci jsou výhradním vlastnictvím
Pouze výkresy a schémata předaná po registrované objednávce jsou závazná.
Všechna zařízení v těchto schématech jsou znázorněna v rozepnuté poloze, vysunuté s nenataženým pohonem a bez napětí.

ROZVADĚČ 22 kV

PLATÍ PRO:

POLE 5: VÝVOD T2–22/0,4 kV – 630 kVA

ROZVODNÁ SOUSTAVA	:	3 ~ 50Hz 22 000V / IT KOMPENZOVANÁ SÍŤ DLE ČL. 3.4.26 NORMY ČSN EN 50522
OVLÁDACÍ NAPĚTÍ	:	230V, AC
POMOCNÉ NAPĚTÍ, MOTOROVÉ POHONY	:	230V, AC – 1NPE AC 50 Hz 230V, TN–S
OCHRANA PŘED NEBEZPEČNÝM DOTYKEM NEŽIVÝCH ČÁSTÍ DLE ČSN EN 61936–1:		AUTOMATICKÝM ODPOJENÍM OD ZDROJE – ZEMNĚNÍM (SÍŤ 22kV)
NEŽIVÝCH ČÁSTÍ DLE ČSN 33 2000–4–41, ed.2, změna Z1:		AUTOMATICKÝM ODPOJENÍM OD ZDROJE
VNĚJŠÍ VLIVY DLE ČSN 33 2000–5–51. ed.3.		KRYTÁ ROZVODNA S TEMPEROVÁNÍM AA5,AB5,BA5,BC2, OSTATNÍ xx1
PROSTOR DLE ČSN 33 2000–4–41, ed.2, změna Z1:		NEBEZPEČNÝ
KRYTÍ DLE ČSN 33 0330		IP2XC
PROVEDENÍ – VZOR		SKŘÍŇOVÝ ROZVADĚČ VOLNĚ STOJÍCÍ

POLE 5

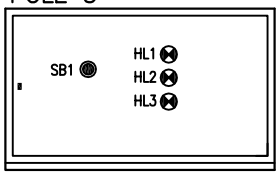

–HL1 ODPÍNAČ Q1– VYP
–HL2 ODPÍNAČ Q1–ZAP
–HL3 ODPÍNAČ Q1–VYP + ODPOJOVAČ Q2.1– ZAP. – ZAZEMNĚNO
–SB1 TLAČÍTKO ODPÍNAČ Q1– VYP.

Jmenovité napětí	25	kV
Provozní napětí	22	kV
Jmenovité výdržné napětí		
1 min, 50 Hz	50	kV
1,2/50 μs	125	kV
Jmenovitý proud přípojnic	630	A
Jmenovitý proud odbočky	630	A
Zkratová odolnost		
dynamický proud	–	kA
krátkodobý proud	16	kA
doba zkratu	1	s

DOPLNĚNÍ PŘÍSTROJŮ:

UMÍSTĚNÍ PŘÍSTROJŮ:

BT: NÍZKÉ NAPĚTÍ
JISTIČ AC, 1+N: F11
JISTIČ AC, 1+N: F12
VYPÍNAČ BACO VS10–1107, 10A, 400V AC: SA1
SVORKY

P : PANEL
VYPÍNACÍ TLAČÍTKO: SB1
SIGNÁLKA 230V, AC: HL1
SIGNÁLKA 230V, AC: HL2
SIGNÁLKA 230V, AC: HL3

POZNÁMKA:
BARVY SIGNÁLEK DLE ČSN

–.04.2020 – DOPLNIL: HUBÁČEK

Název výkresu		Archivní číslo:	Pořadové číslo:
ROZVADĚČ 22 kV POLE 5	List: 1 Poč.listů: –	DSP–03–2020	07

Název výkresu / Drawing name
OBVODOVÉ SCHÉMA POLE 5
SVORKOVNICE

POLE 5: VÝVODY – T2

Projekt / Project
NsP KARVINÁ
VÝSTAVBA OPERAČNÍCH SÁLŮ A DOSPÁVACÍHO POKOJE
D. 12
PS 11 NAVÝŠENÍ VÝKONU TRAFOSTANICE

Měřítko Scale	Formát Format
1.00	A3

Oddělení / Department
= S = –

Jméno / Name	Podpis	Jméno / Name	Podpis	Jméno / Name	Podpis
–		–		–	
Kreslil / Drawn		Kontroloval / Checked		Schválil / Appr.	

Projekt – č. akce / Order number: –––––
Číslo výkresu / Drawing number: D.12–07
Index/ Index: –
Listy/ Sheets: 01 / 14

Strana	Popis–označení	Revize					Datum	Jméno
01	TITULNÍ STRANA							
02	SEZNAM VÝKRESŮ							
03	SILOVÉ SCHEMA							
04	POMOCNÉ NAPÁJENÍ 230V, AC							
05	POLE 5– OBVODOVÉ SCHÉMA, SIGNALIZACE							
06	POLE 5– OBVODOVÉ SCHÉMA, VÝVOD T2							
07	POLE 5– SVORKOVNICE VÝSTUPNÍ XB1							

	Revize	Datum	Jméno		Datum	Jméno			
a				kres.	09.10.12	ECS	NsP Karviná Výstavba operačních sálů a dospávacího pokoje	D.12 PS 11 Navýšení výkonu trafostanice OBSAH	Projekt ROZVADĚČ R22–POLE 5
b									Číslo zakázky DPS–03–2020
c				kont.					Číslo výkresu D.12 – 07
d									List 2 z 2

=1
+

All technical information contained in this document is the exclusive property of
Only those drawings and diagrams remitted after order booking are binding for execution. All devices shown in this diagram are in open position, drawn out, with operating mechanisms discharged and all power sources off.

Všechny technické informace obsažené v této dokumentaci jsou výhradním vlastnictvím
Pouze výkresy a schémata předaná po registrovaná objednávce jsou závazné.
Všechna zařízení v těchto schématech jsou znázorněna v rozepnuté poloze, vysunuté s nenataženým pohonem a bez napětí.

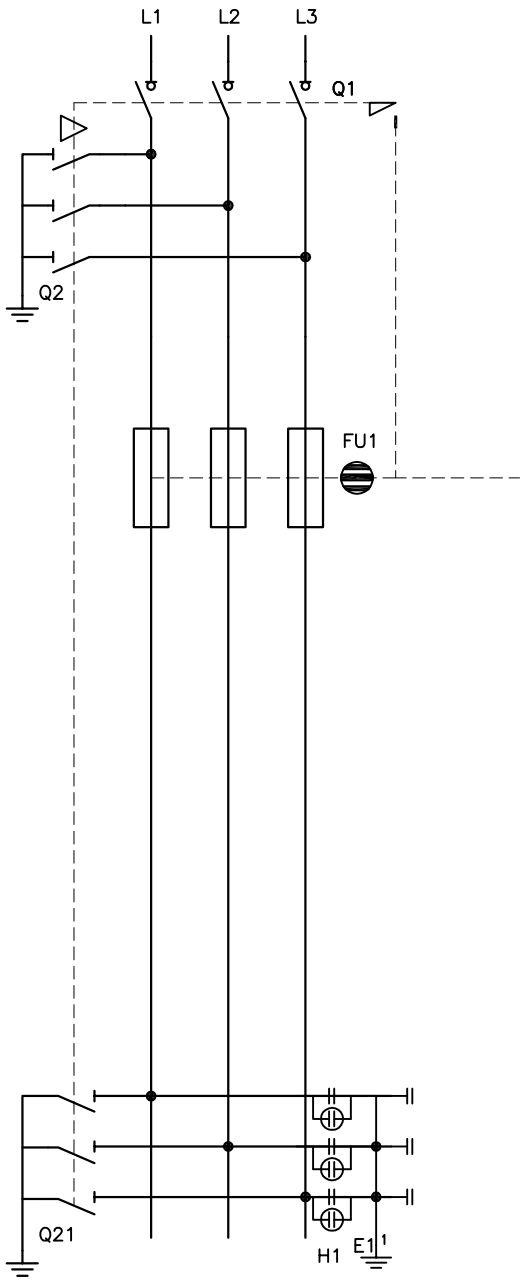

–.04.2020 – DOPLNIL: HUBÁČEK

3	14	D.12–07

Ind. Index	Datum Date	Modifikace/ Modification	Archiv Microfil	Ind. Index	Datum Date
–	–	–			
–	–	–			
–	–	–			

Název výkresu / Drawing name
ROZVADĚČ R22–POLE 5
SILOVÉ SCHÉMA POLE QM

Projekt / Project
D.12 PS 11
NAVÝŠENÍ VÝKONU TRAFOSTANICE

NsP KARVINÁ
VÝSTAVBA OPERAČNÍCH SÁLŮ
A DOSPÁVACÍHO POKOJE

Číslo výkresu / Drawing number
D.12–07

Index změny / Modif.index

List / Sheet
03

Listů / Sheeets
014

All technical information contained in this document is the exclusive property of
Only those drawings and diagrams remitted after order booking are binding for execution. All devices shown in this diagram are in open position, drawn out, with operating mechanisms discharged and all power sources off.

Všechny technické informace obsažené v této dokumentaci jsou výhradním vlastnictvím
Pouze výkresy a schémata předaná po registrovaná objednávce jsou závazné.
Všechna zařízení v těchto schématech jsou znázorněna v rozepnuté poloze, vysunuté s nenataženým pohonem a bez napětí.

POMOCNÉ NAPÁJENÍ

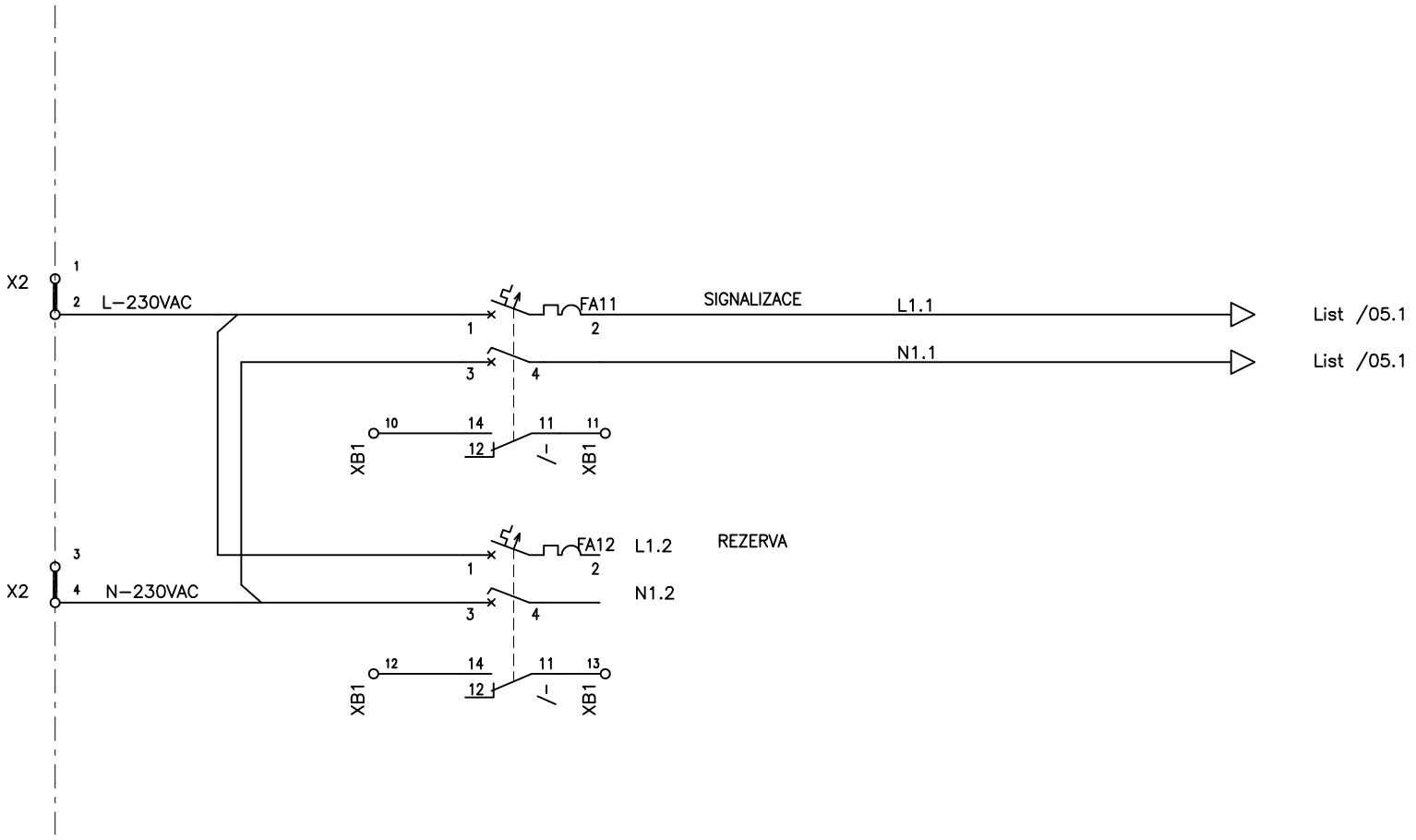

04/.2020 – DOPLNIL: HUBÁČEK

Ind. Index	Datum Date	Modifikace/ Modification	Archiv Microfil	Ind. Index	Datum Date
–	–	–			
–	–	–			
–	–	–			

Název výkresu / Drawing name: ROZVADĚČ R22-POLE 5 POMOCNÉ NAPÁJENÍ QM

Projekt / Project: D.12 PS 11 NAVÝŠENÍ VÝKONU TRAFOSTANICE

NsP KARVINÁ
VÝSTAVBA OPERAČNÍCH SÁLŮ
A DOSPÁVACÍHO POKOJE

Číslo výkresu / Drawing number: 259E6-1850

Index změny / Modif.index: ---

List / Sheet: 04

Listů / Sheeets: 014

4	14	D.12-07

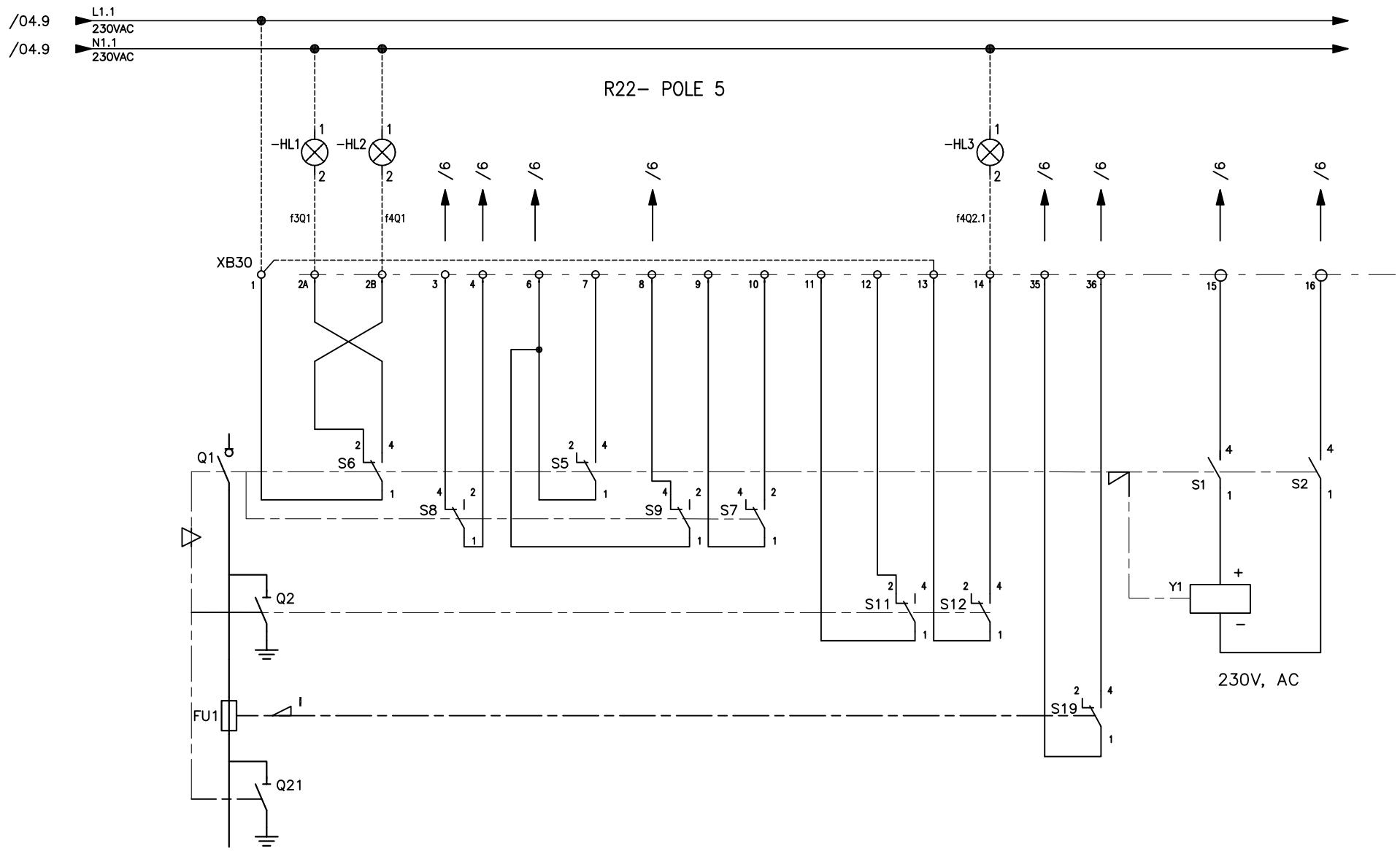

All technical information contained in this document is the exclusive property of Only those drawings and diagrams remitted after order booking are binding for execution. All devices shown in this diagram are in open position, drawn out, with operating mechanisms discharged and all power sources off.

Všechny technické informace obsažené v této dokumentaci jsou výhradním vlastnictvím Pouze výkresy a schémata předaná po registrovaná objednávce jsou závazné. Všechna zařízení v těchto schématech jsou znázorněna v rozepnuté poloze, vysunuté s nenataženým pohonem a bez napětí.

–.04.2020 – DOPLNIL: HUBÁČEK

5	14	D.12-07

Ind. Index	Datum Date	Modifikace/ Modification	Archiv Microfil	Ind. Index	Datum Date
–	–	–			
–	–	–			
–	–	–			

Název výkresu / Drawing name
ROZVADĚČ R22-POLE 5
POMOCNÉ KONTAKTY QM

Projekt / Project
D.12 PS 11
NAVÝŠENÍ VÝKONU TRAFOSTANICE

NsP KARVINÁ
VÝSTAVBA OPERAČNÍCH SÁLŮ
A DOSPÁVACÍHO POKOJE

Číslo výkresu / Drawing number
DPS-03-2020

Index změny / Modif.index

List / Sheet
05

Listů / Sheeets
014

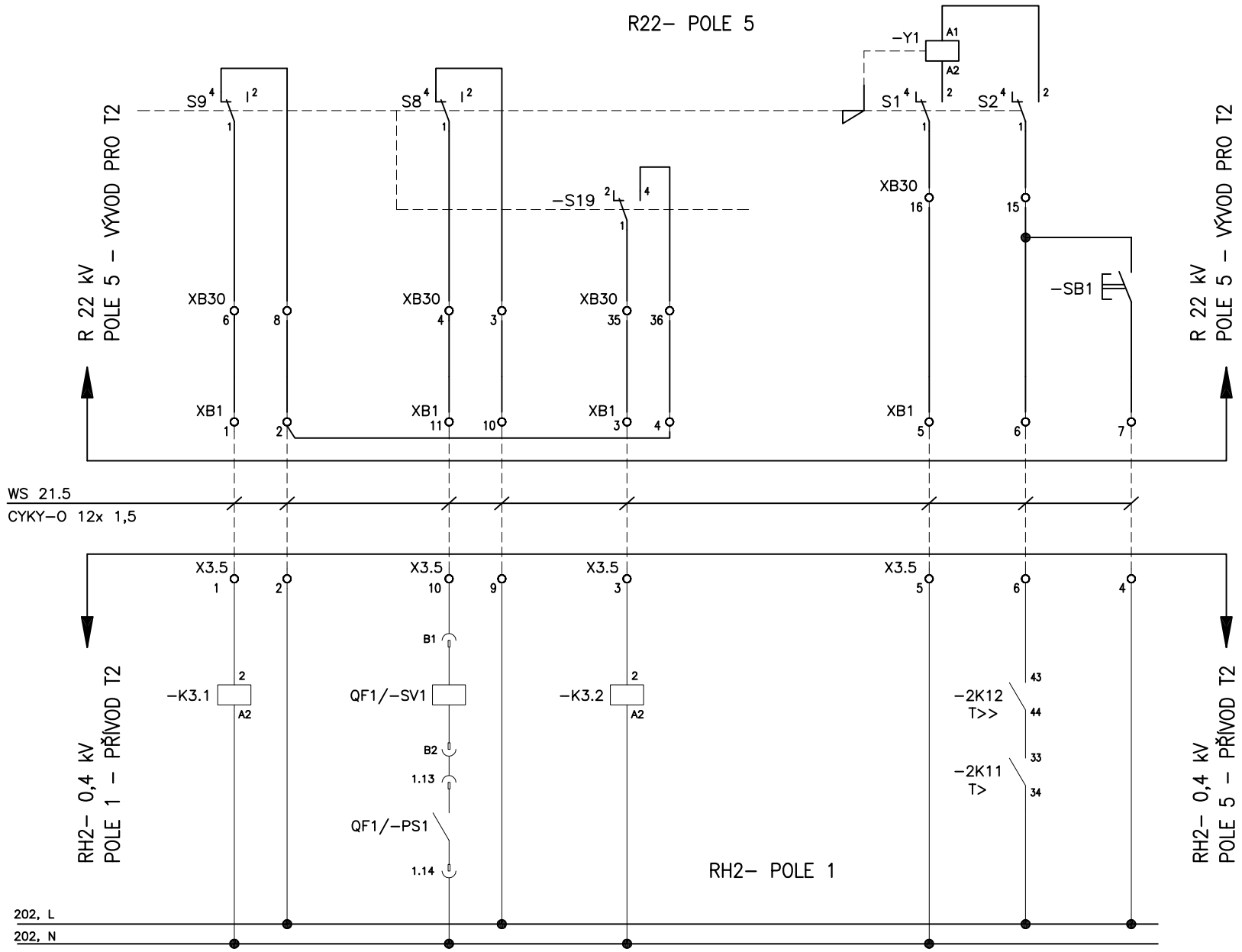

POZNÁMKA:
SVORKOVNICI XB1 OPATŘIT TABULKOU " POZOR NA SVORKOVNICI CIZÍ NAPĚTÍ"
NA SVORKOVNICI XB1 JE CIZÍ NAPĚTÍ Z ROZVADĚČE RH2– I PŘI VYPNUTÉM JISTIČI FA11

04/.2020 – DOPLNIL: HUBÁČEK

All technical information contained in this document is the exclusive property of
Only those drawings and diagrams remitted after order booking are binding for execution. All devices shown in this diagram are in open position, drawn out, with operating mechanisms discharged and all power sources off.

Všechny technické informace obsažené v této dokumentaci jsou výhradním vlastnictvím
Pouze výkresy a schémata předaná po registrovaná objednávce jsou závazné.
Všechna zařízení v těchto schématech jsou znázorněna v rozepnuté poloze, vysunuté s nenataženým pohonem a bez napětí.

Ind. Index	Datum Date	Modifikace/ Modification	Archiv Microfil	Ind. Index	Datum Date
–	–	–			
–	–	–			
–	–	–			

Název výkresu / Drawing name ROZVADĚČ R22–POLE 5 SIGNALIZACE QM	Projekt / Project D.12 PS 11 NAVÝŠENÍ VÝKONU TRAFOSTANICE	NsP KARVINÁ VÝSTAVBA OPERAČNÍCH SÁLŮ A DOSPÁVACÍHO POKOJE	Číslo výkresu / Drawing number DPS–03–2020	
			Index změny / Modif.index –––	List / Sheet 06	Listů / Sheeets 014

6	14	D.12–07

Svorkovnice výstupní XB1 (POLE 5)

VÝVOD T2

1	2	3	4	5	6	7	8
Č. typu Průměru Délka Kabel	Vodič	z =Install+Loc-ID:CP	Křížové reference	Můstek	Svorka-Č.	do =Install+Loc-ID:CP	Vodič / Č. typu Průměr Délka Kabel / WS 21.5 CYKY-O 12x 1,5
-	-	-6 :XB30	/6		1	-1 :X3.5/RH2-POLE 1	X
		-8 :XB30		●	2	-2 :X3.5/RH2-POLE 1	X
		-35 :XB30			3	-3 :X3.5/RH2-POLE 1	X
		-36 :XB30		●	4		
		-16 :XB30			5	-5 :X3.5/RH2-POLE 1	X
		-15 :XB30			6	-6 :X3.5/RH2-POLE 1	X
		-2 :SB1			7	-4 :X3.5/RH2-POLE 1	X
					8		
					9		
		-14 :FA11	/4.5		10		
		-11 :FA11			11		
		-14 :FA12			12		
		-11 :FA11			13		
					14		
					15		
					16		

Poznámky

-

	Revize	Datum	Jméno		Datum	Jméno
a				kres.	10.10.12	ECS
b						
c				kont.		
d						

NsP Karviná
Výstavba operačních sálů
a dospávacího pokoje

D.12 PS 11
Navýšení výkonu trafostanice
Svorkovnice XB1

Projekt: ROZVADĚČ R22-POLE 5

=1

Číslo zakázky: DPS-03-2020

Číslo výkresu: D.12-07

List 9A

z 6