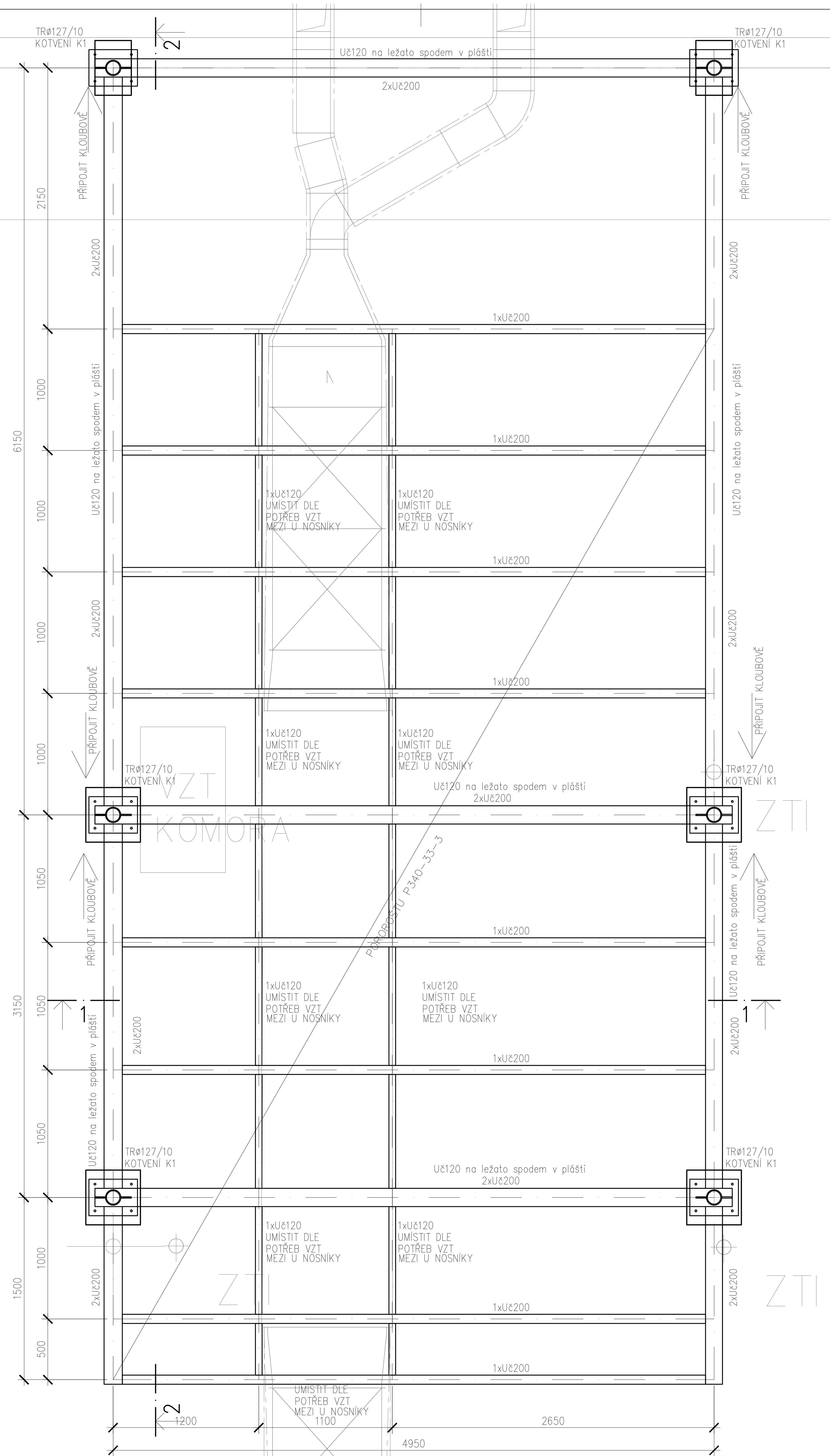

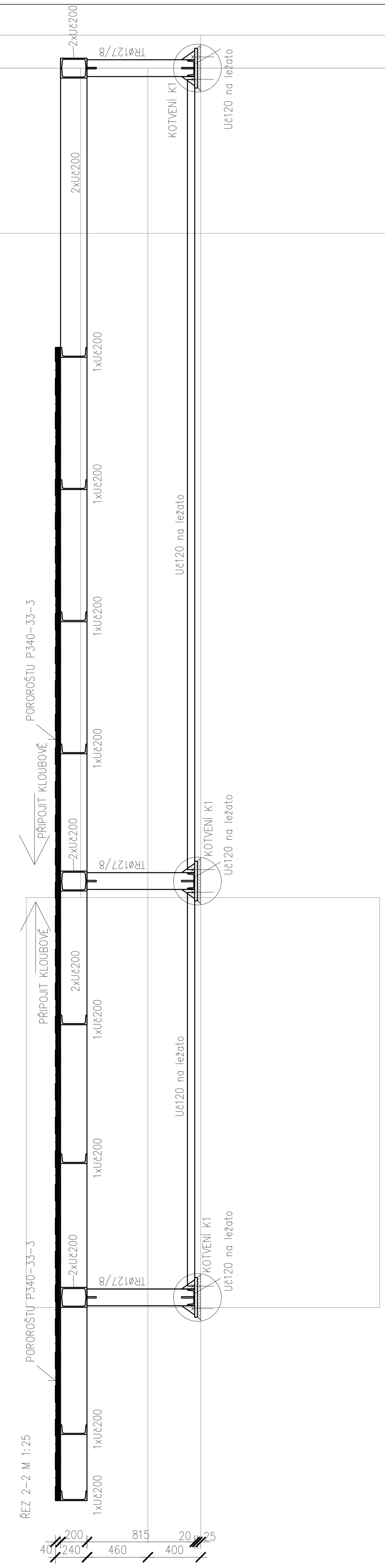

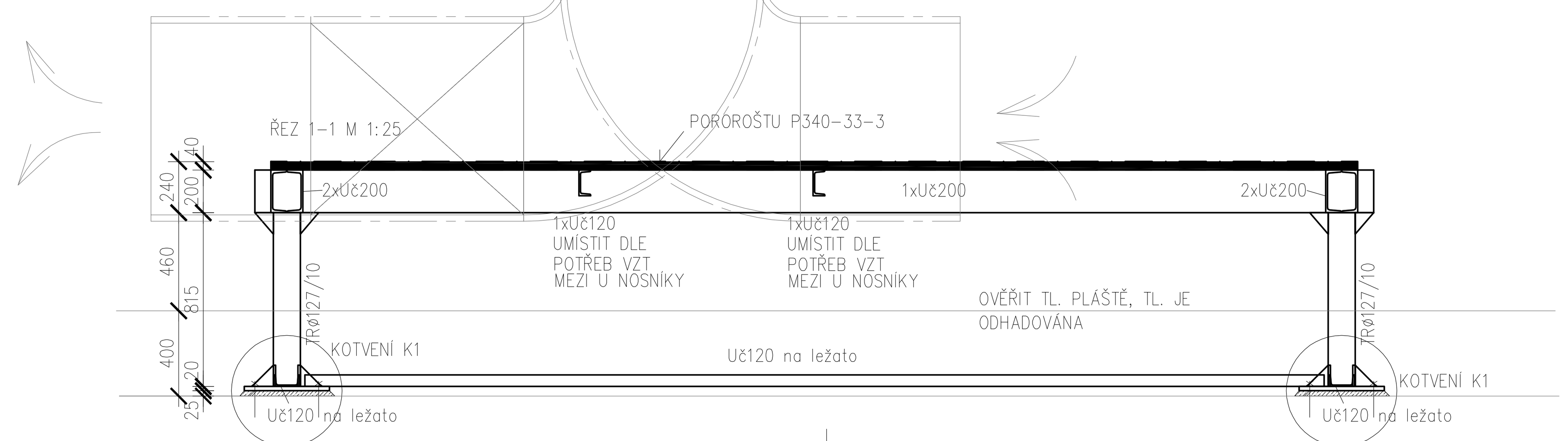

KOTVENÍ K1

M 1:10

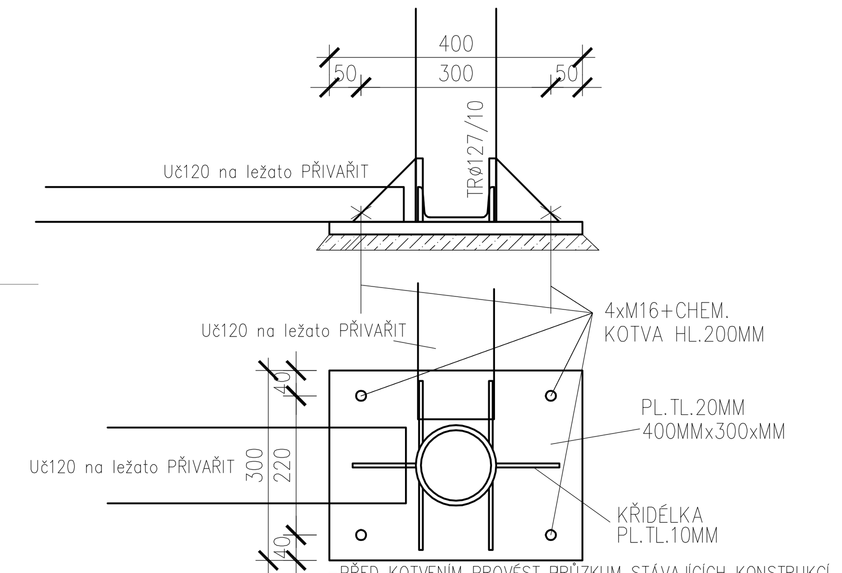

-PŘED KOTVENÍM PROVÉST PRŮZKUM STÁVAJÍCÍCH KONSTRUKCÍ
-NUTNO DETEKOVAT STAV. VÝZTUŽ STAV. ŽB KCÍ
-NESMÍ BÝT PŘERUŠENÁ STAV. VÝZTUŽ
-SLOUPEK VYPLNIT IZOLANTEM

VÝPIS OCELI

OZN.	POPIS	DÉLKA M	KS	DÉLKA CELKEM M'; M2	KG/M' KG/M2	CELKEM KG
	2xUč200			38,00	50,600	1315,60
	1xUč200			38,40	25,300	910,80
	1xUč120			17,20	13,400	294,80
	TRK 127/10			4,89	28,90	141,32
	P340-33-3			45,00	37,500	1687,50
	KOTVENÍ					300,00
HMOTNOST CELKEM					KG	4650,02
HMOTNOST CELKEM	(+15% NA SVARY, PROPOJENÍ)				KG	5347,52

OCEL S235
POVRCHOVÁ ÚPRAVA ŽÁROVÝ POZINK
PODLAHA Z POROROŠTU P340-33-3 44M2
M16 8.8+CHEM. KOTVA HL.200MM.....24KS

POZNÁMKA

-VÝKRESY JSOU ZPRACOVÁNY V ROZSAHU DLE VYHLÁŠKY Č. 499/2006 Sb. PŘÍLOHA Č.2, VÝKRESY SLOUŽÍ JAKO PODKLAD PRO VYPRACOVÁNÍ DÍLENSKÝCH VÝKRESŮ. PŘED PROVÁDĚNÍM DÍLENSKÝCH VÝKRESŮ JE NUTNÉ VEŠKERÉ ČÁSTI NOVÝCH A STÁVAJÍCÍCH KONSTRUKCÍ ZAMĚŘIT PŘÍMO NA STAVBĚ. DÍLENSKÉ VÝKRESY JE NUTNÉ SCHVÁLIT STATIKEM STAVBY
-SVARY PROVÁDĚT NA PLNOU ÚNOSNOST (PLNĚ PROVAŘENÝ PRŮŘEZ), SVARY PROVÁDĚT V TLOUŠŤCE MATERIÁLU. SVARY MUSÍ PROVÁDĚT OSOBA S PŘÍSLUŠNÝM CERTIFIKÁTEM.
-PŘI PROVÁDĚNÍ VŠECH TYPŮ KONSTRUKCÍ (MONOLITICKÉ ŽB, OCELOVÉ, ZDĚNÉ, DŘEVĚNÉ) JE NUTNO SE ŘÍDIT PLATNÝMI ČSN EN O PROVÁDĚNÍ JEDNOTLIVÝCH TYPŮ KONSTRUKCÍ
-PŘI POUŽÍVÁNÍ KOTVÍCÍ TECHNIKY (HILTI, FISCHER), POPŘÍPADĚ PŘI POUŽITÍ JINÝCH SYSTÉMOVÝCH ŘEŠENÍ JE NUTNÉ SE ŘÍDIT TECHNOLOGICKÝMI POSTUPY A KONSTRUKČNÍMI ZÁSADAMI, KTERÉ UVÁDÍ VÝROBCE. PRO KOTVENÍ NA CHEMICKÉ KOTVY POUŽÍT CERTIFIKOVANÝ MATERIÁL NAPŘ HILTI, FICHER ATD..
-VEŠKERÉ PRVKY NA STŘEŠNÍCH KONSTRUKCÍ JE NUTNÉ KOTVIT PROTI SÁNÍ A TLAKU VĚTRU. SÍLY SÁNÍ VĚTRU VIZ STATICKÉ POSOUZENÍ
-PŘED REALIZACÍ A ZPRACOVÁNÍM DÍLENSKÉ DOKUMENTACE JE NUTNÉ PROVÉST PRŮZKUM STÁVAJÍCÍCH KONSTRUKCÍ A DOPŘESN IT KOTVENÍ PŘÍMO NA STAVBĚ. PŘI DOPŘESNĚNÍ KOTVENÍ JE NUTNÉ ÚČAST STATIKA STAVBY.
-DVOJICI NOSNÍKU DO TRUHLÍKU UTĚSNIT TMELEM A PROVAŘIT
-POLOŽKA 1xU120 JE NUTNÉ UMÍSTIT DLE PODPŮRNÝCH NOŽEK VZT JEDNOTKY ... BUDE DOPŘESNĚNO PO VÝBĚRU DODAVATELE VZT A BUDE KONZULTOVÁNO SE STATIKEM STAVBY

PRO ZPRACOVÁNÍ PROVÁDĚCÍ DOKUMENTACE NEBYLA K DISPOZOCI PODROBNÁ DOKUMENTACE KE STÁVAJÍCÍMU STAVU. VEŠKERÉ KONSTRUKCE JSOU NAVRŽENY NA ZÁKLADĚ PŘEDPOKLADŮ, KTERÉ JE NUTNÉ NA STAVBĚ POTVRDIT. PŘI REALIZACI BUDE PROVÁDĚN POSTUPNĚ PRŮZKUM DOTČENÝCH KONSTRUKCÍ A ZA ÚČASTI STATIKA A HLAVNÍHO PROJEKTANTA BUDOU UPŘESŇOVÁNY NEBO POTVRZOVÁNY NAVRŽENÉ KONSTRUKCE.

-PŘED REALIZACÍ A ZPRACOVÁNÍM DÍLENSKÉ DOKUMENTACE JE NUTNÉ PROVÉST PRŮZKUM STÁVAJÍCÍCH KONSTRUKCÍ A DOPŘESNIT KOTVENÍ PŘÍMO NA STAVBĚ. PŘI DOPŘESNĚNÍ KOTVENÍ JE NUTNÉ ÚČAST STATIKA STAVBY.
-STŘEŠNÍ PLÁŠŤ JE NUTNÉ ZPĚTNĚ DOPLNIT A PŘEKOTVIT

Tato projektová dokumentace je provedena dle §134 odstavce 7 zákona č.183/2006 Sb. jako dokumentace pro provedení stavby. Nenahrazuje dílenskou dokumentaci dodavatele stavby.

DOKUMENTACE PRO PROVEDENÍ STAVBY
NENAHRAZUJE DÍLENSKOU DOKUMENTACI !!!!!

KŘÍDLO H-AMBULANCE
ODDĚLENÍ REHABILITACE 1.PP

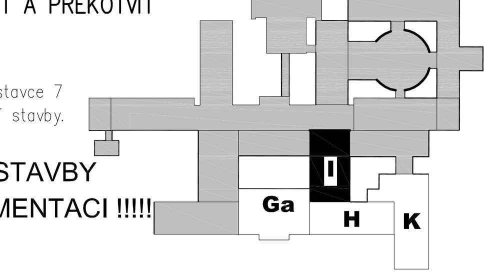

zodpovědný projektant profese: Ing. Robin Kulhánek, UNO statik s.r.o.	Zodp. projektant: Ing. Michal Klimša	Amun Pro s.r.o. 739 53 Třanovice 1 michal@amunpro.cz,mob.:+420 728 463 908
Investor: Nemocnice s poliklinikou Havířov, přís.org, Dělnická 1132/24, Město, 73601 Havířov		
Místo stavby: parc. č.2230/1, k.ú. Havířov – Město		Formát: 840x594
Akce: REKONSTRUKCE AMBULANTNÍ REHABILITACE NEMOCNICE S POLIKLINIKOU V HAVÍŘOVĚ,p.o.		Datum: 04/2021
		Účel: DSP, DPS
		Č. zakázky: 11.09/20
Část: D.1.2. Stavebně konstrukční řešení		Měřítko: 1:25
Obsah výkresu: KŘÍDLO I-VODOLÉČBA OCELOVÁ KONSTRUKCE POD VZT2	Číslo paré	Č. výkresu: D.1.2.c-206