STÁVAJÍCÍ+BOURAČKY STAV 1.PP–KŘÍDLO I
M1:100

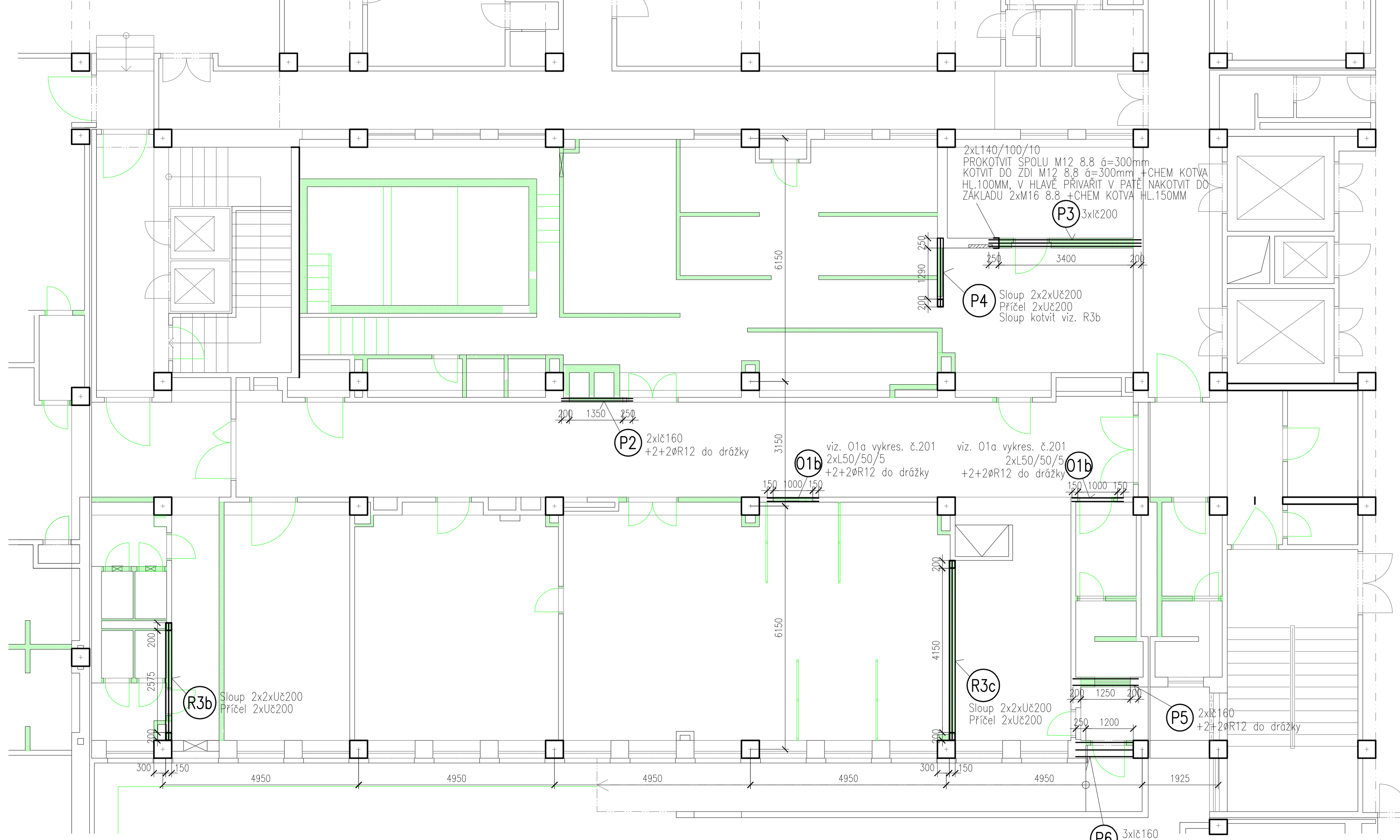

NOVÝ STAV STAV 1.PP–KŘÍDLO I
M1:100

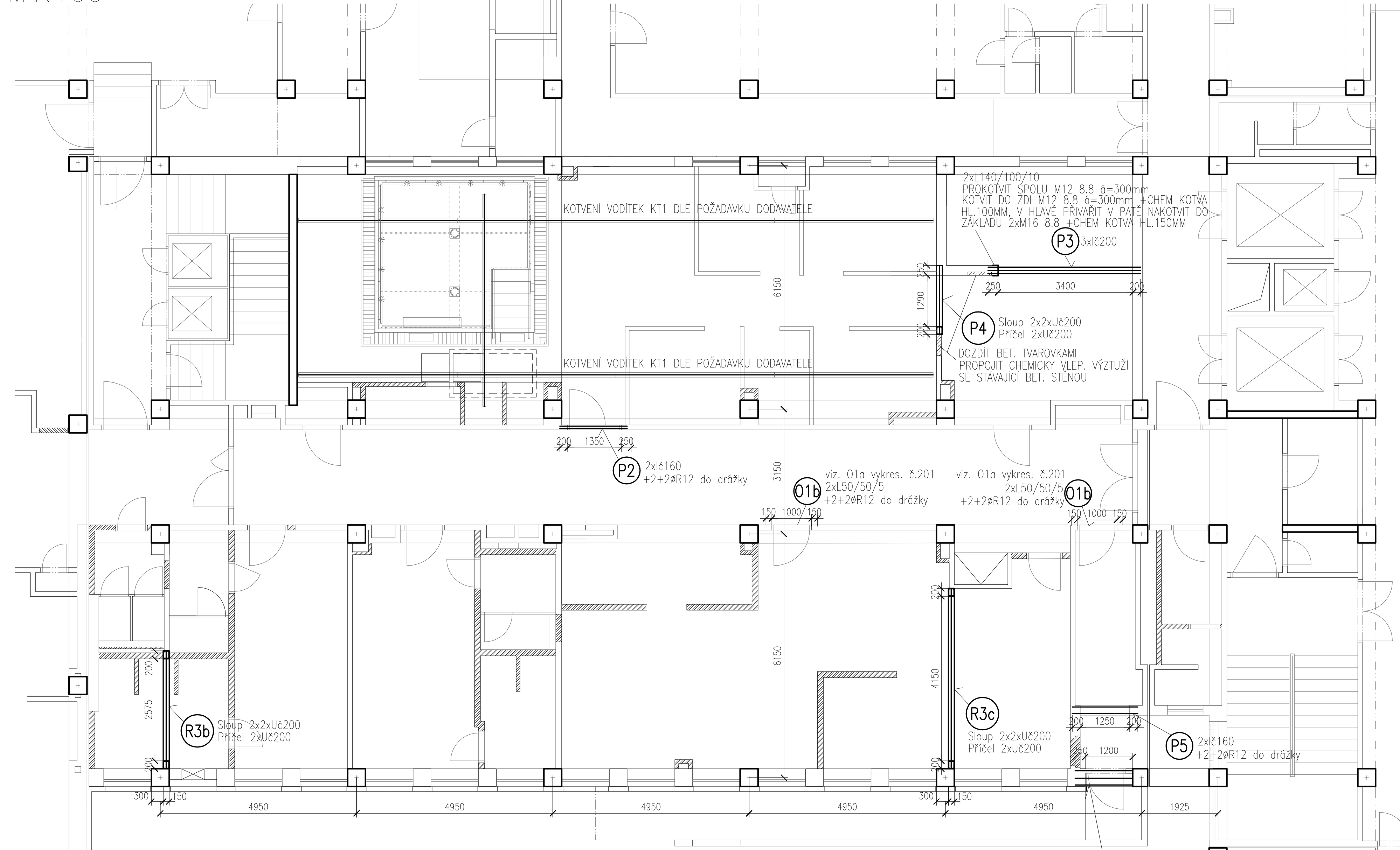

POZNÁMKY OBECNÉ

- PŘI PROVÁDĚNÍ VŠECH TYPŮ KONSTRUKCÍ (MONOLITICKÉ ŽB, OCELOVÉ, ZDĚNÉ, DŘEVĚNÉ) JE NUTNO SE ŘÍDIT PLATNÝMI ČSN EN O PROVÁDĚNÍ JEDNOTLIVÝCH TYPŮ KONSTRUKCÍ
- STAVEBNĚ KONSTRUKČNÍ ŘEŠENÍ JE PROVEDENO VE STUPNI REALIZAČNÍ DOKUMENTACE. POKUD NEBUDOU PROVEDENY OSTATNÍ PROFESE VE STUPNI REALIZAČNÍ DOKUMENTACE JE NUTNÉ,ABY SI ZHOTOVITEL TYTO PROFESE ZKOORDINOVAL PŘÍMO NA STAVBĚ.
- PŘI POUŽÍVÁNÍ KOTVÍCÍ TECHNIKY (HILTI, FISCHER), POPŘÍPADĚ PŘI POUŽITÍ JINÝCH SYSTÉMOVÝCH ŘEŠENÍ JE NUTNÉ SE ŘÍDIT TECHNOLOGICKÝMI POSTUPY A KONSTRUKČNÍMI ZÁSADAMI, KTERÉ UVÁDÍ VÝROBCE. PRO KOTVENÍ NA CHEMICKÉ KOTVY POUŽÍT CERTIFIKOVANÝ MATERIÁL NAPŘ HILTI, FICHER ATD..
- V PŘÍPADĚ SVAŘOVÁNÍ ZAVÉST KONTROLNÍ HLÍDKY, TL. SVARU DLE TL. MATERIÁLU
- PŘÍPADNÉ ODCHYLKY ZJIŠTĚNÉ NA STAVBĚ JE NUTNÉ KONZULTOVAT S PROJEKTANTEM STATIKEM
- PŘI REALIZACI NUTNÝ STATICKÝ DOZOR. PŘE REALIZACÍ OKLEPAT OMÍTKY A PODCHYCENÉ OTVORŮ POTVRDIT STATIKEM PO PROHLÍDCE.
- **PŘED REALIZACÍ JE NUTNÉ ZPRACOVAT A ODSOUHLASIT DÍLENSKÉ VÝKRESY. VEŠKERÉ KONSTRUKCE JE NUTNÉ ZAMĚŘIT PŘÍMO NA STAVBĚ**
- **PŘED REALIZACÍ JE NUTNÉ PROVÉST PODROBNÝ PRŮZKUM DOTČENÝCH STÁVAJÍCÍCH KONSTRUKCÍ. ODLIŠNOSTI JE NUTNÉ KONZULTOVAT S PROJEKTANTEM STAVBY, KTERÝ NAVRŽENÉ ŘEŠENÍ DLE POTŘEBY UPRAVÍ. NUTNÁ ÚČAST STATIKA, PO ODKRYTÍ PODHLEDŮ UPŘESNIT PODCHYCENÍ OTVORŮ PRO VEDENÍ VZT.**
- **PROSTUPY VZT NESMÍ BÝT PORUŠENY NOSNÉ KONSTRUKCE OBJEKTU, PRŮVLAKY, SLOUPY, STROPY ATD. V PŘÍPADĚ KOLIZE JE NUTNÉ KONTAKTOVAT STATIKA**
- BOURACÍ PRÁCE MUSÍ BÝT PROVÁDĚNY DLE PLATNÝCH ČSN EN, PŘEDPISŮ, A ZAŽITÝCH POSTUPŮ.
- V ~PŘÍPADĚ ZŘIZOVÁNÍ NEBO ROZŠIŘOVÁNÍ OTVORŮ V ~NOSNÝCH STĚNÁCH NEBO PŘÍČKÁCH JE NUTNÉ VŽDY PROVIZORNĚ PODCHYTIT STÁVAJÍCÍ KONSTRUKCE SVISLÉ I VODOROVNÉ. JE NUTNÉ PROVÉST DEFINITIVNÍ PODCHYCENÍ, ZAJISTIT

KOTVENÍ VODÍTEK KT1
M1:25

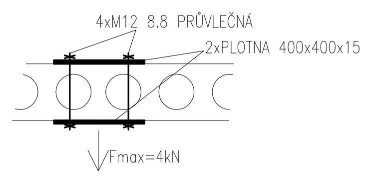

- PŘED REALIZACÍ BUDE PROVEDEN PRŮZKUM PANELŮ, ROZMÍSTĚNÍ A TLOUŠŤKA
- NA ZÁKLADĚ PRŮZKUMU BUDE KOTVENÍ DOPŘESNĚNO PŘÍPADNĚ POTVRZENO
- V NEJHORŠÍM PŘÍPADĚ BUDOU POUŽITY PRŮVLEČNÉ KOTVY VIZ. SCHÉMA
- ROZMÍSTĚNÍ A NOSNOST KOTEV BUDE UPŘESNĚNA PO VÝBĚRU DODAVATELE SYSTÉMU
- NUTNÁ ÚČAST A KONZULTACE SE STATIKEM

DETAIL D3
M1:25

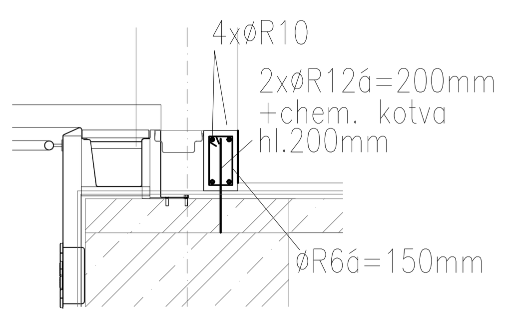

PŮDORYS BAZÉN 1:50
M1:50

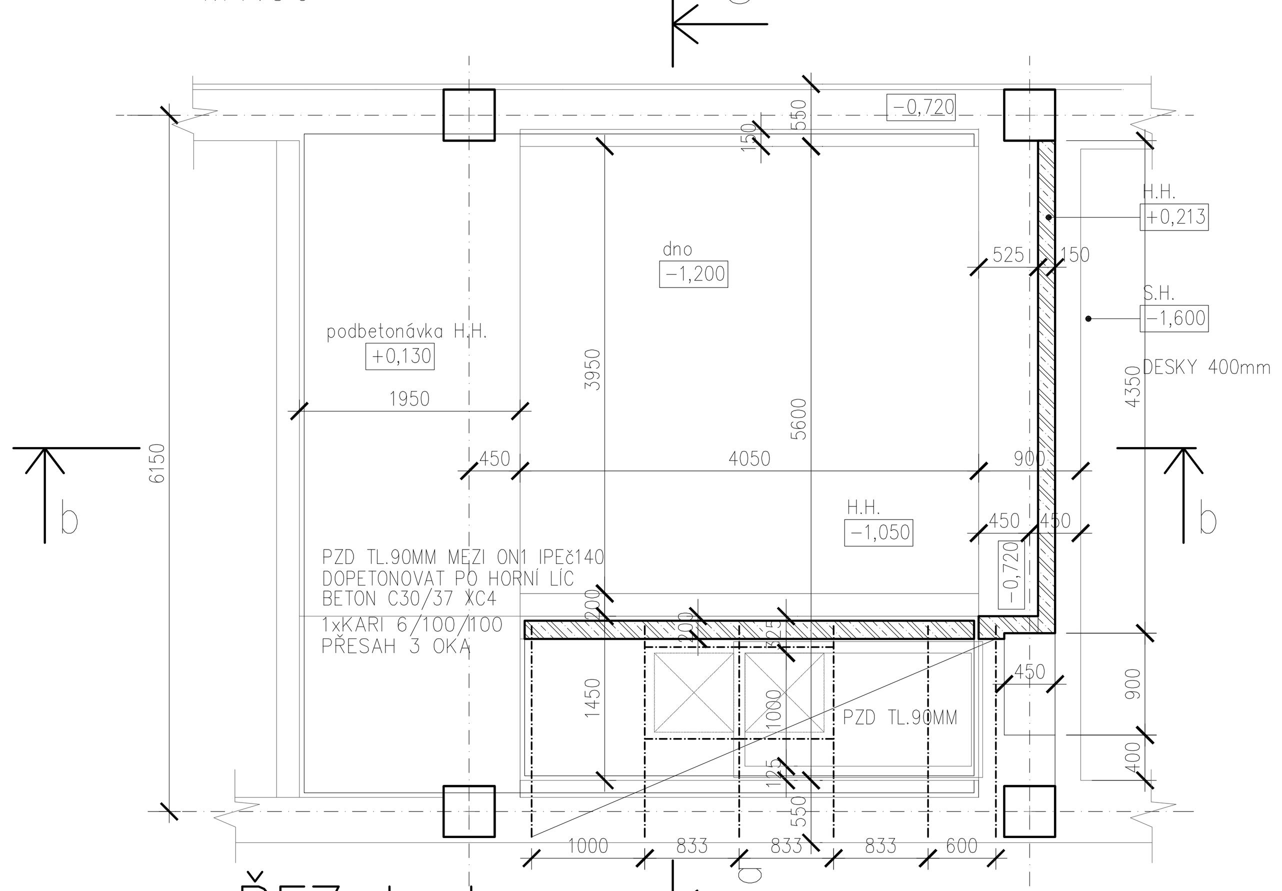

ŘEZ b–b
M1:50

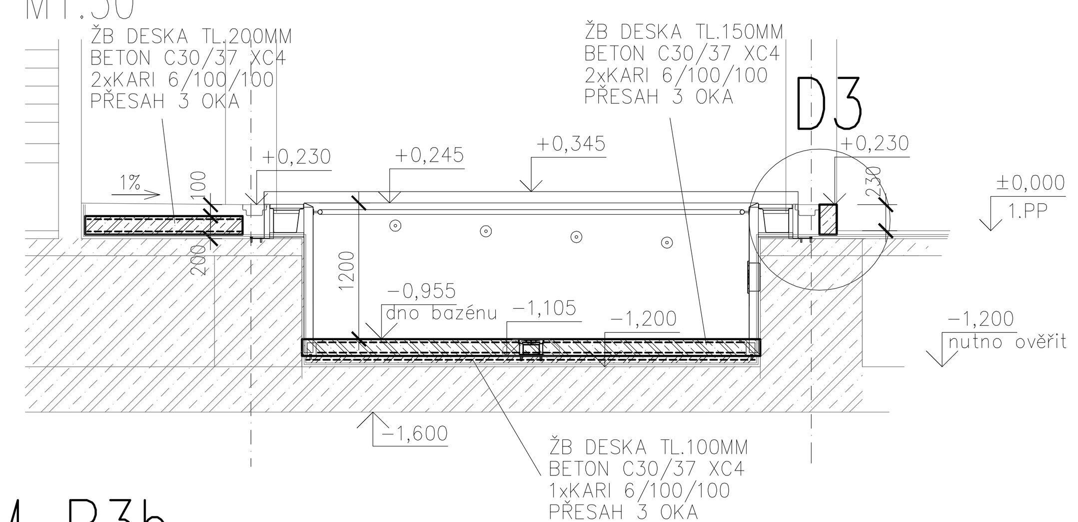

RÁM R3b
M1:50

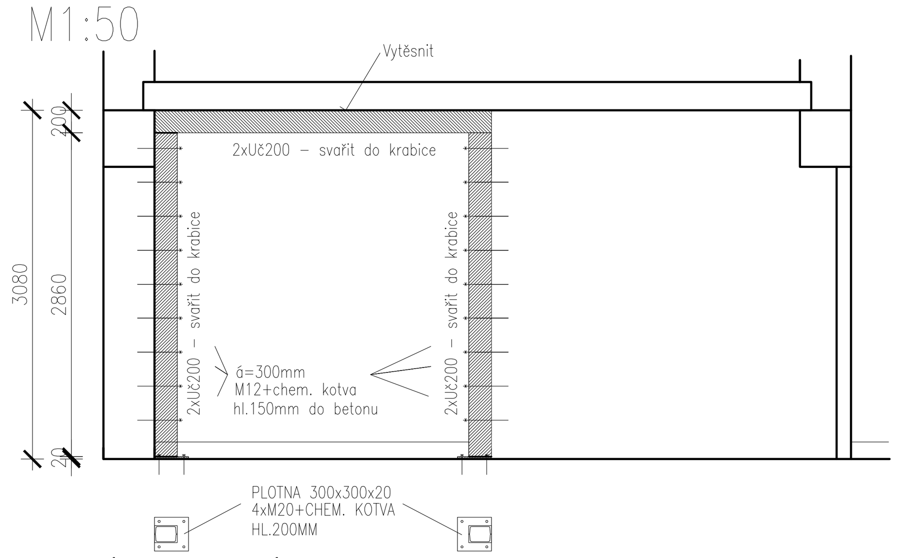

POZNÁMKY OBECNÉ

- PŘI BOURÁNÍ STÁVAJÍCÍCH KONSTRUKCÍ JE NUTNÉ ZAJISTIT STABILITU KONSTRUKCÍ, KTERÉ ZŮSTANOU PONECHÁNY. PŘI BOURACÍCH PRACÍCH, STEJNĚ TAK JAKO PŘI OSTATNÍCH STAVEBNÍCH PRACÍCH, MUSÍ BÝT DODRŽENÁ PŘÍSLUŠNÁ USTANOVENÍ ZÁKONA Č. 309/2006 SB. A NAŘÍZENÍ VLÁDY Č. 591/2006 SB. O BEZPEČNOSTI PRÁCE NA STAVENIŠTI.
- NOVÉ VYZDÍVKY KOTVIT SYSTÉMOVÝMI SPONAMI NEBO CHEMICKY VLEPENOU VÝZTUŽÍ ø2xR6á=250MM DO HL. 100MM
- PŘED REALIZACÍ DETEKOVAT NOSNOU VÝZTUŽ V NOSNÝCH KONSTRUKCÍCH. STAVEBNÍMI ÚPRAVAMI NESMÍ DOJÍT K PŘERUŠENÍ. JE NUTNO PROVÉST PRŮZKUM KRICÍ VRSTVY A DLE POTŘEBY UPRAVIT VLEPENOU VÝZTUŽ
- PŘI KOTVENÍ VZT JEDNOTEK DO DUTINOVÝCH PANELŮ JE NUTNÉ POUŽÍT KOTVY PRO DUTINOVÉ PANELY. JE NUTNÉ DODRŽET TECHNOLOGICKÉ POŽADAVKY KOTEVNÍHO SYSTÉMU
- OSTATNÍ PŘEKLADY V PŘÍČKÁCH A BOURANÝCH OTVORECH V PŘÍČKÁCH JSOU ZNÁZORNĚNY VE STAVEBNÍM ŘEŠENÍ

POSTUP PROVÁDĚNÍ NOVÝCH OTVORŮ

- PODEPŘÍT STÁVAJÍCÍ SVISLÉ KONSTRUKCE A VODOROVNÉ KONSTRUKCE KOLEM OTVORU AŽ DO NEJNIŽŠÍHO PODLAŽÍ
- VYSEKAT DRÁŽKU Z JEDNÉ STRANY ZDIVA PRO OSAZENÍ PŘEDEPSANÉHO PROFILU. ULOŽIT TO MALTOVÉHO LOŽE NA OCELOVOU PLOTNU TL.10MM TAK ABY
- NOVÝ PŘEKLAD ŘÁDNĚ UKLINOVAT ROZPÍNAVOU MALTOU NEBO OCELOVÝMI PLECHY TAK ABY NOSNÍK DOLÉHAL K HORNÍMU LÍCI
- NECHAT VYTVRDNOUT, TOTÉŽ PROVÉST Z DRUHÉ STRANY
- MOŽNO ODSTRANIT PROVIZORNÍ PODEPŘENÍ, NOVÝ PŘEKLAD POŽÁRNĚ CHRÁNIT

DETAIL D1
M1:25

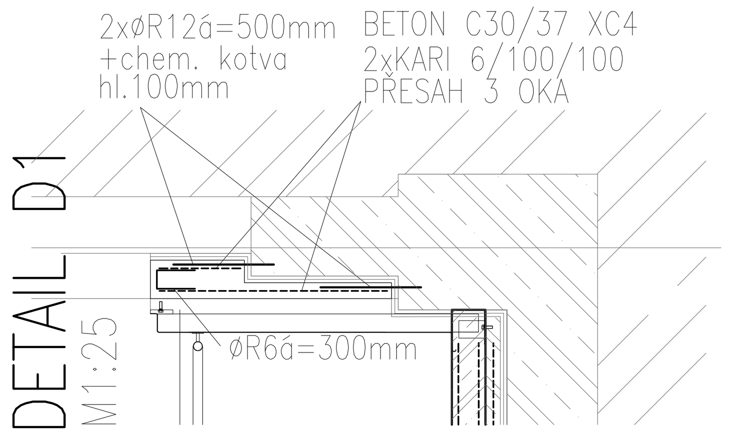

ŘEZ a–a
M1:50

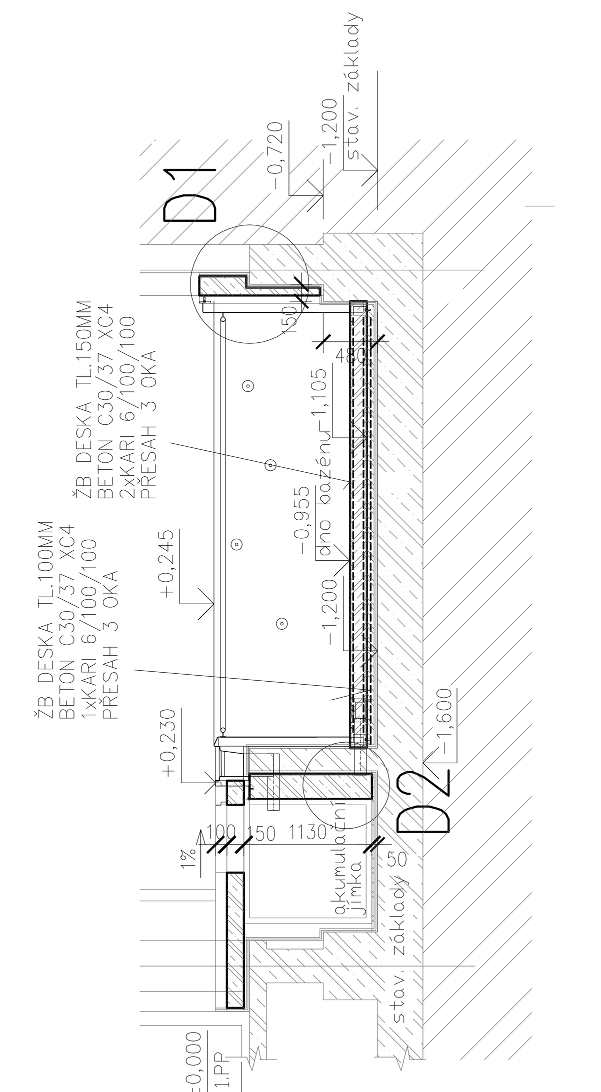

DETAIL D2
M1:25

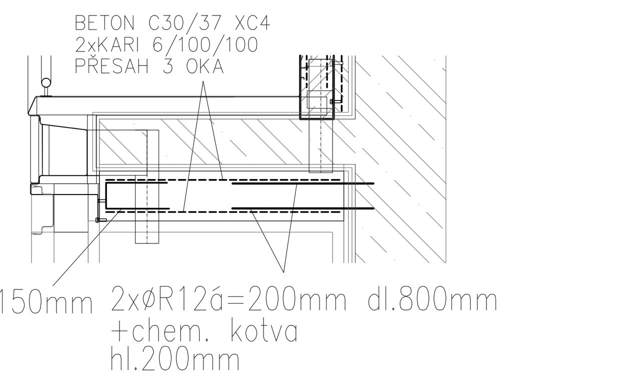

RÁM R3c
M1:50

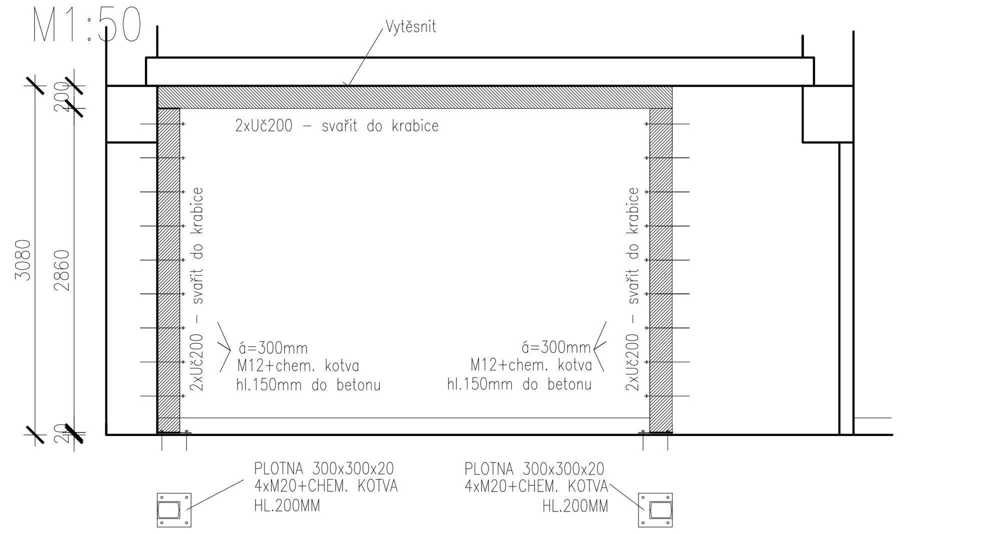

PRO ZPRACOVÁNÍ PROVÁDĚCÍ DOKUMENTACE NEBYLA K DISPOZOCI PODROBNÁ DOKUMENTACE KE STÁVAJÍCÍMU STAVU. VEŠKERÉ KONSTRUKCE JSOU NAVRŽENY NA ZÁKLADĚ PŘEDPOKLADŮ, KTERÉ JE NUTNÉ NA STAVBĚ POTVRDIT. PŘI REALIZACI BUDE PROVÁDĚN POSTUPNĚ PRŮZKUM DOTČENÝCH KONSTRUKCÍ A ZA ÚČASTI STATIKA A HLAVNÍHO PROJEKTANTA BUDOU UPŘESŇOVÁNY NEBO POTVRZOVÁNY NAVRŽENÉ KONSTRUKCE.

VÝPIS OCELI

PŘED VÝROBOU NUTNO PŘESNĚ ZAMĚŘIT PŘÍMO NA STAVBĚ

OZN.	POPIS	DÉLKA M	KS	DÉLKA CELKEM M'	KG/M'	HMOTNOST CELKEM KG
R3b	Uč200	2,975	2	5,95	25,30	150,53
	Uč200	2,860	4	11,44	25,30	289,43
	Kotvení					50,00
R3c	Uč200	4,550	2	9,10	25,30	230,23
	Uč200	2,860	4	11,44	25,30	289,43
	Kotvení					50,00
P3	Ič200	3,850	3	11,55	26,30	303,77
	Kotvení					50,00
P4	Uč200	1,740	2	3,48	25,30	88,04
	Uč200	2,860	2	5,72	25,30	144,74
	Kotvení					50,00
P2	Ič160	1,800	2	3,60	17,90	64,44
P5	Ič160	1,650	2	3,30	17,90	59,07
P6	Ič160	1,450	3	4,35	17,90	77,87
01b	L50/50/5	1,300	4	5,20	3,77	19,60
	Kotvení					50,00
ON1	IPEč140			20,00	12,90	258,00
VZT	PODCHYCENÍ					2000,00
ZA	ZÁVĚS ZDVIHADLO					1000,00
HMOTNOST CELKEM				KG		5225,15
HMOTNOST CELKEM (+20% PŘÍPOJE.)				KG		6270,18

OCEL S235 + NÁTĚR PRO VENKOVNÍ PROSTŘEDÍ AGR. C3 5–15LET, POŽ CHRÁNIT
OCEL S235 + NÁTĚR PRO VENKOVNÍ PROSTŘEDÍ AGR. C5 5–15LET, strop nad jímkou
M12 8.8+CHEM. KOTVA HL. 150MM.......300KS
M20 8.8+CHEM. KOTVA HL. 150MM.......20KS
øR12+CHEM. KOTVA DL. CELKEM......100bm
øR6+CHEM. KOTVA HL. 60MM.......300KS
PRO CHEMICKÉ KOTVY POUŽÍT CERTIFIKOVANÝ MATERIÁL NAPŘ. HILTI, FISCHER APOD. DODRŽOVAT KONSTRUKČNÍ POŽADAVKY SYSTÉMU
PZD TL.90MM 5m2 + DOBETONÁVKA TL. 60MM

BETOVÉ KONSTRUKCE

OCEL B500B (R10505)
BETON C30/37 XC4 (POŽADAVEK ČSN EN 1992–1–1)
PŘEDPOKLÁDANÉ MNOŽSTVÍ VÝZTUŽE 200 kg/m3 BETONU

VZT PROSTUPY NESMÍ BÝT POŠKOZENY STAV. NOSNÉ ŽB KCE NUTNO PROVÉST PRŮZKUM A V PŘÍPADĚ KOLIZE PŘIVOLAT STATIKA

PŘED PODCHYCENÍM OTVORŮ PRO VZT VE STROPNÍ KONSTRUKCI JE NUTNÉ PROVÉST PRŮZKUM STÁVAJÍCÍCH KONSTRUKCÍ A NAVRŽENÉ PODCHYCENÍ POTVRDIT NEBO UPŘESNIT DLE STÁVAJÍCÍH KONSTRUKCÍ. NUTNÁ ÚČAST A SCHVÁLENÍ STATIKA

PŘED REALIZACÍ RÁMU R3a a R3b BUDE PROVEDEN PODROBNÝ PRŮZKUM STAVAJÍCÍCH KONSTRUKCÍ. STATIK ROZHODNE A POTVRDÍ JEJICH NUTNOST POUŽITÍ

PŘED REALIZACÍ ZPRACOVAT DÍLENSKOU DOKUMENTACE NA ZÁKLADĚ PODROBNÉHO PRŮZKUMU A ZAMĚŘENÍ

POSTUP PROVÁDĚNÍ OTVORŮ PRO VZT

- PROVÉST PRŮZKUM DOTČENÝCH KONSTRUKCÍ. VŠE ZAMĚŘIT. PŘIVOLAT STATIKA A POTVRDIT PODCHYCENÍ
- VLEPIT VÝZTUŽ DO DRÁŽEK KOLEM OTVORU NEBO OSADIT PŘEKLAD POKUD TO BUDE ZE STATICKÉHO HLEDISKA NUTNÉ. MOŽNO ROZHODNOUT AŽ PO PRŮZKUMU
- OTVOREM PRO VZT NESMÍ BÝT POŠKOZENY NEBO NARUŠENY NEBO JINAK OSLABENY NOSNÉ KONSTRUKCE PŘÍPADNÉ KOLIZE NUTNO KONZULTOVAT S PROJEKTANTEM STATIKEM

POSTUP PROVÁDĚNÍ OCELOVÝCH RÁMŮ

- PROVÉST PRŮZKUM DOTČENÝCH KONSTRUKCÍ. VŠE ZAMĚŘIT. PŘIVOLAT STATIKA A POTVRDIT PODCHYCENÍ
- PODEPŘÍT STÁVAJÍCÍ SVISLÉ KONSTRUKCE A VODOROVNÉ KONSTRUKCE KOLEM OTVORU AŽ DO NEJNIŽŠÍHO PODLAŽÍ
- VLEPIT VÝZTUŽ DO DRÁŽEK
- VYŘEZAT OTVOR A OSADIT OCELOVÝ RÁM, OCELOVÝ RÁM PROKOTVIT SE STÁVAJÍCÍMI KONSTRUKCEMI
- SPÁRY VYTĚSNIT ROZPÍNAVOU MALTOU
- NOVÝ PŘEKLAD POŽÁRNĚ CHRÁNIT

Tato projektová dokumentace je provedena dle §134 odstavce 7 zákona č.183/2006 Sb, jako dokumentace pro provedení stavby. Nenahrazuje dílenskou dokumentaci dodavatele stavby.

DOKUMENTACE PRO PROVEDENÍ STAVBY
NENAHRAZUJE DÍLENSKOU DOKUMENTACI !!!!!
KŘÍDLO H-AMBULANCE
ODDĚLENÍ REHABILITACE 1.PP

zodpovědný projektant profese: Ing. Robin Kulhánek, UNO statik s.r.o.	Zodp. projektant: Ing. Michal Klimša	Amun Pro s.r.o. 739 53 Třanovice 1, michal@amunpro.cz, mob.:+420 728 463 908	
Investor: Nemocnice s poliklinikou Havířov, přís.org, Dělnická 1132/24, Město, 73601 Havířov		Formát	1050x594
Místo stavby: parc. č.2230/1, k.ú. Havířov – Město		Datum	04/2021
Akce: REKONSTRUKCE AMBULANTNÍ REHABILITACE NEMOCNICE S POLIKLINIKOU V HAVÍŘOVĚ,p.o.		Účel	DSP, DPS
		Č. zakázky	11.09/20
Část: D.1.2. Stavebně konstrukční řešení		Měřítko	1:100, 1:25, 1:50
Obsah výkresu: KŘÍDLO I–VODOLÉČBA STATICKÉ SCHÉMA STAVEBNÍCH ÚPRAV 1.PP		Číslo paré	Č. výkresu: D.1.2.c–204