STÁVAJÍCÍ+BOURAČKY STAV 1.PP–KŘÍDLO H
M1:100

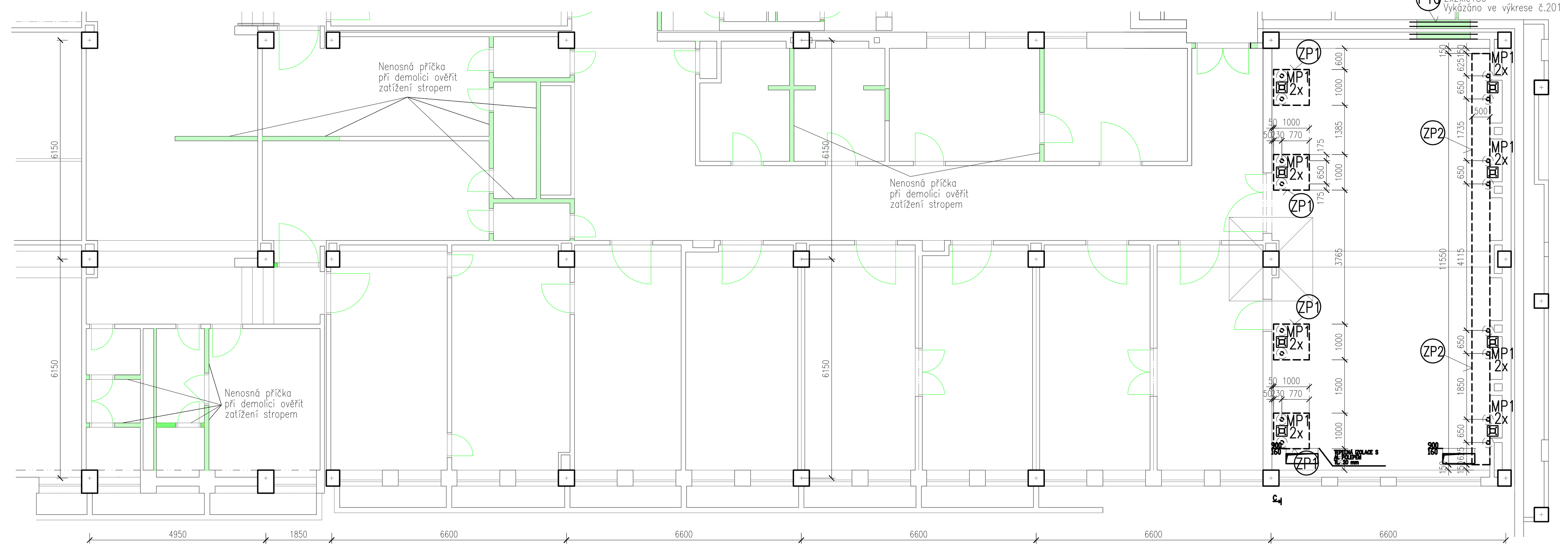

NOVÝ STAV STAV 1.PP–KŘÍDLO H
M1:100

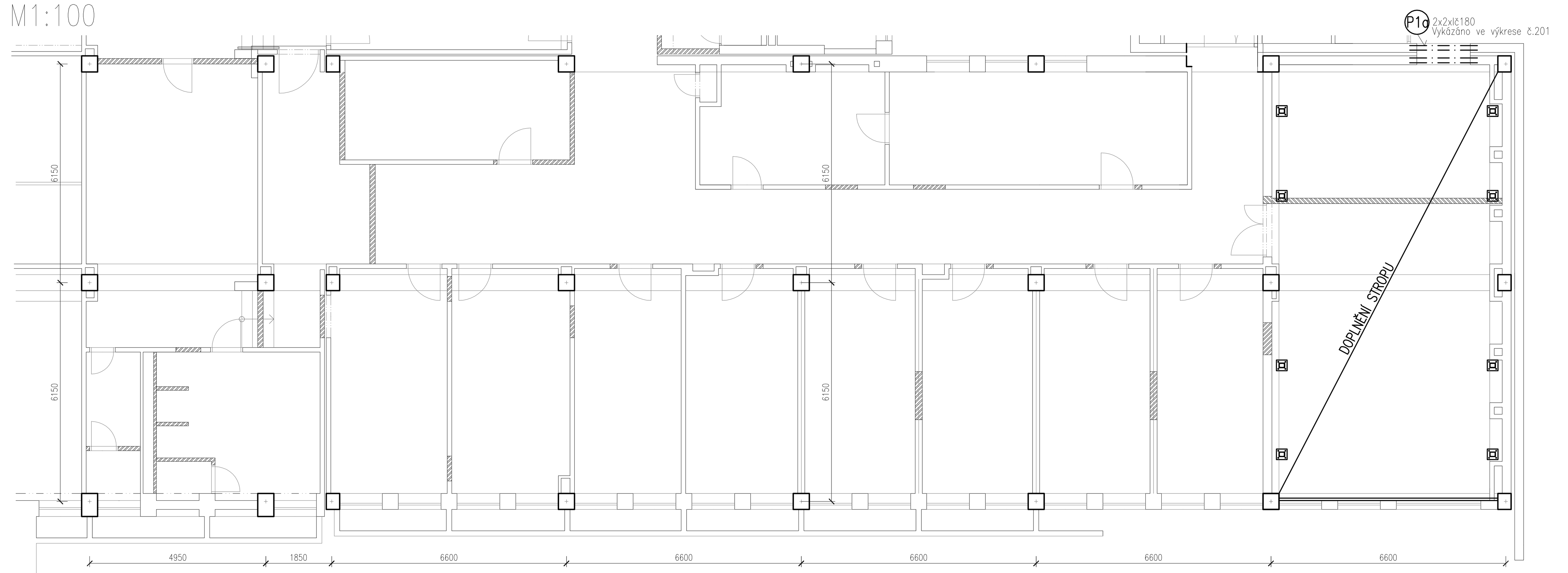

DOPLNĚNÍ STROPU
M1:50

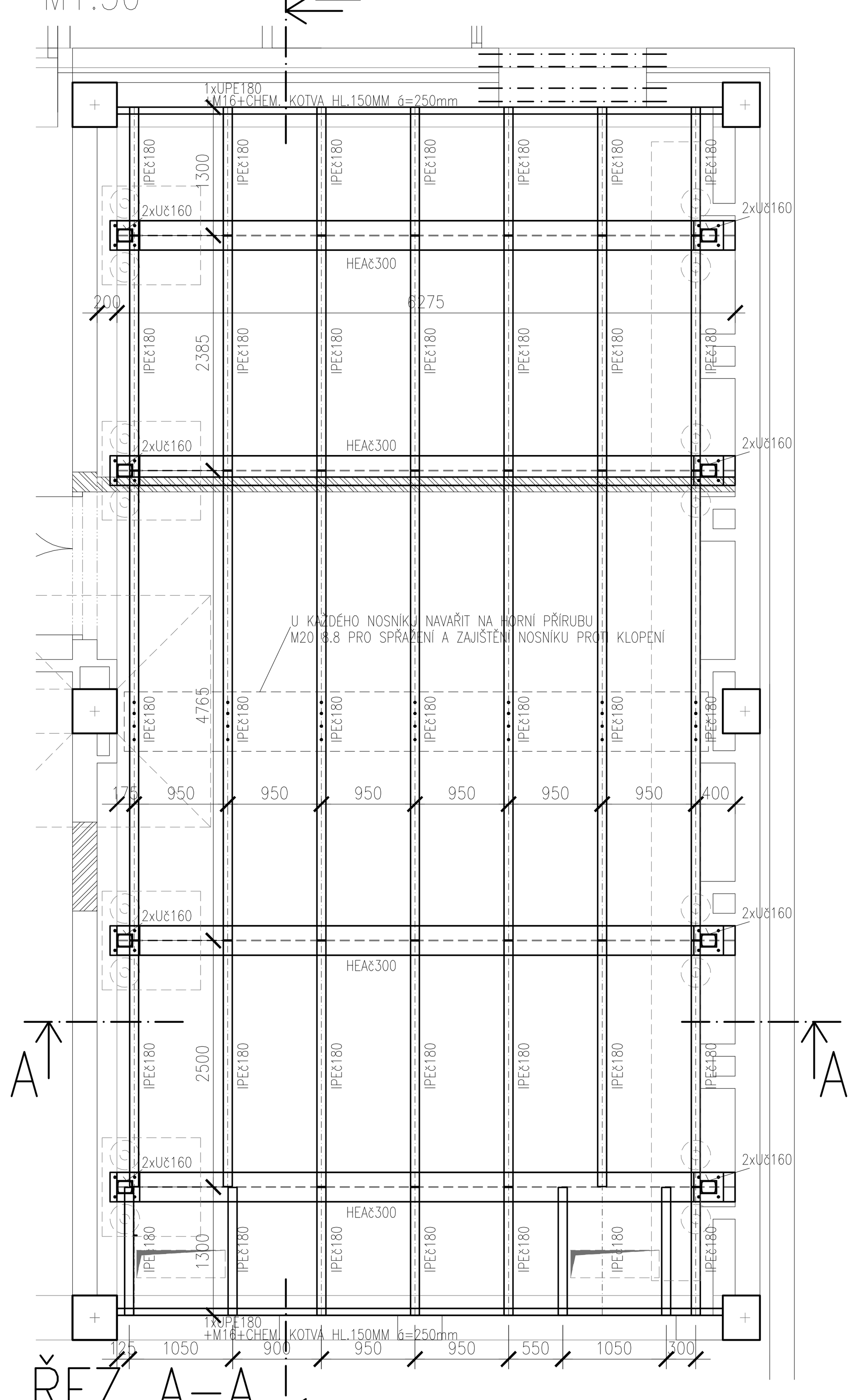

ŘEZ A–A
M1:50

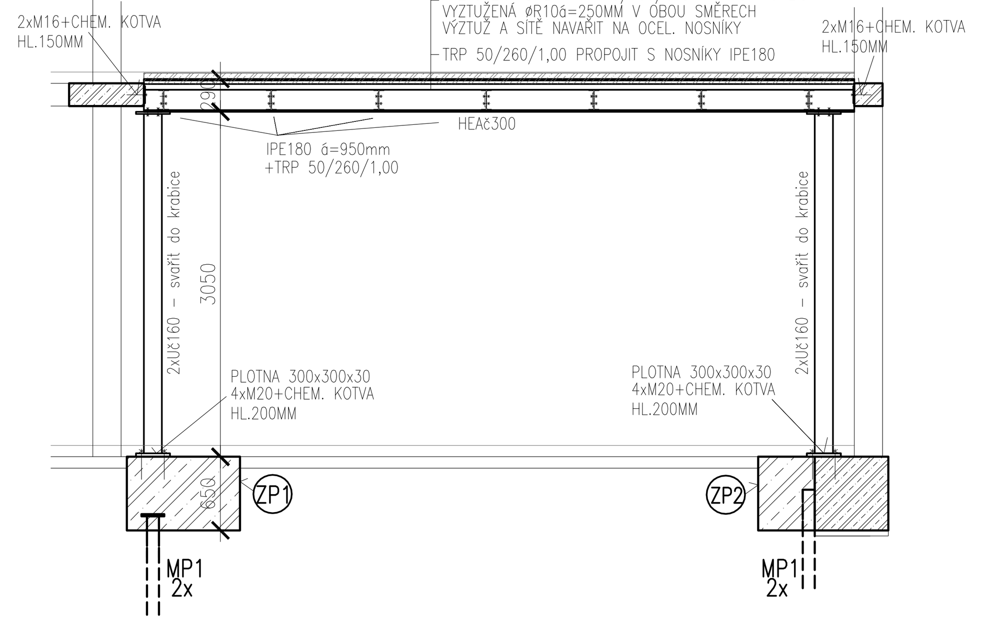

ŘEZ B–B
M1:50

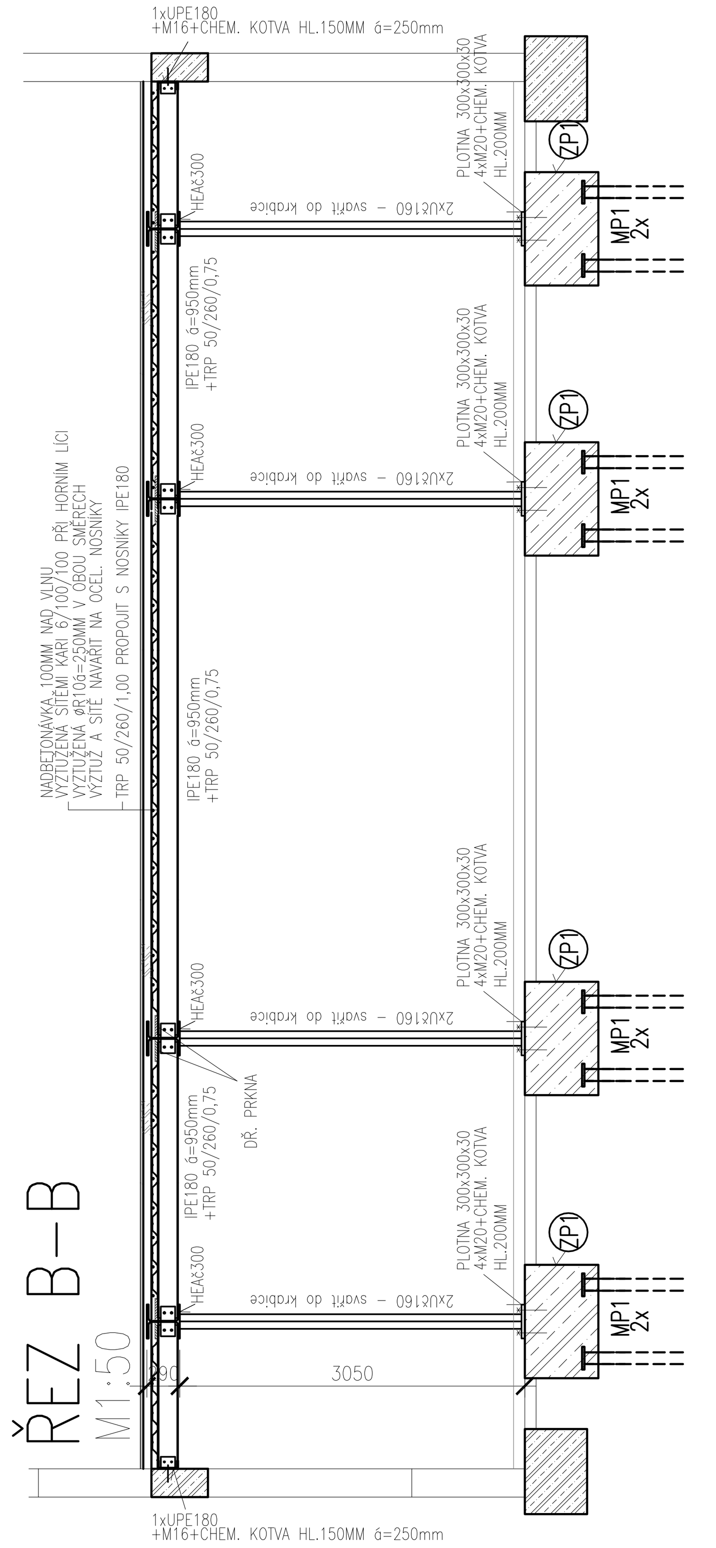

PATKA ZP1
M1:25

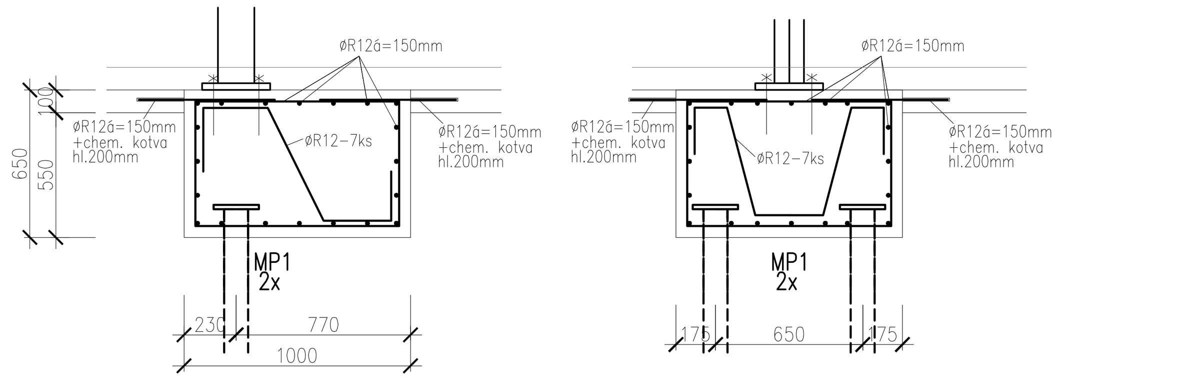

PÁS ZP2
M1:25

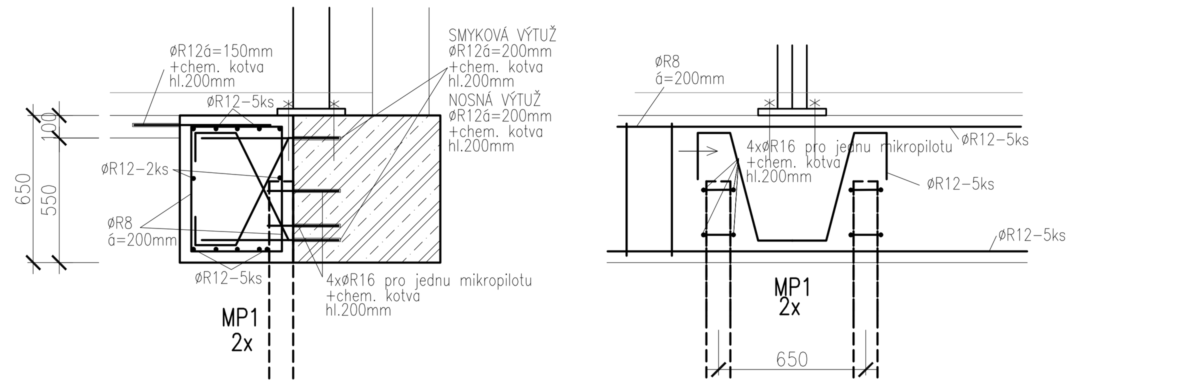

VÝPIS OCELI

OZN.	POPIS	DÉLKA M	KS	DÉLKA CELKEM M'	KG/M'	HMOTNOST CELKEM KG
	Uč160	3,000	16	48,00	18,80	902,40
	IPEč180			87,05	18,80	1636,54
	HEAč300			25,60	88,10	2255,36
	TRP50/260/1,00			82,00	9,63	789,66
	Kotvení					500,00
	PROTUPY VZT					2000,00
	HMOTNOST CELKEM			KG		8083,96
	HMOTNOST CELKEM (+20% PŘIPOJE.)			KG		9700,75

PŘED VÝROBOU NUTNO PŘESNĚ ZAMĚŘIT PŘÍMO NA STAVBĚ

OCEL S235 + NÁTĚR PRO VENKOVNÍ PROSTŘEDÍ AGR. C3 5–15LET, POŽ CHRÁNIT
M20 8.8+CHEM. KOTVA HL. 200MM.......32KS
M16 8.8+CHEM. KOTVA HL. 150MM.......16KS

øR16+CHEM. KOTVA HL.200MM.......64KS
øR12+CHEM. KOTVA HL.200MM.......550KS
øR12+CHEM. KOTVA DL. CELKEM......200bm
øR6+CHEM. KOTVA HL. 60MM.......300KS

PRO CHEMICKÉ KOTVY POUŽIT CERTIFIKOVANÝ MATERIÁL NAPŘ. HILTI, FISCHER APOD. DODRŽOVAT KONSTRUKČNÍ POŽADAVKY SYSTÉMU

DOBETONÁVKA STROPU
OCEL B500B (R10505); SÍŤ KARI
BETON C25/30 XC1 (POŽADAVEK ČSN EN 1992–1–1)
PŘEDPOKLÁDANÉ MNOŽSTVÍ VÝZTUŽE 200 kg/m3 BETONU

ZÁKLADOVÉ KONSTRUKCE
OCEL B500B (R10505)
BETON C25/30 XC2 (POŽADAVEK ČSN EN 1992–1–1)
PŘEDPOKLÁDANÉ MNOŽSTVÍ VÝZTUŽE 200 kg/m3 BETONU

VÝPIS MIKROPILOT
MP1 – DL.12M, JÁDRO TRUBKA ø89/10, PRŮMĚR KOŘENE 300MM CELKEM 16KS DL. CELKEM.192bM + BUDE 0,25M TRČET DO ZÁKLADU

– VESTAVBA BUDE ZALOŽENA HLUBINNĚ NA MIKROPILOTÁCH, KTERÉ BUDOU VETKNUTY DO VRSTVY ŠTĚRKŮ NEBO JÍLŮ PEVNÝCH, KTERÉ SE NACHÁZEJÍ NÍŽE. PŘI REALIZACI BUDE ODBORNOU FIRMOU ZPRACOVÁN PŘESNÝ NÁVRH MIKROPILOT JEJICH DÉLKA A PRŮMĚR DLE POŽADAVKU ÚNOSNOSTI VIZ. STATICKÉ POSOUZENÍ. DÉLKA BUDE POTVRZENA IGP, KTERÝ JE POTŘEBA PROVÉST

– PŘED REALIZACÍ JE NUTNÉ PROVÉST ROZBOR POZDEMNÍ VODY A NA ZÁKLADĚ TOHOTO ROZBORU UPŘESNIT BETONOVOU SMĚS MIKROPILOT

– MIKROPILOTU OPATŘIT HLAVICÍ 180x180x15MM ... MIKROPILOTU ZAPUSTIT 0,125M DO PÁSU NA HLAVICI NAVAŘIT 4XøR16

– BETONOVOU SMĚS MIKROPILOT UZPŮSOBIT AGRESIVITĚ PODZEMNÍCH VOD

POZNÁMKY OBECNÉ

– PŘI PROVÁDĚNÍ VŠECH TYPŮ KONSTRUKCÍ (MONOLITICKÉ ŽB, OCELOVÉ, ZDĚNÉ, DŘEVĚNÉ) JE NUTNO SE ŘÍDIT PLATNÝMI ČSN EN O PROVÁDĚNÍ JEDNOTLIVÝCH TYPŮ KONSTRUKCÍ

– STAVEBNĚ KONSTRUKČNÍ ŘEŠENÍ JE PROVEDENO VE STUPNI REALIZAČNÍ DOKUMENTACE. POKUD NEBUDOU PROVEDENY OSTATNÍ PROFESE VE STUPNI REALIZAČNÍ DOKUMENTACE JE NUTNÉ,ABY SI ZHOTOVITEL TYTO PROFESE ZKOORDINOVAL PŘÍMO NA STAVBĚ.

– PŘI POUŽÍVÁNÍ KOTVÍCÍ TECHNIKY (HILTI, FISCHER), POPŘÍPADĚ PŘI POUŽITÍ JINÝCH SYSTÉMOVÝCH ŘEŠENÍ JE NUTNÉ SE ŘÍDIT TECHNOLOGICKÝMI POSTUPY A KONSTRUKČNÍMI ZÁSADAMI, KTERÉ UVÁDÍ VÝROBCE. PRO KOTVENÍ NA CHEMICKÉ KOTVY POUŽÍT CERTIFIKOVANÝ MATERIÁL NAPŘ HILTI, FICHER ATD..

– V PŘÍPADĚ SVAŘOVÁNÍ ZAVÉST KONTROLNÍ HLÍDKY, TL. SVARU DLE TL. MATERIÁLU

– PŘÍPADNÉ ODCHYLKY ZJIŠTĚNÉ NA STAVBĚ JE NUTNÉ KONZULTOVAT S PROJEKTANTEM STATIKEM

– PŘI REALIZACI NUTNÝ STATICKÝ DOZOR. PŘE REALIZACÍ OKLEPAT OMÍTKY A PODCHYCENÉ OTVORŮ POTVRDIT STATIKEM PO PROHLÍDCE.

– **PŘED REALIZACÍ JE NUTNÉ ZPRACOVAT A ODSOUHLASIT DÍLENSKÉ VÝKRESY. VEŠKERÉ KONSTRUKCE JE NUTNÉ ZAMĚŘIT PŘÍMO NA STAVBĚ**

– **PŘED REALIZACÍ JE NUTNÉ PROVÉST PODROBNÝ PRŮZKUM DOTČENÝCH STÁVAJÍCÍCH KONSTRUKCÍ. ODLIŠNOSTI JE NUTNÉ KONZULTOVAT S PROJEKTANTEM STAVBY, KTERÝ NAVRŽENÉ ŘEŠENÍ DLE POTŘEBY UPRAVÍ. NUTNÁ ÚČAST STATIKA, PO ODKRYTÍ PODHLEDŮ UPŘESNIT PODCHYCENÍ OTVORŮ PRO VEDENÍ VZT.**

– **PROSTUPY VZT NESMÍ BÝT PORUŠENY NOSNÉ KONSTRUKCE OBJEKTU, PRŮVLAKY, SLOUPY, STROPY ATD. V PŘÍPADĚ KOLIZE JE NUTNÉ KONTAKTOVAT STATIKA**

– BOURACÍ PRÁCE MUSÍ BÝT PROVÁDĚNY DLE PLATNÝCH ČSN EN, PŘEDPISŮ, A ZAŽITÝCH POSTUPŮ.

– V ~PŘÍPADĚ ZŘIZOVÁNÍ NEBO ROZŠIŘOVÁNÍ OTVORŮ V ~NOSNÝCH STĚNÁCH NEBO PŘÍČKÁCH JE NUTNÉ VŽDY PROVIZORNĚ PODCHYTIT STÁVAJÍCÍ KONSTRUKCE SVISLÉ I VODOROVNÉ. JE NUTNÉ PROVÉST DEFINITIVNÍ PODCHYCENÍ, ZAJISTIT ÚČINNOST TOHOTO PODCHYCENÍ A PAK JE MOŽNO OTVOR VYBOURAT A POSLÉZE ODSTRANIT PROVIZORNÍ PODCHYCENÍ.

– PŘI BOURÁNÍ STÁVAJÍCÍCH KONSTRUKCÍ JE NUTNÉ ZAJISTIT STABILITU KONSTRUKCÍ, KTERÉ ZŮSTANOU PONECHÁNY. PŘI BOURACÍCH PRACÍCH, STEJNĚ TAK JAKO PŘI OSTATNÍCH STAVEBNÍCH PRACÍCH, MUSÍ BÝT DODRŽENÁ PŘÍSLUŠNÁ USTANOVENÍ ZÁKONA Č. 309/2006 SB. A NAŘÍZENÍ VLÁDY Č. 591/2006 SB. O BEZPEČNOSTI PRÁCE NA STAVENIŠTI.

– NOVÉ VYZDÍVKY KOTVIT SYSTÉMOVÝMI SPONAMI NEBO CHEMICKY VLEPENOU VÝZTUŽÍ ø2xR6á=250MM DO HL. 100MM

– PŘED REALIZACÍ DETEKOVAT NOSNOU VÝZTUŽ V NOSNÝCH KONSTRUKCÍCH. STAVEBNÍMI ÚPRAVAMI NESMÍ DOJÍT K PŘERUŠENÍ. JE NUTNO PROVÉST PRŮZKUM KRICÍ VRSTVY A DLE POTŘEBY UPRAVIT VLEPENOU VÝZTUŽ

– PŘI KOTVENÍ VZT JEDNOTEK DO DUTINOVÝCH PANELŮ JE NUTNÉ POUŽÍT KOTVY PRO DUTINOVÉ PANELY. JE NUTNÉ DODRŽET TECHNOLOGICKÉ POŽADAVKY KOTEVNÍHO SYSTÉMU

– OSTATNÍ PŘEKLADY V PŘÍČKÁCH A BOURANÝCH OTVORECH V PŘÍČKÁCH JSOU ZNÁZORNĚNY VE STAVEBNÍM ŘEŠENÍ

POSTUP PROVÁDĚNÍ OTVORŮ PRO VZT
– PROVÉST PRŮZKUM DOTČENÝCH KONSTRUKCÍ. VŠE ZAMĚŘIT. PŘIVOLAT STATIKA A POTVRDIT PODCHYCENÍ
– VLEPIT VÝZTUŽ DO DRÁŽEK KOLEM OTVORU NEBO OSADIT PŘEKLAD POKUD TO BUDE ZE STATICKÉHO HLEDISKA NUTNÉ. MOŽNO ROZHODNOUT AŽ PO PRŮZKUMU
– OTVOREM PRO VZT NESMÍ BÝT POŠKOZENY NEBO NARUŠENY NEBO JINAK OSLABENY NOSNÉ KONSTRUKCE PŘÍPADNÉ KOLIZE NUTNO KONZULTOVAT S PROJEKTANTEM STATIKEM

POSTUP PROVÁDĚNÍ NOVÝCH OTVORŮ
– PODEPŘÍT STÁVAJÍCÍ SVISLÉ KONSTRUKCE A VODOROVNÉ KONSTRUKCE KOLEM OTVORU AŽ DO NEJNIŽŠÍHO PODLAŽÍ
– VYSEKAT DRÁŽKU Z JEDNÉ STRANY ZDIVA PRO OSAZENÍ PŘEDEPSANÉHO PROFILU. ULOŽIT TO MALTOVÉHO LOŽE NA OCELOVOU PLOTNU TL.10MM TAK ABY
– NOVÝ PŘEKLAD ŘÁDNĚ UKLINOVAT ROZPÍNAVOU MALTOU NEBO OCELOVÝMI PLECHY TAK ABY NOSNÍK DOLÉHAL K HORNÍMU LÍCI
– NECHAT VYTVRDNOUT
– TOTÉŽ PROVÉST Z DRUHÉ STRANY
– MOŽNO ODSTRANIT PROVIZORNÍ PODEPŘENÍ
– NOVÝ PŘEKLAD POŽÁRNĚ CHRÁNIT

VZT PROSTUPY NESMÍ BÝT POŠKOZENY STAV. NOSNÉ ŽB KCE NUTNO PROVÉST PRŮZKUM A V PŘÍPADĚ KOLIZE PŘIVOLAT STATIKA

PŘED PODCHYCENÍM OTVORŮ PRO VZT VE STROPNÍ KONSTRUKCI JE NUTNÉ PROVÉST PRŮZKUM STÁVAJÍCÍCH KONSTRUKCÍ A NAVRŽENÉ PODCHYCENÍ POTVRDIT NEBO UPŘESNIT DLE STÁVAJÍCÍH KONSTRUKCÍ. NUTNÁ ÚČAST A SCHVÁLENÍ STATIKA

PŘED REALIZACÍ ZPRACOVAT DÍLENSKOU DOKUMENTACE NA ZÁKLADĚ PODROBNÉHO PRŮZKUMU A ZAMĚŘENÍ

PRO ZPRACOVÁNÍ PROVÁDĚCÍ DOKUMENTACE NEBYLA K DISPOZOCI PODROBNÁ DOKUMENTACE KE STÁVAJÍCÍMU STAVU. VEŠKERÉ KONSTRUKCE JSOU NAVRŽENY NA ZÁKLADĚ PŘEDPOKLADŮ, KTERÉ JE NUTNÉ NA STAVBĚ POTVRDIT. PŘI REALIZACI BUDE PROVÁDĚN POSTUPNĚ PRŮZKUM DOTČENÝCH KONSTRUKCÍ A ZA ÚČASTI STATIKA A HLAVNÍHO PROJEKTANTA BUDOU UPŘESŇOVÁNY NEBO POTVRZOVÁNY NAVRŽENÉ KONSTRUKCE.

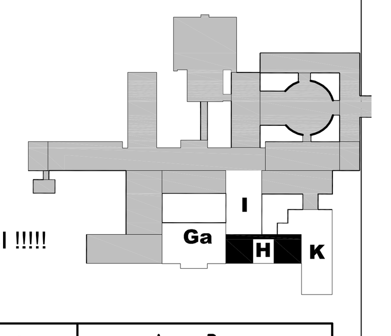

Tato projektová dokumentace je provedena dle §134 odstavce 7 zákona č.183/2006 Sb, jako dokumentace pro provedení stavby. Nenahrazuje dílenskou dokumentaci dodavatele stavby.

DOKUMENTACE PRO PROVEDENÍ STAVBY
NENAHRAZUJE DÍLENSKOU DOKUMENTACI !!!!!
KŘÍDLO H-AMBULANCE
ODDĚLENÍ REHABILITACE 1.PP

Zodpovědný projektant profese: Ing. Robin Kulhánek, UNO statik s.r.o.	Zodp. projektant: Ing. Michal Klimša	Amun Pro s.r.o. 739 53 Třanovice 1 michal@amunpro.cz,mob.:+420 728 463 908	
Investor: Nemocnice s poliklinikou Havířov, příš.org, Dělnická 1132/24, Město, 73601 Havířov			
Místo stavby: parc. č.2230/1, k.ú. Havířov – Město		Formát	1050x594
Akce: REKONSTRUKCE AMBULANTNÍ REHABILITACE NEMOCNICE S POLIKLINIKOU V HAVÍŘOVĚ,p.o.		Datum	04/2021
		Účel	DSP, DPS
		Č. zakázky	11.09/20
Část: D.1.2. Stavebně konstrukční řešení		Měřítko	1:100, 1:25, 1:50
Obsah výkresu: KŘÍDLO H–TĚLOCVIČNY STATICKÉ SCHÉMA STAVEBNÍCH ÚPRAV 1.PP		Číslo paré	Č. výkresu D.1.2.c–202