POHLED – P1

MĚŘÍTKO: NENÍ

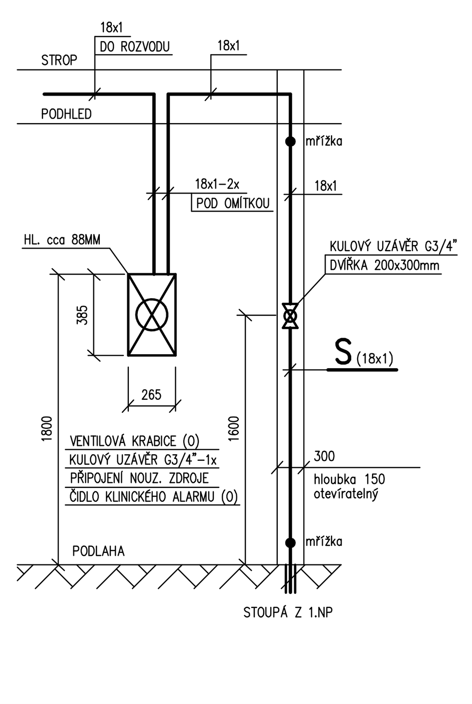

POHLED – P2

MĚŘÍTKO: NENÍ

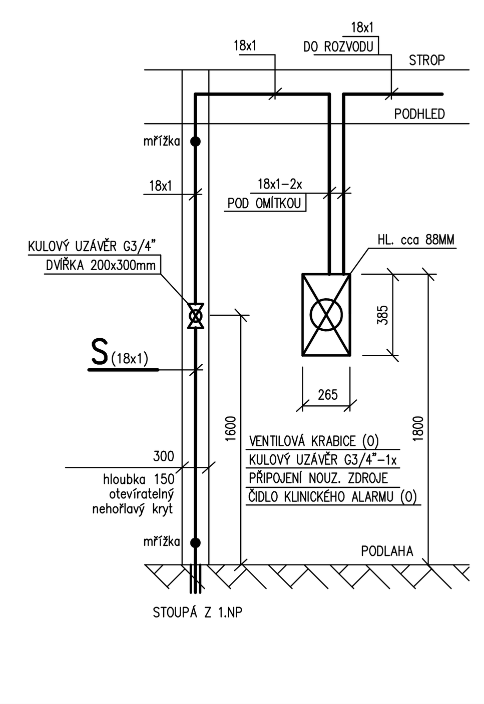

LEGENDA MÍSTNOSTÍ 2.NP

NÁSTAVBA A PŘÍSTAVBA

	ÚČEL MÍSTNOSTÍ	PLOCHA	OBVOD	S.V.	PODLAHA		PODHLED		ÚPRAVA STĚN	
2. 01	SCHODIŠŤOVÁ HALA	13,70	14,00	2,70	SLIN KER.DLAŽBA	P 08	SKL. 600/600	S 01	OCHRANA STĚN	O 01
2. 02a	PODESTA(JALOVÝ STUPEŇ)	0,99	---	2,70	SLIN KER.DLAŽBA	P 09	SKL. 600/600	S 01	---	O 01
2. 02b	2x SCHOD. RAMENO	2x 11x 1,5bm		---	SLIN KER.DLAŽBA	P 09	SKL. 600/600	S 01	NÁTĚR h:1000 DESIGN	O 06
2. 02c	MEZIPODESTA	4,95	6,30	4,50	SLIN KER.DLAŽBA	P 08	SKL. 600/600	S 01	NÁTĚR h:1000 DESIGN	O 06
2. 03	ROZVODNA NN	4,62	9,05	3,30	SLIN. DL. TECH.	P 16	---		---	
2. 04	ROZVODNA PO	4,56	9,00	3,30	SLIN. DL. TECH.	P 16	---		---	
2. 05	CHODBA	66,48	60,20	min 2,45 2,85 (EL)	VINYL– BARVA	P 10	SKL. 600/600	S 01	OCHRANA STĚN	O 01
2. 06	STROJOVNA VZT	19,26	18,50	3,30	SLIN. DL. TECH.	P 16	---		OBKLAD h: 1400(100)	O 05
2. 07	PŘEDSÍŇ	5,07	9,45	2,60	VINYL PROTISKLUZ	P 14	SKL. 600/600	S 01		
2. 08	POKOJ 2L	16,59	16,35	3,00	VINYL PROTISKLUZ	P 14	SKL. 600/600	S 01	OCHRANA STĚN	O 01
2. 09a	SOCIÁLNÍ ZÁZEMÍ	2,55	7,40	2,55	VINYL PROTISKLUZ	P 14	PLNOPLOŠNÝ impr.	S 03	OBKLAD h: 2600	O 03
2. 09b	SPRCHOVÝ KOUT	0,81	---	2,55	VINYL NOPY	P 15	PLNOPLOŠNÝ impr.	S 03	OBKLAD h: 2600	O 03
2. 10	PŘEDSÍŇ	5,07	9,45	2,60	VINYL PROTISKLUZ	P 14	SKL. 600/600	S 01	---	
2. 11	POKOJ 2L	17,44	16,80	3,00	VINYL PROTISKLUZ	P 14	SKL. 600/600	S 01	OCHRANA STĚN	O 01
2. 12a	SOCIÁLNÍ ZÁZEMÍ	2,55	7,40	2,55	VINYL PROTISKLUZ	P 14	PLNOPLOŠNÝ impr.	S 03	OBKLAD h: 2600	O 03
2. 12b	SPRCHOVÝ KOUT	0,81	---	2,55	VINYL NOPY	P 15	PLNOPLOŠNÝ impr.	S 03	OBKLAD h: 2600	O 03
2. 13	PŘEDSÍŇ	5,07	9,45	2,60	VINYL PROTISKLUZ	P 14	SKL. 600/600	S 01	---	
2. 14	POKOJ 2L	17,44	16,80	3,00	VINYL PROTISKLUZ	P 14	SKL. 600/600	S 01	OCHRANA STĚN	O 01
2. 15a	SOCIÁLNÍ ZÁZEMÍ	2,55	7,40	2,55	VINYL PROTISKLUZ	P 14	PLNOPLOŠNÝ impr.	S 03	OBKLAD h: 2600	O 03
2. 15b	SPRCHOVÝ KOUT	0,81	---	2,55	VINYL NOPY	P 15	PLNOPLOŠNÝ impr.	S 03	OBKLAD h: 2600	O 03
2. 16	PŘEDSÍŇ	5,07	9,45	2,60	VINYL PROTISKLUZ	P 14	SKL. 600/600	S 01	---	
2. 17	POKOJ 2L	17,44	16,80	3,00	VINYL PROTISKLUZ	P 14	SKL. 600/600	S 01	OCHRANA STĚN	O 01
2. 18a	SOCIÁLNÍ ZÁZEMÍ	2,55	7,40	2,55	VINYL PROTISKLUZ	P 14	PLNOPLOŠNÝ impr.	S 03	OBKLAD h: 2600	O 03
2. 18b	SPRCHOVÝ KOUT	0,81	---	2,55	VINYL NOPY	P 15	PLNOPLOŠNÝ impr.	S 03	OBKLAD h: 2600	O 03
2. 19	PŘEDSÍŇ	5,03	9,04	2,60	VINYL PROTISKLUZ	P 14	SKL. 600/600	S 01	---	

NÁSTAVBA A PŘÍSTAVBA

	ÚČEL MÍSTNOSTÍ	PLOCHA	OBVOD	S.V.	PODLAHA		PODHLED		ÚPRAVA STĚN	
2. 20	POKOJ 2L	17,34	16,75	3,00	VINYL PROTISKLUZ	P 14	SKL. 600/600	S 01	OCHRANA STĚN	O 01
2. 21a	SOCIÁLNÍ ZÁZEMÍ	2,55	7,40	2,55	VINYL PROTISKLUZ	P 14	PLNOPLOŠNÝ impr.	S 03	OBKLAD h: 2600	O 03
2. 21b	SPRCHOVÝ KOUT	0,81	---	2,55	VINYL NOPY	P 15	PLNOPLOŠNÝ impr.	S 03	OBKLAD h: 2600	O 03
2. 22	PŘEDSÍŇ	3,18	7,35	2,60	VINYL PROTISKLUZ	P 14	SKL. 600/600	S 01	---	
2. 23	POKOJ 1L – NADSTANDART	13,68	14,80	3,00	VINYL PROTISKLUZ	P 14	SKL. 600/600	S 01	OCHRANA STĚN	O 01
2. 24a	SOCIÁLNÍ ZÁZEMÍ	2,55	7,40	2,55	VINYL PROTISKLUZ	P 14	PLNOPLOŠNÝ impr.	S 03	OBKLAD h: 2600	O 03
2. 24b	SPRCHOVÝ KOUT	0,81	---	2,55	VINYL NOPY	P 15	PLNOPLOŠNÝ impr.	S 03	OBKLAD h: 2600	O 03
2. 25	PŘEDSÍŇ	3,18	7,35	2,60	VINYL PROTISKLUZ	P 14	SKL. 600/600	S 01		
2. 26	POKOJ 1L – NADSTANDART	13,68	14,80	3,00	VINYL PROTISKLUZ	P 14	SKL. 600/600	S 01	OCHRANA STĚN	O 01
2. 27a	SOCIÁLNÍ ZÁZEMÍ	2,55	7,40	2,55	VINYL PROTISKLUZ	P 14	PLNOPLOŠNÝ impr.	S 03	OBKLAD h: 2600	O 03
2. 27b	SPRCHOVÝ KOUT	0,81	---	2,55	VINYL NOPY	P 15	PLNOPLOŠNÝ impr.	S 03	OBKLAD h: 2600	O 03
2. 28	neobsazeno									
2. 29	PŘEDSÍŇ	3,63	7,85	2,60	VINYL PROTISKLUZ	P 14	SKL. 600/600	S 01	---	
2. 30	POKOJ 2L	18,62	17,40	3,00	VINYL PROTISKLUZ	P 14	SKL. 600/600	S 01	OCHRANA STĚN	O 01
2. 31a	SOCIÁLNÍ ZÁZEMÍ	2,55	7,40	2,55	VINYL PROTISKLUZ	P 14	PLNOPLOŠNÝ impr.	S 03	OBKLAD h: 2600	O 03
2. 31b	SPRCHOVÝ KOUT	0,81	---	2,55	VINYL NOPY	P 15	PLNOPLOŠNÝ impr.	S 03	OBKLAD h: 2600	O 03
2. 32	PŘEDSÍŇ	3,68	7,90	2,60	VINYL PROTISKLUZ	P 14	SKL. 600/600	S 01	---	
2. 33	POKOJ 2L	18,71	17,45	3,00	VINYL PROTISKLUZ	P 14	SKL. 600/600	S 01	OCHRANA STĚN	O 01
2. 34a	SOCIÁLNÍ ZÁZEMÍ	2,55	7,40	2,55	VINYL PROTISKLUZ	P 14	PLNOPLOŠNÝ impr.	S 03	OBKLAD h: 2600	O 03
2. 34b	SPRCHOVÝ KOUT	0,81	---	2,55	VINYL NOPY	P 15	PLNOPLOŠNÝ impr.	S 03	OBKLAD h: 2600	O 03
2. 35	ÚKLIDOVÁ KOMORA	5,40	9,80	3,30	KERAM.DLAŽBA	P 12	SKL. 600/600	S 01	OBKLAD h: 2600	O 03
2. 36	SKLAD ŠPINAVÉ PRÁDLO	7,64	11,60	3,30	KERAM.DLAŽBA	P 12	SKL. 600/600	S 01	OBKLAD h: 2600	O 03
PODLAHOVÁ PLOCHA CELKEM		347,09 m2								

STAVEBNÍ ÚPRAVY

	ÚČEL MÍSTNOSTÍ	PLOCHA	OBVOD	S.V.	PODLAHA		PODHLED		ÚPRAVA STĚN	
2. 50	STÁVAJÍCÍ SCHODIŠTĚ			STÁVAJÍCÍ						
2. 51	HALA	32,10	---	STÁVAJÍCÍ					---	
2. 52	neobsazeno									
2. 53	SKLAD 02	2,41	6,30	3,30	SLIN. DL. TECH.	P 16	---			
2. 54	SKLAD 01	9,31	14,60	STÁVAJÍCÍ						
2. 55	CHODBA	77,54	69,90	min 2,45 2,85 (EL)	VINYL– BARVA	P 10	SKL. 600/600	S 01	OCHRANA STĚN	O 01
2. 56	POKOJ 2L	21,44	21,15	3,00	STÁVAJÍCÍ		SKL. 600/600	S 01	OCHRANA STĚN	O 01
2. 57	KOUPELNA – bez úprav	3,78	7,90	2,55	STÁVAJÍCÍ		PLNOPLOŠNÝ impr.	S 03	STÁVAJÍCÍ	
2. 58	POKOJ 2L	20,16	20,50	3,00	VINYL PROTISKLUZ	P 14	SKL. 600/600	S 01	OCHRANA STĚN	O 01
2. 59a	SOCIÁLNÍ ZÁZEMÍ	2,55	7,40	2,55	VINYL PROTISKLUZ	P 14	PLNOPLOŠNÝ impr.	S 03	OBKLAD h: 2600	O 03
2. 59b	SPRCHOVÝ KOUT	0,81	---	2,55	VINYL NOPY	P 15	PLNOPLOŠNÝ impr.	S 03	OBKLAD h: 2600	O 03
2. 60	POKOJ 2L	20,27	20,30	3,00	VINYL PROTISKLUZ	P 14	SKL. 600/600	S 01	OCHRANA STĚN	O 01
2. 61a	SOCIÁLNÍ ZÁZEMÍ	2,55	7,40	2,55	VINYL PROTISKLUZ	P 14	PLNOPLOŠNÝ impr.	S 03	OBKLAD h: 2600	O 03
2. 61b	SPRCHOVÝ KOUT	0,81	---	2,55	VINYL NOPY	P 15	PLNOPLOŠNÝ impr.	S 03	OBKLAD h: 2600	O 03
2. 62	POKOJ 2L	20,46	20,60	3,00	VINYL PROTISKLUZ	P 14	SKL. 600/600	S 01	OCHRANA STĚN	O 01
2. 63a	SOCIÁLNÍ ZÁZEMÍ	2,55	7,40	2,55	VINYL PROTISKLUZ	P 14	PLNOPLOŠNÝ impr.	S 03	OBKLAD h: 2600	O 03
2. 63b	SPRCHOVÝ KOUT	0,81	---	2,55	VINYL NOPY	P 15	PLNOPLOŠNÝ impr.	S 03	OBKLAD h: 2600	O 03
2. 64	POKOJ 2L	19,41	20,20	3,00	STÁVAJÍCÍ		SKL. 600/600	S 01	OCHRANA STĚN	O 01
2. 65	KOUPELNA – bez úprav	3,93	8,05	2,55	STÁVAJÍCÍ		PLNOPLOŠNÝ impr.	S 03	STÁVAJÍCÍ	
2. 66	POKOJ 2L	21,30	20,90	3,00	VINYL PROTISKLUZ	P 14	SKL. 600/600	S 01	OCHRANA STĚN	O 01
2. 67a	SOCIÁLNÍ ZÁZEMÍ	2,55	7,40	2,55	VINYL PROTISKLUZ	P 14	PLNOPLOŠNÝ impr.	S 03	OBKLAD h: 2600	O 03
2. 67b	SPRCHOVÝ KOUT	0,81	---	2,55	VINYL NOPY	P 15	PLNOPLOŠNÝ impr.	S 03	OBKLAD h: 2600	O 03
2. 68	POKOJ 2L	22,27	21,00	3,00	VINYL PROTISKLUZ	P 14	SKL. 600/600	S 01	OCHRANA STĚN	O 01
2. 69a	SOCIÁLNÍ ZÁZEMÍ	2,55	7,40	2,55	VINYL PROTISKLUZ	P 14	PLNOPLOŠNÝ impr.	S 03	OBKLAD h: 2600	O 03
2. 69b	SPRCHOVÝ KOUT	0,81	---	2,55	VINYL NOPY	P 15	PLNOPLOŠNÝ impr.	S 03	OBKLAD h: 2600	O 03

	ÚČEL MÍSTNOSTÍ	PLOCHA	OBVOD	S.V.	PODLAHA		PODHLED		ÚPRAVA STĚN	
2. 70	ČISTICÍ MÍSTNOST	6,75	11,40	2,60	STÁVAJÍCÍ		PLNOPLOŠNÝ impr.	S 03	STÁVAJÍCÍ – OPRAVIT	
2. 71	ČAJOVÁ KUCHYŇ	6,29	10,75	2,60	STÁVAJÍCÍ		PLNOPLOŠNÝ	S 05	STÁVAJÍCÍ	
2. 72	DENNÍ MÍSTNOST ZAMĚSTN.	12,02	14,45	3,00	STÁVAJÍCÍ		SKL. 600/600	S 01	---	
2. 73	SESTERNA	21,75	20,95	3,00	EL.STAT.VODIVÁ VINYL	P 11	SKL. 600/600	S 01	POSTFORMING	
2. 74	UMÝVÁRNA	14,99	17,30	2,60 3,00	STÁVAJÍCÍ		SKL. 600/600 PLNOPLOŠNÝ impr.	S 01 S 03	STÁVAJÍCÍ	
2. 75	PŘEDSÍŇ WC – PERSONÁL	2,22	6,15	2,55	KERAM.DLAŽBA	P 12	PLNOPLOŠNÝ impr.	S 03	OBKLAD h: 2600	O 03
2. 76	KABINA WC – PERSONÁL	1,20	4,50	2,55	KERAM.DLAŽBA	P 12	PLNOPLOŠNÝ impr.	S 03	OBKLAD h: 2600	O 03
2. 77	SPRCHA – PERSONÁL	2,00	6,25	2,55	KERAM.DLAŽBA	P 12	PLNOPLOŠNÝ impr.	S 03	OBKLAD h: 2600	O 03
2. 78	VYŠETŘOVNA	27,70	25,10	3,00	EL.STAT.VODIVÁ VINYL	P 11	SKL. 600/600	S 01	POSTFORMING	
2. 79a	CVIČEBNA 02	26,24	21,52	3,00	VINYL PROTISKLUZ	P 14	SKL. 600/600	S 01	OBKLAD h: 1400(100)	O 05
2. 79b	PŘEVLÉKACÍ KABINA	2,37	4,77	3,00	VINYL PROTISKLUZ	P 14	SKL. 600/600	S 01	---	
2. 80a	CVIČEBNA 01	34,37	23,82	3,00	VINYL PROTISKLUZ	P 14	SKL. 600/600	S 01	OBKLAD h: 1400(100)	O 05
2. 80b	PŘEVLÉKACÍ KABINA	2,21	4,38	3,00	VINYL PROTISKLUZ	P 14	SKL. 600/600	S 01	STÁVAJÍCÍ	
2. 81	SKLAD	12,69	17,50		STÁVAJÍCÍ		SKL. 600/600	S 01	STÁVAJÍCÍ	
2. 82	PRACOVNA	14,43	16,80	3,00	STÁVAJÍCÍ		SKL. 600/600	S 01	---	
PODLAHOVÁ PLOCHA CELKEM		478,41 m2								

VODOROVNÉ POTRUBNÍ ROZVODY JSOU VEDENY V PODHLEDU V TR. OBJÍMKÁCH POD STROPEM.
SVODY K VENTILOVÝ KRABICÍM NA CHODBĚ JSOU VEDENY POD OMÍTKOU.
SVODY K LŮŽKOVÝM RAMPÁM JSOU VEDENY POD OMÍTKOU.
VÝVODY KYSLÍKU MUSÍ BÝT UMÍSTĚNY MIN. 200 MM OD VÝVODŮ EL. PROUDU.
TRASY POTRUBNÍCH ROZVODŮ NUTNO KOORDINOVAT S OSTATNÍMI ROZVODY.

R2	LŮŽKOVÁ OSVĚTLOVACÍ RAMPA PRO 2 LŮŽKA
R1	LŮŽKOVÁ OSVĚTLOVACÍ RAMPA PRO 1 LŮŽKO
◪	SIGNALIZAČNÍ HLÁSIČ
⊠	VENTILOVÁ KRABICE
⋈	KULOVÝ UZÁVĚR
	STOUPÁNÍ, KLESÁNÍ
	CHRÁNIČKA POTRUBÍ
	ROZVODNÉ POTRUBÍ KYSLÍKU (O)

± 0,000 = 338,400

STÁVAJÍCÍ VSTUPNÍ PODLAŽÍ (1.PP)

INVESTOR:	NEMOCNICE TŘINEC p.o. KAŠTANOVÁ 268, DOLNÍ LIŠTNÁ TŘINEC 739 61
GENERÁLNÍ PROJEKTANT:	ATELIÉR EMMET s.r.o.
MÍSTO STAVBY:	DOLNÍ LIŠTNÁ k.ú.; parc.č.: 562/9, 566/1
PROJEKTANT PROFESE:	ING. ZDENĚK KVAPIL, LETNÁ 431, 460 01 LIBEREC 12 KONTAKT: +420 602 287 810
VYPRACOVAL:	ING. ZDENĚK KVAPIL
VÝTISK ČÍSLO:	1 2 3 4 5 6 7 8 9 10 11 12
STAVBA:	NEMOCNICE TŘINEC , p.o. REHABILITACE přístavba a stavební úpravy
STUPEŇ PROJEKTU:	DOKUMENTACE PRO PROVEDENÍ STAVBY (DPS)
ZAK. ČÍSLO:	EM. 2020 - 196
DATUM:	02/2021
	D 1.01/4.9 MEDICINÁLNÍ PLYNY
OBJEKT:	SO 01 • pavilon T - REHABILITACE
NÁZEV VÝKRESU:	Půdorys 2.NP
MĚŘÍTKO:	1: 50
Č.VÝKRESU:	D 1.01/4.9 04