LEGENDA MÍSTNOSTÍ

OZN.	ÚČEL MÍSTNOSTI	PLOCHA	PODLAHA	STĚNY	STROP	SVĚTLÁ VÝŠKA
S.01	SCHODIŠTĚ DO 1.NP	12,58 m²	Ker. dlažba	Ker. obklad/omítka	Om/tka	– mm
S.02	CHODBA	18,36 m²	Teracová dlažba	Om/tka	Om/tka	2950 mm
S.03	SKLAD	14,23 m²	Cementový potěr	Om/tka	Om/tka	1350–2950 mm
S.04	VÝTAH	4,66 m²	–	–	–	– mm
S.05	CHODBA	20,14 m²	Teracová dlažba	Om/tka	Om/tka	2950 mm
S.06	ARCHIV	34,76 m²	Linoleum	Om/tka	Om/tka	2950 mm
S.07	SKLAD	2,95 m²	Beton. mazanina	Om/tka	Om/tka	2950 mm
S.08	ARCHIV	361,2 m²	Linoleum	Om/tka	Om/tka	2950 mm
S.09	ARCHIVÁŘKA	19,14 m²	Linoleum	Om/tka	Om/tka	2950 mm
S.10	ŠATNA	4,82 m²	Linoleum	Om/tka	Om/tka	2950 mm
S.11	UMÝVÁRNA	3,93 m²	Ker. dlažba	Ker. obklad/omítka	Om/tka	2950 mm
S.12	WC	0,90 m²	Ker. dlažba	Ker. obklad/omítka	Om/tka	2950 mm
S.13	CHODBA	– m²	Teracová dlažba	Om/tka	Om/tka	2950 mm
S.14	PŘEDSÍŇ – AKUMULÁTOR	1,91 m²	Ker. dlažba	Om/tka	Om/tka	2950 mm
S.15	AKUMULÁTOR	2,67 m²	Ker. dlažba	Om/tka	Om/tka	2950 mm
S.16	VÝMĚNÍKOVÁ STANICE	– m²	Beton. mazanina	Om/tka	Om/tka	2950 mm
S.17	SKLAD	7,25 m²	Beton. mazanina	Om/tka	Om/tka	2950 mm
S.18	ROZVADĚČ	7,78 m²	Teracová dlažba	Om/tka	Om/tka	2950 mm
S.19	CHODBA	22,99 m²	Teracová dlažba	Om/tka	Om/tka	2950 mm
S.20	SCHODIŠTĚ DO 1.NP	14,95 m²	Linoleum	Om/tka	Om/tka	– mm

ANGLICKÉ DVORKY

OZN.	ÚČEL MÍSTNOSTI	PLOCHA	PODLAHA	STĚNY	STROP	SVĚTLÁ VÝŠKA
S.1A	DVOREK	6,50 m²	Beton. mazanina	Beton	MF12	1800 mm
S.2A	DVOREK	6,44 m²	Beton. mazanina	Beton	MF12	1800 mm
S.3A	DVOREK	17,42 m²	Beton. mazanina	Beton	MF12	1800 mm
S.4A	DVOREK	6,11 m²	Beton. mazanina	Beton	MF12	1800 mm
S.5A	DVOREK	9,23 m²	Beton. mazanina	Beton	MF12	1800 mm
S.6A	DVOREK	1,82 m²	Beton. mazanina	Beton	MF12	1800 mm
S.7A	DVOREK	1,76 m²	Beton. mazanina	Beton	MF12	1800 mm
S.8A	DVOREK	4,03 m²	Beton. mazanina	Beton	MF12/dlažba	1800 mm

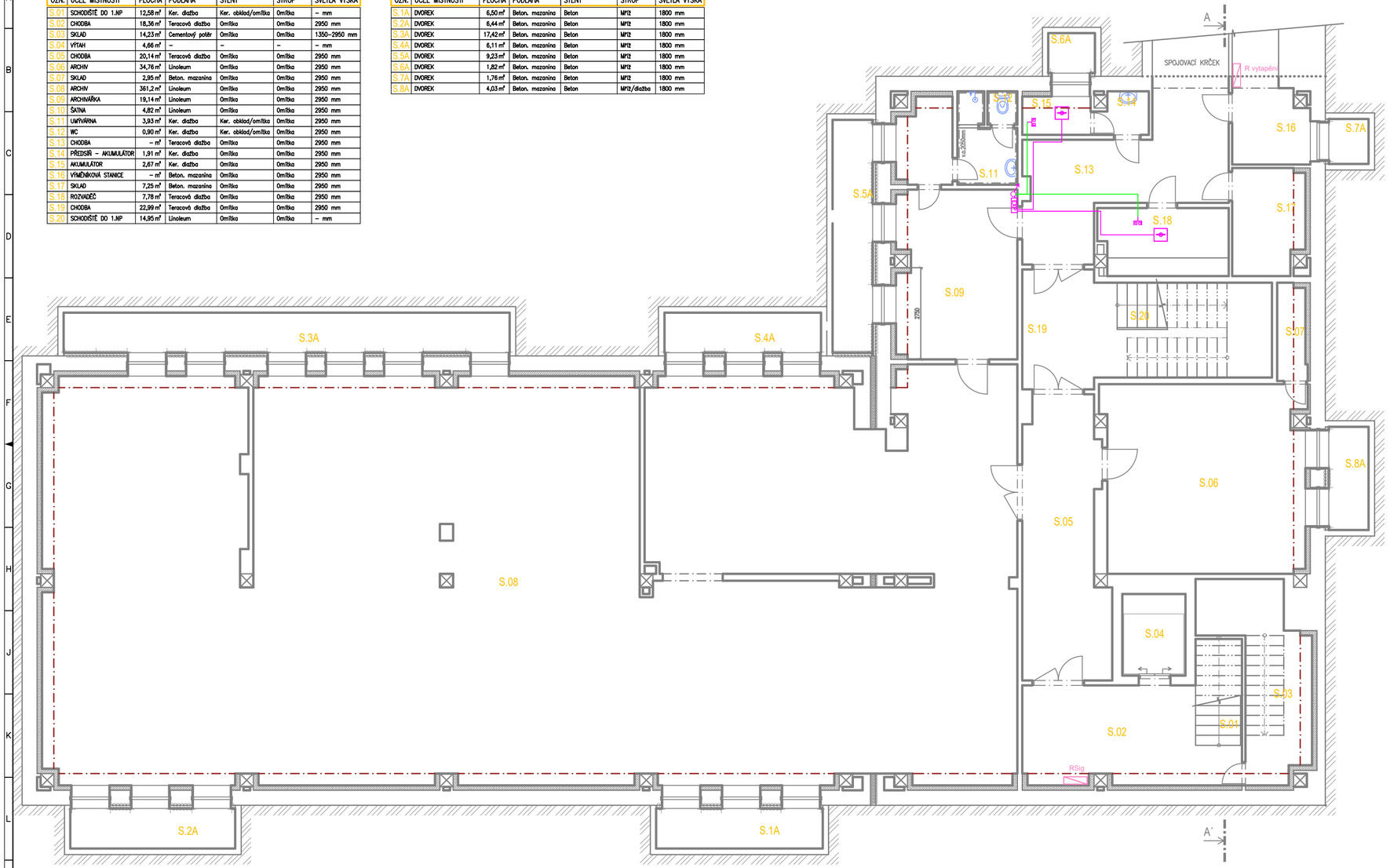

LEGENDA ELEKTRO – SILNOPROUD ZNAČENÍ

- JEDNODUCHÁ ZÁSUVKA 230V
- DVOJNÁSOBNÁ ZÁSUVKA 230V
- ZÁSUVKA–VÝVOD 400V
- SVÍTIDLO DLE TYPU
- SVÍTIDLO DLE TYPU
- SPÍNAČ Č.1
- SPÍNAČ Č.5
- SPÍNAČ Č.6
- SPÍNAČ Č.7
- TLAČÍTKO 1/0 S DOUTNAVKOU
- TROJPOLOVÝ SPÍNAČ
- POHYBOVÉ STROPNÍ ČIDLO PRO SVĚTLA
- LED REFLEKTOR S PIR ČIDLEM

LEGENDA ELEKTRO – SLABOPROUD ZNAČENÍ

- JEDNODUCHÁ ZÁSUVKA 230V
- DATOVÁ ZÁSUVKA 2XRJ45
- DATOVÁ ZÁSUVKA 1XRJ45
- TV/SAT ZÁSUVKA
- ÚSTŘEDNA PZTS
- OPTICKO–KOUŘOVÉ ČIDLO PZTS
- ELEKTRICKÝ VRÁTNY
- DOMÁCÍ TELEFÓN
- EXPANDER

ROZVODNÁ SOUSTAVA – SILNOPROUD

ROZVODNÁ SOUSTAVA :3 NPE, AC 50Hz, 400V / TN-C-S
ODIRANA PŘED ÚRAZEM ELEKTRICKÝM VROUBOU ELE ČSN 33 2000-4-41 ed.3:
ODIRANA PŘED NEBEZPEČNÝM DOTYKEM ŽIVÝCH ČÁSTÍ:
ODIRANA IZOLACÍ ŽIVÝCH ČÁSTÍ
ODIRANA KRYTY NEBO PŘEPÁŽKAMI
DOPLŇKOVÉ ODIRANA PROUDOVÝM CHRÁNIČEM
ODIRANA PŘED NEBEZPEČNÝM DOTYKEM NEŽIVÝCH ČÁSTÍ:
SAMOČINNÉ VYPNUTÍ OD ZDROJE

ELEKTRO KABELY

PRAFlaDur 1 P60-R P580 B2ca s1d0 3x1,5

Legenda nouzových svítidel:

NZ1	Nouzové svítidlo GuideLed, CG-S, zapuštěné, asymetrické, Úniková trasa
NZ2	Nouzové svítidlo GuideLed, CG-S, zapuštěné/nastěnné, symetrické, Antipanic/Open-space
NZ3	Nouzové svítidlo LED 250lm CG-S
NZ4+PIK	Nouzové svítidlo LED 500lm CG-S + Piktogram
NZV	Nouzové svítidlo Outdoor Wall, asymetrická optika, IP65, CG-S
PIK-D	Nouzové svítidlo LED 250lm CG-S + Piktogram dolů
PIK-L	Nouzové svítidlo LED 250lm CG-S + Piktogram doleva

Legenda svítidel:

A1	14W, 1200lm, 4000K, zápustná montáž, IP44
A2	22W, 1900lm, 4000K, zápustná montáž, IP44
B1	35W, 3800lm, 4000K, přisazená/zápustná montáž, průsvitný kryt
C1	19W, 2600lm, 4000K, přisazená montáž, IP66
C2	32W, 3900lm, 4000K, přisazená montáž, IP66
C3	44W, 6200lm, 4000K, přisazená montáž, IP66
D1	33W, 3600lm, 4000K, přisazená/zápustná montáž, průsvitný kryt
D2	31W, 3600lm, 4000K, přisazená/zápustná montáž, mikroprisma

B´

S

na rozhraní objektů dilatační profily

±0,000 vztažena ke stávajícímu 1.NP

INVESTOR: ENERGIA ART AND TECHNOLOGY, VANČUROVA 2, HÁJ VE SLEZSKU - SMOLKOV, 747 92, IČ: 29846328, DIČ: CZ29846328	ENERGIA ART&TECHNOLOGY
AUTORIZOVANÝ ARCHITEKT: ING. PAVEL KRUPIČKA / ODPOVĚDNÝ PROJEKTANT: MICHAL ZUBALÍK	FORMÁT:
INVESTOR: ZZS Moravskoslezského kraje, příspěvková organizace, Výškovická 2995/40, Zábřeh 700 30 Ostrava	DATUM: 1/2020
	ARCHIVNÍ ČÍSLO: 20/01
ÚDAJE O STAVBĚ: PD-REKONSTRUKCE SILNOPROUDÝCH A SLABOPROUDÝCH ROZVODŮ VS HAVÍŘOV, ZZS MSK - HAVÍŘOV, DĚLNICKÁ 35, 736 01 HAVÍŘOV	ÚROVEŇ P. DOKUMENTACE: DVSP
TITULEK: 1.PP SLABOPROUD	MĚŘÍTKO VÝKRESU: 1:50 / ČÍSLO PARÉ:
	ČÍSLO VÝKRESU: 101

A1L0/11A4, 594x1189

LEGENDA MÍSTNOSTÍ

OZN.	ÚČEL MÍSTNOSTI	PLOCHA	PODLAHA	STĚNY	STROP	SVĚTLÁ VÝŠKA
S.01	SCHODIŠTĚ DO 1.NP	12,58 m²	Ker. dlažba	Ker. obklad/omítka	Om/tka	– mm
S.02	CHODBA	18,36 m²	Teracová dlažba	Om/tka	Om/tka	2950 mm
S.03	SKLAD	14,23 m²	Cementový potěr	Om/tka	Om/tka	1350–2950 mm
S.04	VÝTAH	4,66 m²	–	–	–	– mm
S.05	CHODBA	20,14 m²	Teracová dlažba	Om/tka	Om/tka	2950 mm
S.06	ARCHIV	34,76 m²	Linoleum	Om/tka	Om/tka	2950 mm
S.07	SKLAD	2,95 m²	Beton. mazanina	Om/tka	Om/tka	2950 mm
S.08	ARCHIV	361,2 m²	Linoleum	Om/tka	Om/tka	2950 mm
S.09	ARCHIVÁŘKA	19,14 m²	Linoleum	Om/tka	Om/tka	2950 mm
S.10	ŠATNA	4,82 m²	Linoleum	Om/tka	Om/tka	2950 mm
S.11	UMÝVÁRNA	3,93 m²	Ker. dlažba	Ker. obklad/omítka	Om/tka	2950 mm
S.12	WC	0,90 m²	Ker. dlažba	Ker. obklad/omítka	Om/tka	2950 mm
S.13	CHODBA	– m²	Teracová dlažba	Om/tka	Om/tka	2950 mm
S.14	PŘEDSÍŇ – AKUMULÁTOR	1,91 m²	Ker. dlažba	Om/tka	Om/tka	2950 mm
S.15	AKUMULÁTOR	2,67 m²	Ker. dlažba	Om/tka	Om/tka	2950 mm
S.16	VÝMĚNÍKOVÁ STANICE	– m²	Beton. mazanina	Om/tka	Om/tka	2950 mm
S.17	SKLAD	7,25 m²	Beton. mazanina	Om/tka	Om/tka	2950 mm
S.18	ROZVADĚČ	7,78 m²	Teracová dlažba	Om/tka	Om/tka	2950 mm
S.19	CHODBA	22,99 m²	Teracová dlažba	Om/tka	Om/tka	2950 mm
S.20	SCHODIŠTĚ DO 1.NP	14,95 m²	Linoleum	Om/tka	Om/tka	– mm

ANGLICKÉ DVORKY

OZN.	ÚČEL MÍSTNOSTI	PLOCHA	PODLAHA	STĚNY	STROP	SVĚTLÁ VÝŠKA
S.1A	DVOREK	6,50 m²	Beton. mazanina	Beton	MF12	1800 mm
S.2A	DVOREK	6,44 m²	Beton. mazanina	Beton	MF12	1800 mm
S.3A	DVOREK	17,42 m²	Beton. mazanina	Beton	MF12	1800 mm
S.4A	DVOREK	6,11 m²	Beton. mazanina	Beton	MF12	1800 mm
S.5A	DVOREK	9,23 m²	Beton. mazanina	Beton	MF12	1800 mm
S.6A	DVOREK	1,82 m²	Beton. mazanina	Beton	MF12	1800 mm
S.7A	DVOREK	1,76 m²	Beton. mazanina	Beton	MF12	1800 mm
S.8A	DVOREK	4,03 m²	Beton. mazanina	Beton	MF12/dlažba	1800 mm

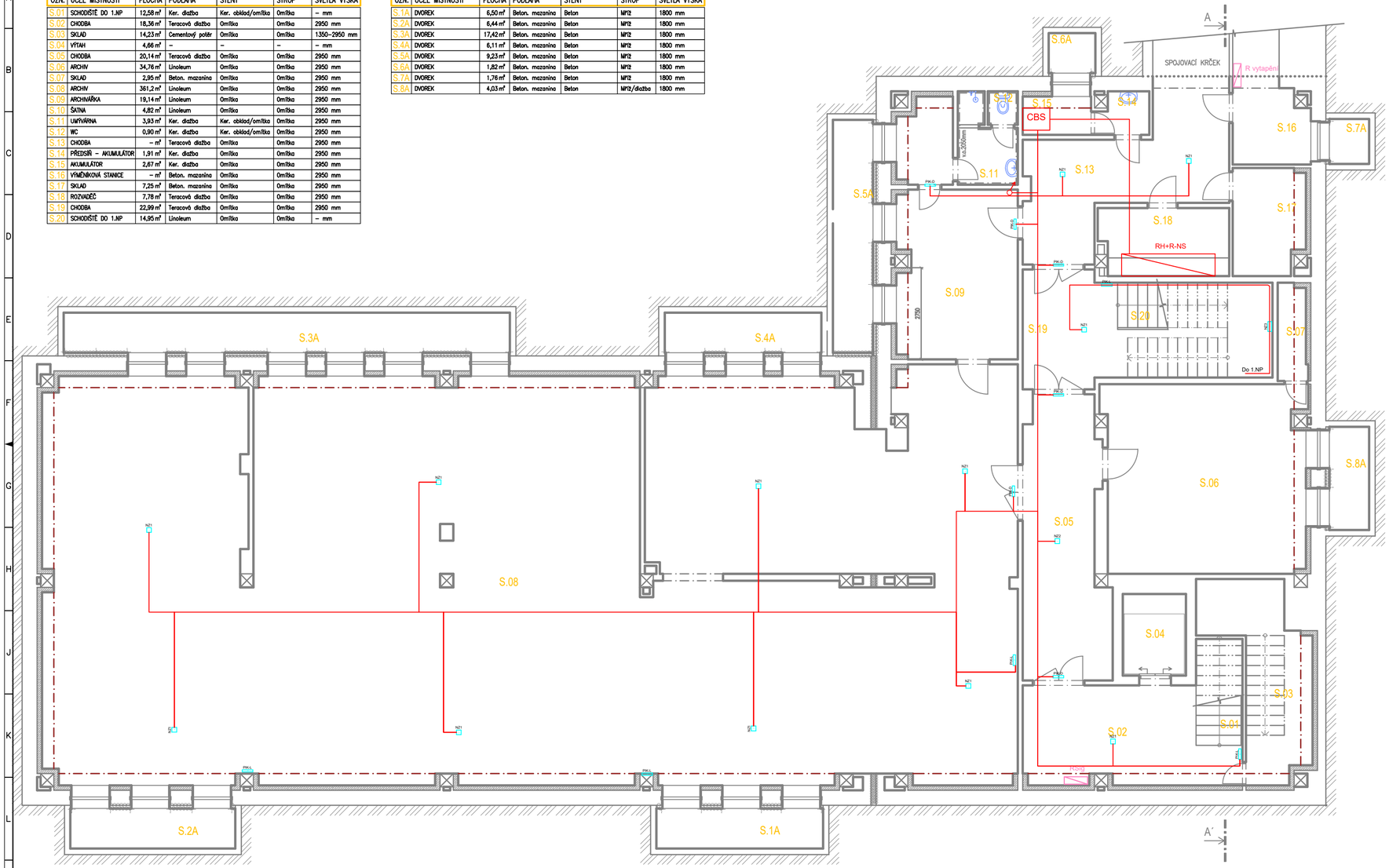

LEGENDA ELEKTRO – SILNOPROUD ZNAČENÍ

- JEDNODUCHÁ ZÁSUVKA 230V
- DVOJNÁSOBNÁ ZÁSUVKA 230V
- ZÁSUVKA–VÝVOD 400V
- SVÍTIDLO DLE TYPU
- SVÍTIDLO DLE TYPU
- SPÍNAČ Č.1
- SPÍNAČ Č.5
- SPÍNAČ Č.6
- SPÍNAČ Č.7
- TLAČÍTKO 1/0 S DOUTNAVKOU
- TROJPOLOVÝ SPÍNAČ
- POHYBOVÉ STROPNÍ ČIDLO PRO SVĚTLA
- LED REFLEKTOR S PIR ČIDLEM

LEGENDA ELEKTRO – SLABOPROUD ZNAČENÍ

- JEDNODUCHÁ ZÁSUVKA 230V
- DATOVÁ ZÁSUVKA 2XRJ45
- DATOVÁ ZÁSUVKA 1XRJ45
- TV/SAT ZÁSUVKA
- ZS ÚSTŘEDNA PZTS
- OPTICKO–KOUŘOVÉ ČIDLO PZTS
- EV ELEKTRICKÝ VRATNÝ
- DT DOMÁCÍ TELEFÓN
- EXP EXPANDER

ROZVODNÁ SOUSTAVA – SILNOPROUD

ROZVODNÁ SOUSTAVA :3 NPE, AC 50Hz, 400V / TN-C-S
OCHRANA PŘED ÚRAZEM ELEKTRICKÝM VROUBOVÁ DLE ČSN 33 2000-4-41 ed.3:
OCHRANA PŘED NEBEZPEČNÝM DOTYKEM ŽIVÝCH ČÁSTÍ:
OCHRANA IZOLACÍ ŽIVÝCH ČÁSTÍ
OCHRANA KRYTY NEBO PŘEPÁŽKAMI
DOPLŇKOVÁ OCHRANA PROUDOVÝM CHRÁNIČEM
OCHRANA PŘED NEBEZPEČNÝM DOTYKEM NEŽIVÝCH ČÁSTÍ:
SAMOČINNÉ VYPNUTÍ OD ZDROJE

ELEKTRO KABELY

- PRAFlaDur 1 P60-R P380 B2ca s1d0 3x1,5

Legenda nouzových svítidel:

NZ1	Nouzové svítidlo GuideLed, CG-S, zapuštěné, asymetrické, Úniková trasa
NZ2	Nouzové svítidlo GuideLed, CG-S, zapuštěné/nastěnné, symetrické, Antipanic/Open-space
NZ3	Nouzové svítidlo LED 250lm CG-S
NZ4+PIK	Nouzové svítidlo LED 500lm CG-S + Piktogram
NZV	Nouzové svítidlo Outdoor Wall, asymetrická optika, IP65, CG-S
PIK-D	Nouzové svítidlo LED 250lm CG-S + Piktogram dolů
PIK-L	Nouzové svítidlo LED 250lm CG-S + Piktogram doleva

Legenda svítidel:

A1	14W, 1200lm, 4000K, zápustná montáž, IP44
A2	22W, 1900lm, 4000K, zápustná montáž, IP44
B1	35W, 3800lm, 4000K, přisazená/zápustná montáž, průsvitný kryt
C1	19W, 2600lm, 4000K, přisazená montáž, IP66
C2	32W, 3900lm, 4000K, přisazená montáž, IP66
C3	44W, 6200lm, 4000K, přisazená montáž, IP66
D1	33W, 3600lm, 4000K, přisazená/zápustná montáž, průsvitný kryt
D2	31W, 3600lm, 4000K, přisazená/zápustná montáž, mikroprisma

na rozhraní objektů dilatační profily

±0,000 vztažena ke stávajícímu 1.NP

INVESTOR:	ENERGIA ART AND TECHNOLOGY, VANČUROVA 2, HÁJ VE SLEZSKU - SMOLKOV, 747 92, IČ: 05845328, DIČ: CZ05845328
AUTORIZOVANÝ ARCHITEKT: ING. PAVEL KRUPIČKA	ODPOVĚDNÝ PROJEKTANT: MICHAL ZUBALÍK
INVESTOR:	ZZS Moravskoslezského kraje, příspěvková organizace, Výškovická 2995/40, Zábřeh 700 30 Ostrava
ÚDAJE O STAVBĚ:	PD-REKONSTRUKCE SILNOPROUDÝCH A SLABOPROUDÝCH ROZVODŮ VS HAVÍŘOV, ZZS MSK - HAVÍŘOV, DĚLNICKÁ 35, 736 01 HAVÍŘOV
TITULEM:	1.PP SILNOPROUD NOUZOVÉ OSVĚTLENÍ
FORMÁT:	A1L0/11A4, 594x1189
DATUM:	1/2020
ARCHIVNÍ ČÍSLO:	20/01
DRUHÉŘ P. DOKUMENTACE:	DVSIP
MĚŘÍTKO VÝKRESU:	1:50
ČÍSLO PARÉ:	
ČÍSLO VÝKRESU:	102

ENERGIA ART & TECHNOLOGY

LEGENDA MÍSTNOSTÍ

OZN.	ÚČEL MÍSTNOSTI	PLOCHA	PODLAHA	STĚNY	STROP	SVĚTLÁ VÝŠKA
S.01	SCHODIŠTĚ DO 1.NP	12,58 m²	Ker. dlažba	Ker. obklad/omítka	Omítka	– mm
S.02	CHODBA	18,36 m²	Teracová dlažba	Omítka	Omítka	2950 mm
S.03	SKLAD	14,23 m²	Cementový potěr	Omítka	Omítka	1350–2950 mm
S.04	VÝTAH	4,66 m²	–	–	–	– mm
S.05	CHODBA	20,14 m²	Teracová dlažba	Omítka	Omítka	2950 mm
S.06	ARCHIV	34,76 m²	Linoleum	Omítka	Omítka	2950 mm
S.07	SKLAD	2,95 m²	Beton. mazanina	Omítka	Omítka	2950 mm
S.08	ARCHIV	361,2 m²	Linoleum	Omítka	Omítka	2950 mm
S.09	ARCHIVÁŘKA	19,14 m²	Linoleum	Omítka	Omítka	2950 mm
S.10	ŠATNA	4,82 m²	Linoleum	Omítka	Omítka	2950 mm
S.11	UMÝVÁRNA	3,93 m²	Ker. dlažba	Ker. obklad/omítka	Omítka	2950 mm
S.12	WC	0,90 m²	Ker. dlažba	Ker. obklad/omítka	Omítka	2950 mm
S.13	CHODBA	– m²	Teracová dlažba	Omítka	Omítka	2950 mm
S.14	PŘEDSÍŇ – AKUMULÁTOR	1,91 m²	Ker. dlažba	Omítka	Omítka	2950 mm
S.15	AKUMULÁTOR	2,67 m²	Ker. dlažba	Omítka	Omítka	2950 mm
S.16	VÝMĚNÍKOVÁ STANICE	– m²	Beton. mazanina	Omítka	Omítka	2950 mm
S.17	SKLAD	7,25 m²	Beton. mazanina	Omítka	Omítka	2950 mm
S.18	ROZVADĚČ	7,78 m²	Teracová dlažba	Omítka	Omítka	2950 mm
S.19	CHODBA	22,99 m²	Teracová dlažba	Omítka	Omítka	2950 mm
S.20	SCHODIŠTĚ DO 1.NP	14,95 m²	Linoleum	Omítka	Omítka	– mm

ANGLICKÉ DVORKY

OZN.	ÚČEL MÍSTNOSTI	PLOCHA	PODLAHA	STĚNY	STROP	SVĚTLÁ VÝŠKA
S.1A	DVOREK	6,50 m²	Beton. mazanina	Beton	MF12	1800 mm
S.2A	DVOREK	6,44 m²	Beton. mazanina	Beton	MF12	1800 mm
S.3A	DVOREK	17,42 m²	Beton. mazanina	Beton	MF12	1800 mm
S.4A	DVOREK	6,11 m²	Beton. mazanina	Beton	MF12	1800 mm
S.5A	DVOREK	9,23 m²	Beton. mazanina	Beton	MF12	1800 mm
S.6A	DVOREK	1,82 m²	Beton. mazanina	Beton	MF12	1800 mm
S.7A	DVOREK	1,76 m²	Beton. mazanina	Beton	MF12	1800 mm
S.8A	DVOREK	4,03 m²	Beton. mazanina	Beton	MF12/dlažba	1800 mm

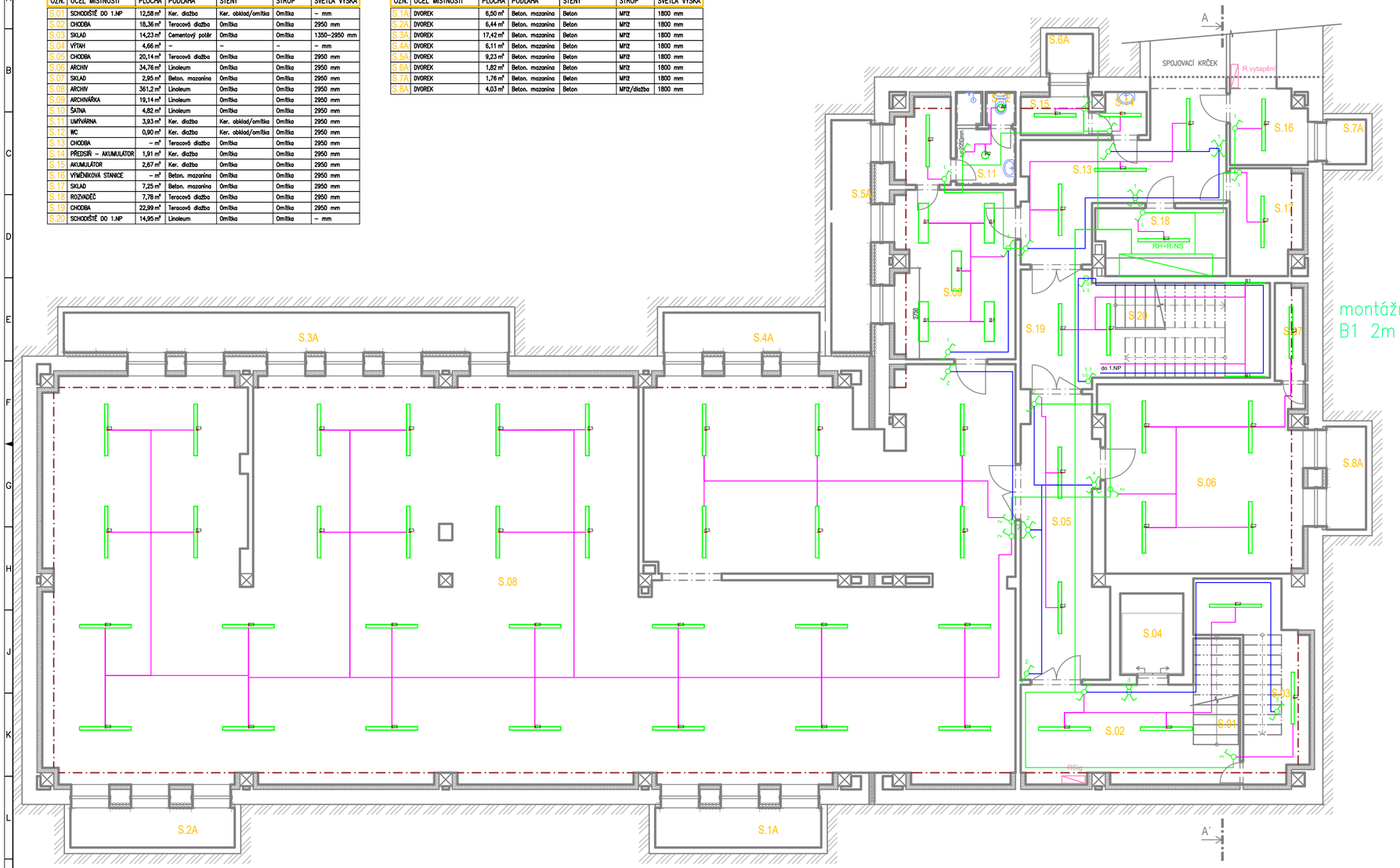

Legenda nouzových svítidel:

NZ1	Nouzové svítidlo GuideLed, CG-S, zapuštěné, asymetrické, Úniková trasa
NZ2	Nouzové svítidlo GuideLed, CG-S, zapuštěné/nastěnné, symetrické, Antipanic/Open-space
NZ3	Nouzové svítidlo LED 250lm CG-S
NZ4+PIK	Nouzové svítidlo LED 500lm CG-S + Piktogram
NZV	Nouzové svítidlo Outdoor Wall, asymetrická optika, IP65, CG-S
PIK-D	Nouzové svítidlo LED 250lm CG-S + Piktogram dolů
PIK-L	Nouzové svítidlo LED 250lm CG-S + Piktogram doleva

Legenda svítidel:

A1	14W, 1200lm, 4000K, zápustná montáž, IP44
A2	22W, 1900lm, 4000K, zápustná montáž, IP44
B1	35W, 3800lm, 4000K, přisazená/zápustná montáž, průsvitný kryt
C1	19W, 2600lm, 4000K, přisazená montáž, IP66
C2	32W, 3900lm, 4000K, přisazená montáž, IP66
C3	44W, 6200lm, 4000K, přisazená montáž, IP66
D1	33W, 3600lm, 4000K, přisazená/zápustná montáž, průsvitný kryt
D2	31W, 3600lm, 4000K, přisazená/zápustná montáž, mikroprisma

LEGENDA ELEKTRO – SILNOPROUD ZNAČENÍ

- JEDNODUCHÁ ZÁSUVKA 230V
- DVOJNÁSOBNÁ ZÁSUVKA 230V
- ZÁSUVKA–VÝVOD 400V
- SVÍTIDLO DLE TYPU
- SVÍTIDLO DLE TYPU
- SPÍNAČ Č.1
- SPÍNAČ Č.5
- SPÍNAČ Č.6
- SPÍNAČ Č.7
- TLAČÍTKO 1/0 S DOUTNAVKOU
- TROJPOLOVÝ SPÍNAČ
- POHYBOVÉ STROPNÍ ČIDLO PRO SVĚTLA
- LED REFLEKTOR S PIR ČIDLEM

LEGENDA ELEKTRO – SLABOPROUD ZNAČENÍ

- JEDNODUCHÁ ZÁSUVKA 230V
- DATOVÁ ZÁSUVKA 2XRJ45
- DATOVÁ ZÁSUVKA 1XRJ45
- TV/SAT ZÁSUVKA
- OSTŘEDNA PZTS
- OPTICKO–KOUŘOVÉ ČIDLO PZTS
- ELEKTRICKÝ VRÁTNY
- DOMÁCÍ TELEFÓN
- EXPANDER

ROZVODNÁ SOUSTAVA – SILNOPROUD

ROZVODNÁ SOUSTAVA :3 NPE, AC 50Hz, 400V / TN-C-S
OCHRANA PŘED ÚRAZEM ELEKTRICKÝM PROUDEM DLE ČSN 33 2000-4-41 ed.2:
OCHRANA PŘED NEBEZPEČNÝM DOTYKEM ŽIVÝCH ČÁSTÍ:
OCHRANA IZOLACÍ ŽIVÝCH ČÁSTÍ
OCHRANA KRYTÍ NEBO PŘEPÁŽKAMI
DOPLŇKOVÁ OCHRANA PROUDOVÝM CHRÁNIČEM
OCHRANA PŘED NEBEZPEČNÝM DOTYKEM NEŽIVÝCH ČÁSTÍ:
SAMOČINNÉ VYPNUTÍ OD ZDROJE

ELEKTRO KABELY

- PRAFlaDur® P60-R P560 B2ca s1d0 3x1,5

na rozhraní objektů dilatační profily

±0,000 vztažena ke stávajícímu 1.NP

INVESTOR:	ENERGIA ART AND TECHNOLOGY VANČUROVA 2, HÁJ VE SLEZSKU - SMOLKOV, 747 92 IČ: 28865326, DIČ: CZ28865326
AUTORIZOVANÝ ARCHITEKT : ING. PAVEL KRUPIČKA	ODPOVĚDNÝ PROJEKTANT : MICHAL ZUBALÍK
INVESTOR:	ZZS Moravskoslezského kraje, příspěvková organizace, Výškovická 2995/40, Zábřeh 700 30 Ostrava
ÚDAJE O STAVBĚ:	PD-REKONSTRUKCE SILNOPROUDÝCH A SLABOPROUDÝCH ROZVODŮ VS HAVÍŘOV ZZS MSK - HAVÍŘOV, DĚLNICKÁ 28, 736 01 HAVÍŘOV
OBSAH:	1.PP SILNOPROUD OSVĚTLENÍ

ENERGIA ART & TECHNOLOGY

FORMÁT:	
DATUM:	1/2020
ARCHIVNÍ ČÍSLO:	20/01
ÚROVEŇ P. DOKUMENTACE:	DVSP
MĚŘÍTKO VÝKRESU:	1:50
ČÍSLO PARÉ:	
ČÍSLO VÝKRESU:	103

A1 0/11A4, 594x1189

LEGENDA MÍSTNOSTÍ

OZN.	ÚČEL MÍSTNOSTI	PLOCHA	PODLAHA	STĚNY	STROP	SVĚTLÁ VÝŠKA
S.01	SCHODIŠTĚ DO 1.NP	12,58 m²	Ker. dlažba	Ker. obklad/omítka	Om/tka	– mm
S.02	CHODBA	18,36 m²	Teracová dlažba	Om/tka	Om/tka	2950 mm
S.03	SKLAD	14,23 m²	Cementový potěr	Om/tka	Om/tka	1350–2950 mm
S.04	VÝTAH	4,66 m²	–	–	–	– mm
S.05	CHODBA	20,14 m²	Teracová dlažba	Om/tka	Om/tka	2950 mm
S.06	ARCHIV	34,76 m²	Linoleum	Om/tka	Om/tka	2950 mm
S.07	SKLAD	2,95 m²	Beton. mazanina	Om/tka	Om/tka	2950 mm
S.08	ARCHIV	361,2 m²	Linoleum	Om/tka	Om/tka	2950 mm
S.09	ARCHIVÁŘKA	19,14 m²	Linoleum	Om/tka	Om/tka	2950 mm
S.10	ŠATNA	4,82 m²	Linoleum	Om/tka	Om/tka	2950 mm
S.11	UMÝVÁRNA	3,93 m²	Ker. dlažba	Ker. obklad/omítka	Om/tka	2950 mm
S.12	WC	0,90 m²	Ker. dlažba	Ker. obklad/omítka	Om/tka	2950 mm
S.13	CHODBA	– m²	Teracová dlažba	Om/tka	Om/tka	2950 mm
S.14	PŘEDSÍŇ – AKUMULÁTOR	1,91 m²	Ker. dlažba	Om/tka	Om/tka	2950 mm
S.15	AKUMULÁTOR	2,67 m²	Ker. dlažba	Om/tka	Om/tka	2950 mm
S.16	VÝMĚNÍKOVÁ STANICE	– m²	Beton. mazanina	Om/tka	Om/tka	2950 mm
S.17	SKLAD	7,25 m²	Beton. mazanina	Om/tka	Om/tka	2950 mm
S.18	ROZVADĚČ	7,78 m²	Teracová dlažba	Om/tka	Om/tka	2950 mm
S.19	CHODBA	22,99 m²	Teracová dlažba	Om/tka	Om/tka	2950 mm
S.20	SCHODIŠTĚ DO 1.NP	14,95 m²	Linoleum	Om/tka	Om/tka	– mm

ANGLICKÉ DVORKY

OZN.	ÚČEL MÍSTNOSTI	PLOCHA	PODLAHA	STĚNY	STROP	SVĚTLÁ VÝŠKA
S.1A	DVOREK	6,50 m²	Beton. mazanina	Beton	MF12	1800 mm
S.2A	DVOREK	6,44 m²	Beton. mazanina	Beton	MF12	1800 mm
S.3A	DVOREK	17,42 m²	Beton. mazanina	Beton	MF12	1800 mm
S.4A	DVOREK	6,11 m²	Beton. mazanina	Beton	MF12	1800 mm
S.5A	DVOREK	9,23 m²	Beton. mazanina	Beton	MF12	1800 mm
S.6A	DVOREK	1,82 m²	Beton. mazanina	Beton	MF12	1800 mm
S.7A	DVOREK	1,76 m²	Beton. mazanina	Beton	MF12	1800 mm
S.8A	DVOREK	4,03 m²	Beton. mazanina	Beton	MF12/dlažba	1800 mm

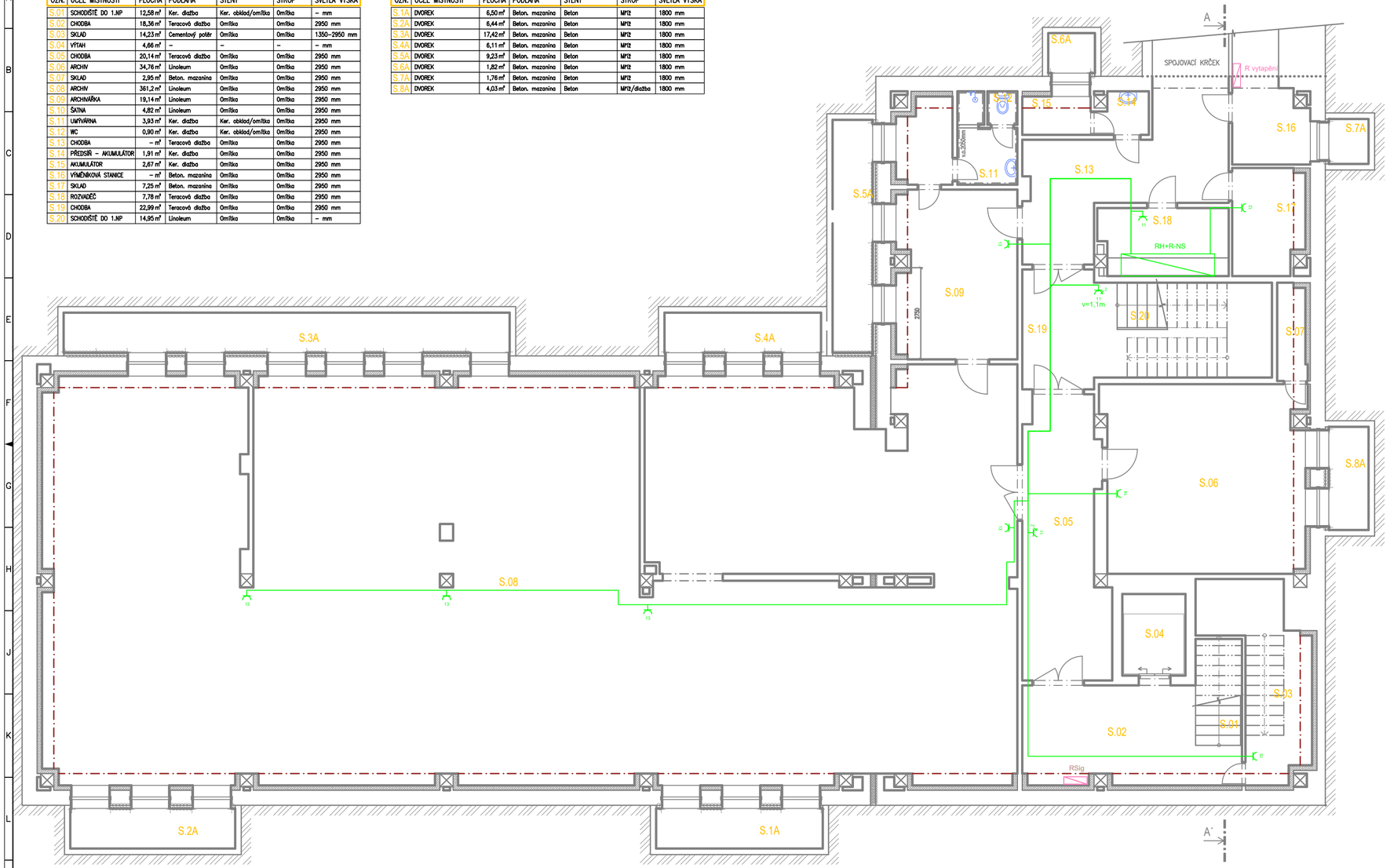

LEGENDA ELEKTRO – SILNOPROUD ZNAČENÍ

- JEDNODUCHÁ ZÁSUVKA 230V
- DVOJNÁSOBNÁ ZÁSUVKA 230V
- ZÁSUVKA–VÝVOD 400V
- SVÍTIDLO DLE TYPU
- SVÍTIDLO DLE TYPU
- SPÍNAČ Č.1
- SPÍNAČ Č.5
- SPÍNAČ Č.6
- SPÍNAČ Č.7
- TLAČÍTKO 1/0 S DOUTNAVKOU
- TROJPOLOVÝ SPÍNAČ
- POHYBOVÉ STROPNÍ ČIDLO PRO SVĚTLA
- LED REFLEKTOR S PIR ČIDLEM

LEGENDA ELEKTRO – SLABOPROUD ZNAČENÍ

- JEDNODUCHÁ ZÁSUVKA 230V
- DATOVÁ ZÁSUVKA 2XRJ45
- DATOVÁ ZÁSUVKA 1XRJ45
- TV/SAT ZÁSUVKA
- ÚSTŘEDNA PZTS
- OPTICKO–KOUŘOVÉ ČIDLO PZTS
- ELEKTRICKÝ VRÁTNY
- DOMÁCÍ TELEFÓN
- EXPANDER

ROZVODNÁ SOUSTAVA – SILNOPROUD

ROZVODNÁ SOUSTAVA :3 NPE, AC 50Hz, 400V / TN-C-S
OCHRANA PŘED ÚRAZEM ELEKTRICKÝM PROUDEM DLE ČSN 33 2000-4-41 ed.3:
OCHRANA PŘED NEBEZPEČNÝM DOTYKEM ŽIVÝCH ČÁSTÍ:
OCHRANA IZOLACÍ ŽIVÝCH ČÁSTÍ
OCHRANA KRYTY NEBO PŘEPÁŽKAMI
DOPLŇKOVÁ OCHRANA PROUDOVÝM CHRÁNIČEM
OCHRANA PŘED NEBEZPEČNÝM DOTYKEM NEŽIVÝCH ČÁSTÍ:
SAMOČINNÉ VYPNUTÍ OD ZDROJE

ELEKTRO KABELY

- PRAFlaDur 1 P60-R P580 B2ca s1d0 3x1,5

Legenda nouzových svítidel:

NZ1	Nouzové svítidlo GuideLed, CG-S, zapuštěné, asymetrické, Úniková trasa
NZ2	Nouzové svítidlo GuideLed, CG-S, zapuštěné/nastěnné, symetrické, Antipanic/Open-space
NZ3	Nouzové svítidlo LED 250lm CG-S
NZ4+PIK	Nouzové svítidlo LED 500lm CG-S + Piktogram
NZV	Nouzové svítidlo Outdoor Wall, asymetrická optika, IP65, CG-S
PIK-D	Nouzové svítidlo LED 250lm CG-S + Piktogram dolů
PIK-L	Nouzové svítidlo LED 250lm CG-S + Piktogram doleva

Legenda svítidel:

A1	14W, 1200lm, 4000K, zápustná montáž, IP44
A2	22W, 1900lm, 4000K, zápustná montáž, IP44
B1	35W, 3800lm, 4000K, přisazená/zápustná montáž, průsvitný kryt
C1	19W, 2600lm, 4000K, přisazená montáž, IP66
C2	32W, 3900lm, 4000K, přisazená montáž, IP66
C3	44W, 6200lm, 4000K, přisazená montáž, IP66
D1	33W, 3600lm, 4000K, přisazená/zápustná montáž, průsvitný kryt
D2	31W, 3600lm, 4000K, přisazená/zápustná montáž, mikroprisma

B´

S

na rozhraní objektů dilatační profily

±0,000 vztažena ke stávajícímu 1.NP

INVESTOR: ENERGIA ART AND TECHNOLOGY, VANČUROVA 2, HÁJ VE SLEZSKU - SMOLKOV, 747 92, IČ: 05845328, DIČ: CZ05845328	ENERGIA ART&TECHNOLOGY
AUTORIZOVANÝ ARCHITEKT: ING. PAVEL KRUPIČKA / ODPOVĚDNÝ PROJEKTANT: MICHAL ZUBALÍK	FORMÁT:
INVESTOR: ZZS Moravskoslezského kraje, příspěvková organizace, Výškovická 2995/40, Zábřeh 700 30 Ostrava	DATUM: 1/2020
	ARCHIVNÍ ČÍSLO: 20/01
ÚDAJE O STAVBĚ: PD-REKONSTRUKCE SILNOPROUDÝCH A SLABOPROUDÝCH ROZVODŮ VS HAVÍŘOV ZZS MSK - HAVÍŘOV, DĚLNICKÁ 35, 736 01 HAVÍŘOV	DRUHÉ Č. DOKUMENTACE: DVSIP
TITULEK: 1.PP SILNOPROUD ROZVODY 230V	MĚŘÍTKO VÝKRESU: 1:50 / ČÍSLO PARÉ:
	ČÍSLO VÝKRESU: 104

A1L0/11A4, 594x1189

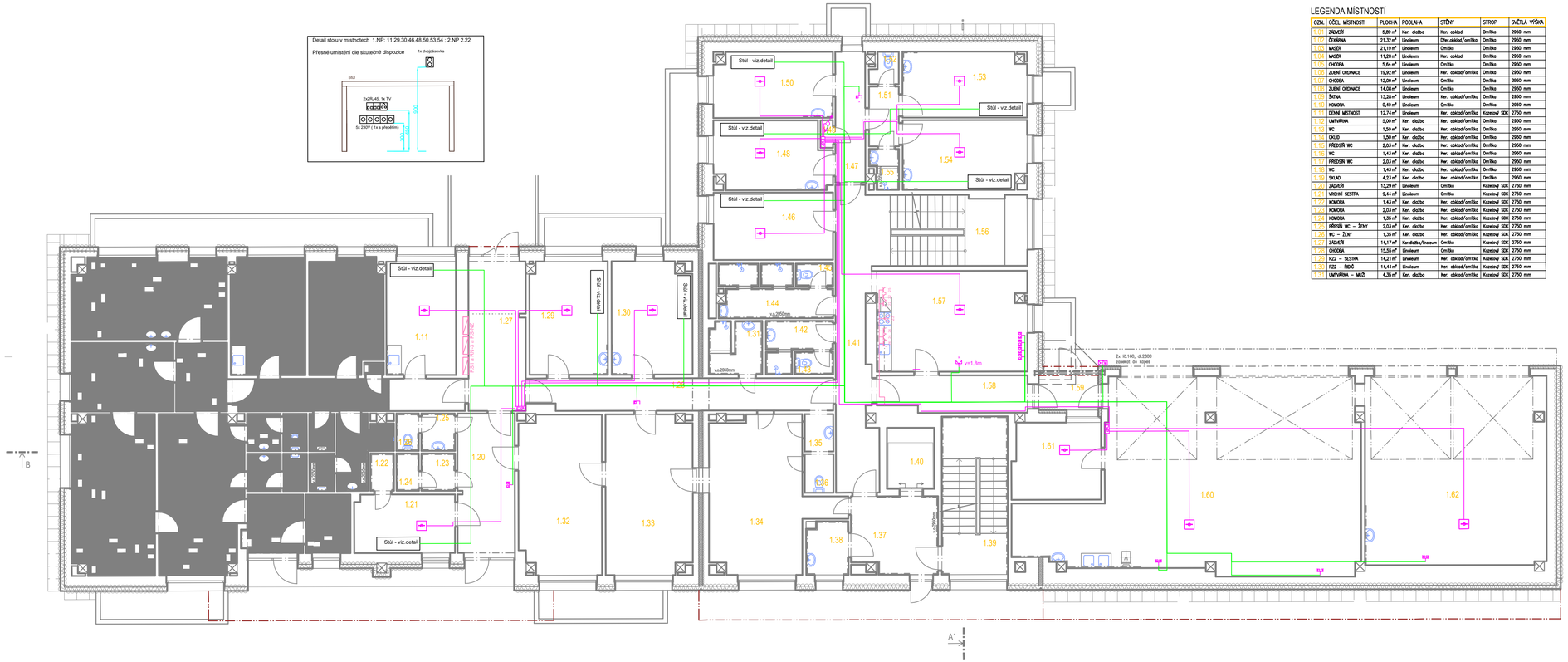

LEGENDA MÍSTNOSTÍ

OZN.	ÚČEL MÍSTNOSTI	PLOCHA	PODLAHA	STĚNY	STROP	SVĚTLÁ VÝŠKA
1.01	ZÁDVEŘÍ	5,89 m²	Ker. dlažba	Ker. obklad	Omítka	2950 mm
1.02	ČEKÁRNA	21,32 m²	Linoleum	Dřev.obklad/omítka	Omítka	2950 mm
1.03	MAGER	21,19 m²	Linoleum	Omítka	Omítka	2950 mm
1.04	MAGER	11,28 m²	Linoleum	Ker. obklad	Omítka	2950 mm
1.05	CHODBA	5,64 m²	Linoleum	Omítka	Omítka	2950 mm
1.06	ZUBNÍ ORDINACE	19,82 m²	Linoleum	Ker. obklad/omítka	Omítka	2950 mm
1.07	CHODBA	12,09 m²	Linoleum	Omítka	Omítka	2950 mm
1.08	ZUBNÍ ORDINACE	14,08 m²	Linoleum	Omítka	Omítka	2950 mm
1.09	ŠATNA	13,28 m²	Linoleum	Ker. obklad/omítka	Omítka	2950 mm
1.10	KOMORA	8,40 m²	Linoleum	Omítka	Omítka	2950 mm
1.11	DENNÍ MÍSTNOST	12,74 m²	Linoleum	Ker. obklad/omítka	Kazetový SDK	2750 mm
1.12	UMÝVÁRNA	5,00 m²	Ker. dlažba	Ker. obklad/omítka	Omítka	2950 mm
1.13	WC	1,50 m²	Ker. dlažba	Ker. obklad/omítka	Omítka	2950 mm
1.14	ÚKLID	1,50 m²	Ker. dlažba	Ker. obklad/omítka	Omítka	2950 mm
1.15	PŘEDSÍŇ WC	2,03 m²	Ker. dlažba	Ker. obklad/omítka	Omítka	2950 mm
1.16	WC	1,43 m²	Ker. dlažba	Ker. obklad/omítka	Omítka	2950 mm
1.17	PŘEDSÍŇ WC	2,03 m²	Ker. dlažba	Ker. obklad/omítka	Omítka	2950 mm
1.18	WC	1,43 m²	Ker. dlažba	Ker. obklad/omítka	Omítka	2950 mm
1.19	SKLAD	4,23 m²	Ker. dlažba	Ker. obklad/omítka	Omítka	2950 mm
1.20	ZÁDVEŘÍ	13,29 m²	Linoleum	Omítka	Kazetový SDK	2750 mm
1.21	VRCHNÍ SESTRA	9,44 m²	Linoleum	Omítka	Kazetový SDK	2750 mm
1.22	KOMORA	1,43 m²	Ker. dlažba	Ker. obklad/omítka	Kazetový SDK	2750 mm
1.23	KOMORA	2,03 m²	Ker. dlažba	Ker. obklad/omítka	Kazetový SDK	2750 mm
1.24	KOMORA	1,35 m²	Ker. dlažba	Ker. obklad/omítka	Kazetový SDK	2750 mm
1.25	PŘÍSUŠ WC – ŽENY	2,03 m²	Ker. dlažba	Ker. obklad/omítka	Kazetový SDK	2750 mm
1.26	WC – ŽENY	1,35 m²	Ker. dlažba	Ker. obklad/omítka	Kazetový SDK	2750 mm
1.27	ZÁDVEŘÍ	14,17 m²	Ker.dlažba/linoleum	Omítka	Kazetový SDK	2750 mm
1.28	CHODBA	15,55 m²	Linoleum	Omítka	Kazetový SDK	2750 mm
1.29	RZ2 – SESTRA	14,21 m²	Linoleum	Ker. obklad/omítka	Kazetový SDK	2750 mm
1.30	RZ2 – ŘEDIČ	14,44 m²	Linoleum	Ker. obklad/omítka	Kazetový SDK	2750 mm
1.31	UMÝVÁRNA – MUŽI	4,26 m²	Ker. dlažba	Ker. obklad/omítka	Kazetový SDK	2750 mm

OZN.	ÚČEL MÍSTNOSTI	PLOCHA	PODLAHA	STĚNY	STROP	SVĚTLÁ VÝŠKA
1.32	ŠATNA – MUŽI	20,86 m²	Linoleum	Ker. obklad/omítka	Kazetový SDK	2750 mm
1.33	ŠATNA – MUŽI	21,98 m²	Linoleum	Ker. obklad/omítka	Kazetový SDK	2750 mm
1.34	ŠATNA – ŽENY	25,48 m²	Linoleum	Ker. obklad/omítka	Kazetový SDK	2750 mm
1.35	PŘÍSUŠ WC – MUŽI	1,73 m²	Ker. dlažba	Ker. obklad	Omítka	2950 mm
1.36	WC – MUŽI	1,78 m²	Ker. dlažba	Ker. obklad/omítka	Kazetový SDK	2750 mm
1.37	ZÁDVEŘÍ	10,76 m²	Ker. dlažba	Ker. obklad	Kazetový SDK	2750 mm
1.38	ŠATNA – ÚKLID	3,54 m²		Ker. obklad/omítka	Kazetový SDK	2750 mm
1.39	SCHODIŠTĚ DO 2.NP	16,83 m²	Ker. dlažba	Ker. obklad	Omítka	– mm
1.40	VÝTAH	4,66 m²	–	–	–	– mm
1.41	CHODBA	19,79 m²	Linoleum	Omítka	Kazetový SDK	2750 mm
1.42	UMÝVÁRNA – ŽENY	4,11 m²	Ker. dlažba	Ker. obklad/omítka	Kazetový SDK	2750 mm
1.43	WC – ŽENY	1,40 m²	Ker. dlažba	Ker. obklad/omítka	Kazetový SDK	2750 mm
1.44	UMÝVÁRNA – MUŽI	8,07 m²	Ker. dlažba	Ker. obklad/omítka	Kazetový SDK	2750 mm
1.45	WC – MUŽI	1,35 m²	Ker. dlažba	Ker. obklad/omítka	Kazetový SDK	2750 mm
1.46	SKLAD	12,96 m²	Linoleum	Omítka	Kazetový SDK	2750 mm
1.47	CHODBA	8,30 m²	Linoleum	Omítka	Kazetový SDK	2750 mm
1.48	RZ1 – SESTRA	12,35 m²	Linoleum	Ker. obklad/omítka	Kazetový SDK	2750 mm
1.49	KOMORA	0,55 m²	Linoleum	Omítka	Omítka	2950 mm
1.50	RZ1 – ŘEDIČ	12,47 m²	Linoleum	Ker. obklad/omítka	Kazetový SDK	2750 mm
1.51	CHODBA	2,88 m²	Linoleum	Omítka	Kazetový SDK	2750 mm
1.52	WC	1,32 m²	Ker. dlažba	Ker. obklad/omítka	Kazetový SDK	2750 mm
1.53	RZ3 – SESTRA	13,00 m²	Linoleum	Ker. obklad/omítka	Kazetový SDK	2750 mm
1.54	RZ3 – ŘEDIČ	13,88 m²	Linoleum	Ker. obklad/omítka	Kazetový SDK	2750 mm
1.55	UMÝVÁRNA	1,70 m²	Ker. dlažba	Ker. obklad/omítka	Kazetový SDK	2750 mm
1.56	SCHODIŠTĚ DO 2.NP	15,35 m²	Linoleum	Omítka	Omítka	– mm
1.57	DENNÍ MÍSTNOST	24,30 m²	Linoleum	Ker. obklad/omítka	Kazetový SDK	2750 mm
1.58	CHODBA	8,58 m²	Linoleum	Omítka	Kazetový SDK	2750 mm
1.59	KRYTÍ ZÁVĚTÍ	8,23 m²	Ker. dlažba	Omítka	Kazetový SDK	– mm
1.60	GARÁŽ	89,27 m²	Ker. dlažba	Omítka	Omítka	3850 mm
1.61	ÚKLIM.	10,85 m²	Ker. dlažba	Omítka	Omítka	3850 mm
1.62	GARÁŽ	55,41 m²	Ker. dlažba	Omítka	Omítka	3850 mm

Legenda nouzových svítidel:

NZ1	Nouzové svítidlo GuideLed, CG-S, zapuštěné, asymetrické, Úniková trasa
NZ2	Nouzové svítidlo GuideLed, CG-S, zapuštěné/nastěnné, symetrické, Antipanic/Open-space
NZ3	Nouzové svítidlo LED 250lm CG-S
NZ4+PIK	Nouzové svítidlo LED 500lm CG-S + Piktogram
NZV	Nouzové svítidlo Outdoor Wall, asymetrická optika, IP65, CG-S
PIK-D	Nouzové svítidlo LED 250lm CG-S + Piktogram doů
PIK-L	Nouzové svítidlo LED 250lm CG-S + Piktogram doleva

Legenda svítidel:

A1	14W, 1200lm, 4000K, zápustná montáž, IP44
A2	22W, 1900lm, 4000K, zápustná montáž, IP44
B1	35W, 3800lm, 4000K, přisazená/zápustná montáž, průsvitný kryt
C1	19W, 2600lm, 4000K, přisazená montáž, IP66
C2	32W, 3900lm, 4000K, přisazená montáž, IP66
C3	44W, 6200lm, 4000K, přisazená montáž, IP66
D1	33W, 3600lm, 4000K, přisazená/zápustná montáž, průsvitný kryt
D2	31W, 3600lm, 4000K, přisazená/zápustná montáž, mikroprisma

LEGENDA ELEKTRO – SILNOPROUD ZNAČENÍ

- JEDNODUCHÁ ZÁSUVKA 230V
- DVOJNÁSOBNÁ ZÁSUVKA 230V
- ZÁSUVKA+TV+VOD 400V
- SVÍTIDLO DLE TYPU
- SVÍTIDLO DLE TYPU
- SPÍNAČ Č.1
- SPÍNAČ Č.5
- SPÍNAČ Č.6
- SPÍNAČ Č.7
- TLAČÍTKO 1/0 S DOUTNAVKOU
- TROJPÓLOVÝ SPÍNAČ
- PŘÍHTRUBNÉ STROPNÍ ČIDLO PRO SVĚTLA
- LED REFLEKTOR S PIR ČIDLEM

LEGENDA ELEKTRO – SLABOPROUD ZNAČENÍ

- JEDNODUCHÁ ZÁSUVKA 230V
- DATOVÁ ZÁSUVKA 2XRJ45
- DATOVÁ ZÁSUVKA 1XRJ45
- TV/SAT ZÁSUVKA
- DSTŘEDNA PZTS
- OPTICKO–KOUŘOVÉ ČIDLO PZTS
- ELEKTRICKÝ VRATNÝ
- DOMÁCÍ TELEFON
- EXPANDER

ROZVODNÁ SOUSTAVA – SILNOPROUD

ROZVODNÁ SOUSTAVA 1.0 WC, AC 50Hz, 400V / 3N~C-S
SOUHRNNÁ PŘED ZÁKLADU ELEKTRIKÁRNA PROGESSIV SLI 2kA 25 2000-4-41 ed.3
SOUHRNNÁ PŘED NEKONTROLNÍM SEYMEM 3x40A ČÁSTI
SOUHRNNÁ ÚSLAD 3x10A ČÁSTI
SOUHRNNÁ VÝTYT NEBO PŘÍPOJNÁNÍ
SOUHRNNÁ SOUHRNNÁ PROSOUPTÍ VÝAMÝCH
SOUHRNNÁ PŘED NEKONTROLNÍM SEYMEM NEZAHRNU ČÁSTI
SAMOČINNÉ VYPNUTÍ DO ZÁKLAD

ELEKTRO KABELY

PRIFLEX® PRO-R PSBU B2ca s1d0 3x1.5

INVESTOR: ENERGIA NATURAL AND TECHNOLOGY Mlýnská 1/1, 779 00 OLOMOUC, OPEROVNA, 747 90 IČ: 26843446, DIČ: CZ26843446		ENERGIA
AUTORIZOVANÝ INVENTÁŘ: ING. PAVEL KRUPČÍK	ZODPOVĚDNÝ PROJEKTANT: MICHAL ZUBALÍK	STUPEŇ: DPS
INVESTOR: ZZS Moravskoslezského kraje, příspěvková organizace, Výškovická 2995/40a Zábřeh 700 30 Ostrava		DATUM: 10/2020 ZAKÁZKA ČÍSLO: 2001 VÝKRES Č.DOKUMENTACE: DVSP
STAVBA Č.STAVBY: PO-REKONSTRUKCE SILNOPROUDÝCH A SLABOPROUDÝCH ROZVODŮ VS HAVÍŘOV ulice/parc. číslo/obec: ULICHOVA 36, 736 01 HAVÍŘOV		MĚŘÍTKO V PŮDORYSU: 1:50 FORMÁT:
NÁZEV: 1. NP SLABOPROUD		ČÍSLO V PŮDORYSU: 105

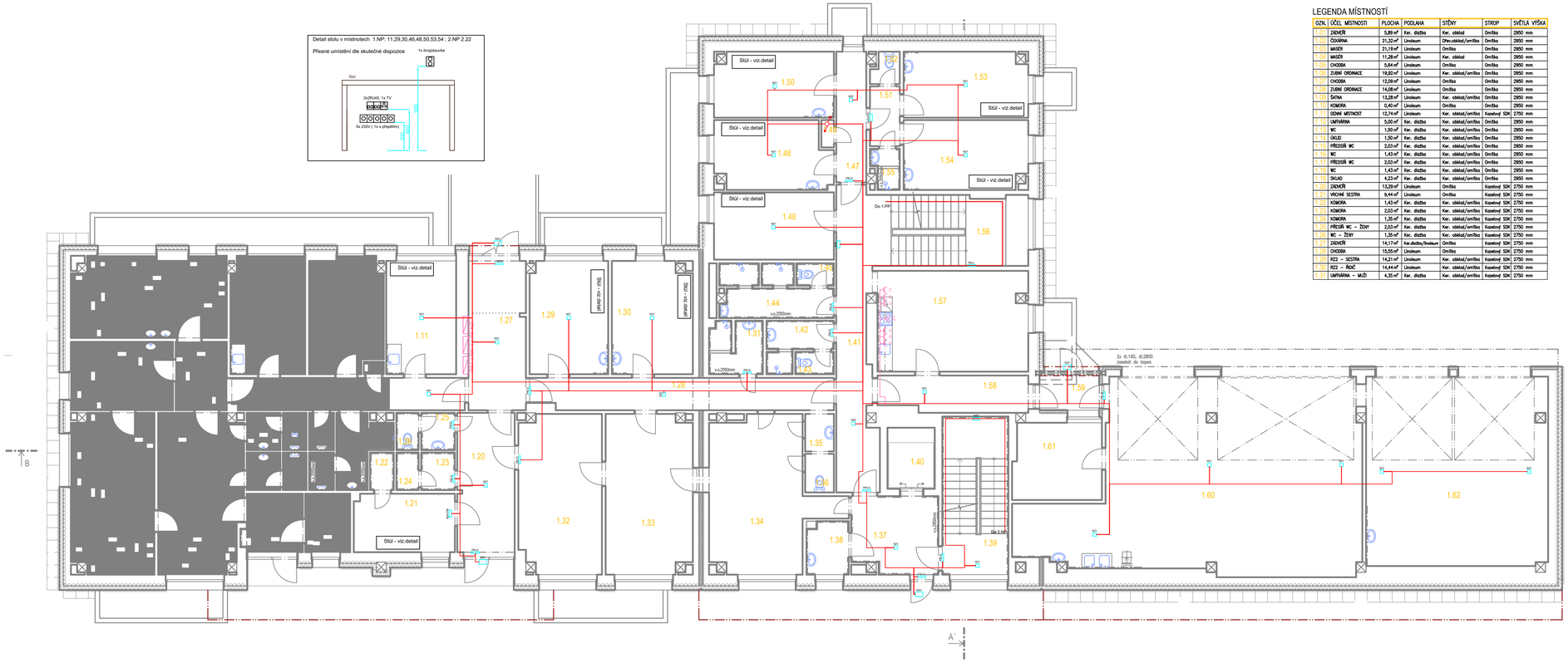

LEGENDA MÍSTNOSTÍ

OZN.	ÚČEL MÍSTNOSTI	PLOCHA	PODLAHA	STĚNY	STROP	SVĚTLÁ VÝŠKA
1.01	ZÁZEMÍ	5,89 m²	Ker. dlažba	Ker. obklad	Omítka	2950 mm
1.02	ČEKÁRNA	21,32 m²	Linoleum	Dřev.obklad/omítka	Omítka	2950 mm
1.03	MASÉR	21,11 m²	Linoleum	Omítka	Omítka	2950 mm
1.04	MASÉR	11,28 m²	Linoleum	Ker. obklad	Omítka	2950 mm
1.05	CHODBA	5,64 m²	Linoleum	Omítka	Omítka	2950 mm
1.06	ZUBNÍ ORDINACE	19,92 m²	Linoleum	Ker. obklad/omítka	Omítka	2950 mm
1.07	CHODBA	12,09 m²	Linoleum	Omítka	Omítka	2950 mm
1.08	ZUBNÍ ORDINACE	14,08 m²	Linoleum	Omítka	Omítka	2950 mm
1.09	ŠATNA	13,28 m²	Linoleum	Ker. obklad/omítka	Omítka	2950 mm
1.10	KOMORA	0,40 m²	Linoleum	Omítka	Omítka	2950 mm
1.11	DENNÍ MÍSTNOST	12,74 m²	Linoleum	Ker. obklad/omítka	Kazetový SDK	2750 mm
1.12	UMÝVÁRNA	5,00 m²	Ker. dlažba	Ker. obklad/omítka	Omítka	2950 mm
1.13	WC	1,50 m²	Ker. dlažba	Ker. obklad/omítka	Omítka	2950 mm
1.14	ÚKLID	1,50 m²	Ker. dlažba	Ker. obklad/omítka	Omítka	2950 mm
1.15	PŘEDSÍŇ WC	2,03 m²	Ker. dlažba	Ker. obklad/omítka	Omítka	2950 mm
1.16	WC	1,43 m²	Ker. dlažba	Ker. obklad/omítka	Omítka	2950 mm
1.17	PŘEDSÍŇ WC	2,03 m²	Ker. dlažba	Ker. obklad/omítka	Omítka	2950 mm
1.18	WC	1,43 m²	Ker. dlažba	Ker. obklad/omítka	Omítka	2950 mm
1.19	SKLAD	4,23 m²	Ker. dlažba	Ker. obklad/omítka	Omítka	2950 mm
1.20	ZÁZEMÍ	13,29 m²	Linoleum	Omítka	Kazetový SDK	2750 mm
1.21	VRCHNÍ SESTRA	9,44 m²	Linoleum	Omítka	Kazetový SDK	2750 mm
1.22	KOMORA	1,43 m²	Ker. dlažba	Ker. obklad/omítka	Kazetový SDK	2750 mm
1.23	KOMORA	2,03 m²	Ker. dlažba	Ker. obklad/omítka	Kazetový SDK	2750 mm
1.24	KOMORA	1,26 m²	Ker. dlažba	Ker. obklad/omítka	Kazetový SDK	2750 mm
1.25	PŘEDSÍŇ WC – ŽENY	2,03 m²	Ker. dlažba	Ker. obklad/omítka	Kazetový SDK	2750 mm
1.26	WC – ŽENY	1,35 m²	Ker. dlažba	Ker. obklad/omítka	Kazetový SDK	2750 mm
1.27	ZÁZEMÍ	14,17 m²	Ker.dlažba/Linoleum	Omítka	Kazetový SDK	2750 mm
1.28	CHODBA	15,55 m²	Linoleum	Omítka	Kazetový SDK	2750 mm
1.29	RZ2 – SESTRA	14,21 m²	Linoleum	Ker. obklad/omítka	Kazetový SDK	2750 mm
1.30	RZ2 – ŘIDIČ	14,44 m²	Linoleum	Ker. obklad/omítka	Kazetový SDK	2750 mm
1.31	UMÝVÁRNA – MUŽI	4,35 m²	Ker. dlažba	Ker. obklad/omítka	Kazetový SDK	2750 mm

OZN.	ÚČEL MÍSTNOSTI	PLOCHA	PODLAHA	STĚNY	STROP	SVĚTLÁ VÝŠKA
1.32	ŠATNA – MUŽI	20,86 m²	Linoleum	Ker. obklad/omítka	Kazetový SDK	2750 mm
1.33	ŠATNA – MUŽI	21,86 m²	Linoleum	Ker. obklad/omítka	Kazetový SDK	2750 mm
1.34	ŠATNA – ŽENY	25,49 m²	Linoleum	Ker. obklad/omítka	Kazetový SDK	2750 mm
1.35	PŘEDSÍŇ WC – MUŽI	1,73 m²	Ker. dlažba	Ker. obklad/omítka	Kazetový SDK	2750 mm
1.36	WC – MUŽI	1,78 m²	Ker. dlažba	Ker. obklad/omítka	Kazetový SDK	2750 mm
1.37	ZÁZEMÍ	10,76 m²	Ker. dlažba	Ker. obklad	Kazetový SDK	2750 mm
1.38	ŠATNA – OKLID	3,54 m²	Linoleum	Ker. obklad/omítka	Kazetový SDK	2750 mm
1.39	SCHODIŠTĚ DO 2.NP	16,83 m²	Ker. dlažba	Ker. obklad	Omítka	– mm
1.40	VÝTAH	4,66 m²	–	–	–	– mm
1.41	CHODBA	19,79 m²	Linoleum	Omítka	Kazetový SDK	2750 mm
1.42	UMÝVÁRNA – ŽENY	4,11 m²	Ker. dlažba	Ker. obklad/omítka	Kazetový SDK	2750 mm
1.43	WC – ŽENY	1,40 m²	Ker. dlažba	Ker. obklad/omítka	Kazetový SDK	2750 mm
1.44	UMÝVÁRNA – MUŽI	8,07 m²	Ker. dlažba	Ker. obklad/omítka	Kazetový SDK	2750 mm
1.45	WC – MUŽI	1,35 m²	Ker. dlažba	Ker. obklad/omítka	Kazetový SDK	2750 mm
1.46	SKLAD	12,86 m²	Linoleum	Omítka	Kazetový SDK	2750 mm
1.47	CHODBA	6,30 m²	Linoleum	Omítka	Kazetový SDK	2750 mm
1.48	RZ1 – SESTRA	12,20 m²	Linoleum	Ker. obklad/omítka	Kazetový SDK	2750 mm
1.49	KOMORA	0,55 m²	Linoleum	Omítka	Omítka	2950 mm
1.50	RZ1 – ŘIDIČ	12,47 m²	Linoleum	Ker. obklad/omítka	Kazetový SDK	2750 mm
1.51	CHODBA	2,88 m²	Linoleum	Omítka	Kazetový SDK	2750 mm
1.52	WC	1,32 m²	Ker. dlažba	Ker. obklad/omítka	Kazetový SDK	2750 mm
1.53	RZ3 – SESTRA	13,00 m²	Linoleum	Ker. obklad/omítka	Kazetový SDK	2750 mm
1.54	RZ3 – ŘIDIČ	13,66 m²	Linoleum	Ker. obklad/omítka	Kazetový SDK	2750 mm
1.55	UMÝVÁRNA	1,70 m²	Ker. dlažba	Ker. obklad/omítka	Kazetový SDK	2750 mm
1.56	SCHODIŠTĚ DO 2.NP	15,35 m²	Linoleum	Omítka	Omítka	– mm
1.57	DENNÍ MÍSTNOST	24,30 m²	Linoleum	Ker. obklad/omítka	Kazetový SDK	2750 mm
1.58	CHODBA	8,58 m²	Linoleum	Omítka	Kazetový SDK	2750 mm
1.59	KRYTÍ ZÁVĚTŘÍ	6,23 m²	Ker. dlažba	Omítka	Kazetový SDK	– mm
1.60	GARÁŽ	89,27 m²	Ker. dlažba	Omítka	Omítka	3850 mm
1.61	DÍLNA	10,85 m²	Ker. dlažba	Omítka	Omítka	3850 mm
1.62	GARÁŽ	55,41 m²	Ker. dlažba	Omítka	Omítka	3850 mm

LEGENDA ELEKTRO – SILNOPROUD ZNAČENÍ

- JEDNODUCHÁ ZÁSUVKA 230V
- DVOJNÁSOBNÁ ZÁSUVKA 230V
- ZÁSUVKA–VÍVOD 400V
- SVÍTIDLO DLE TYPU
- SVÍTIDLO DLE TYPU
- SPÍNAČ Č.1
- SPÍNAČ Č.5
- SPÍNAČ Č.6
- SPÍNAČ Č.7
- TLAČÍTKO 1/0 S DOUTNAVKOU
- TROJPÓLOVÝ SPÍNAČ
- POVYSKOVÉ STROPNÍ ČIDLO PRO SVĚTLA
- LED REFLEKTOR S PIR ČIDLEM

LEGENDA ELEKTRO – SLABOPROUD ZNAČENÍ

- JEDNODUCHÁ ZÁSUVKA 230V
- DATOVÁ ZÁSUVKA 2XRJ45
- DATOVÁ ZÁSUVKA 1XRJ45
- TV/SAT ZÁSUVKA
- OSTŘEDNA PZTS
- OPTICKO–KOUŘOVÉ ČIDLO PZTS
- ELEKTRICKÝ VRATNÝ
- DOMACÍ TELEFON
- EXPANDER

ROZVODNÁ SOUSTAVA – SILNOPROUD

ROZVODNÁ SOUSTAVA 3 fází NPE, AC 50Hz, 400V / 1fází 230V

DOHRANA PŘED ÚRAZEM ELEKTRICKÝM PROUDEM DLE ČSN EN 2000-4-41 ed.3

DOHRANA PŘED NEBEZPEČNÝM DOTYKEM ŽIVÝCH ČÁSTÍ

DOHRANA CELKOVÁ ŽIVÝCH ČÁSTÍ

DOHRANA KRYTÍ NEBO PŘEPÁŽKAMI

DOPLŇKOVÁ OCHRANA PROSTŘEDNÍCH OCHRANČEK

DOHRANA PŘED NEBEZPEČNÝM DOTYKEM NEŽIVÝCH ČÁSTÍ

SAMOČINNÉ VYPNUTÍ DO 200MS

ELEKTRO KABELY

PRAFlaDur / PRO-E FTSR3 B2ca ehd3 3x1,5

Legenda nouzových svítidel:

NZ1	Nouzové svítidlo GuideLed, CG-S, zapuštěné, asymetrické, Úniková trasa
NZ2	Nouzové svítidlo GuideLed, CG-S, zapuštěné/nastěnné, symetrické, Antipanic/Open-space
NZ3	Nouzové svítidlo LED 250lm CG-S
NZ4+PIK	Nouzové svítidlo LED 500lm CG-S + Piktogram
NZV	Nouzové svítidlo Outdoor Wall, asymetrická optika, IP65, CG-S
PIK-D	Nouzové svítidlo LED 250lm CG-S + Piktogram dolů
PIK-L	Nouzové svítidlo LED 250lm CG-S + Piktogram doleva

Legenda svítidel:

A1	14W, 1200lm, 4000K, zápustná montáž, IP44
A2	22W, 1900lm, 4000K, zápustná montáž, IP44
B1	35W, 3800lm, 4000K, přisazená/zápustná montáž, průsvitný kryt
C1	19W, 2600lm, 4000K, přisazená montáž, IP66
C2	32W, 3900lm, 4000K, přisazená montáž, IP66
C3	44W, 6200lm, 4000K, přisazená montáž, IP66
D1	33W, 3600lm, 4000K, přisazená/zápustná montáž, průsvitný kryt
D2	31W, 3600lm, 4000K, přisazená/zápustná montáž, mikroprisma

INVESTOR: ENERGIA ART AND TECHNOLOGY a.s., Ostravská 967/3, Příbor, PSČ 742 58, IČ: 26843521		ENERGIA ART AND TECHNOLOGY	
AUTORIZOVANÝ INŽENÝR: Ing. PAVEL KRUPICKA	DOPOVĚDNÝ PROJEKTANT: Michal ZUBALÍK	FORMÁT:	
INVESTOR: ZZS Moravskoslezského kraje, příspěvková organizace, Výškovická 2995/40, Zábřeh 700 30 Ostrava		DATUM: 1/2020	
		ZAKÁZKOVÉ ČÍSLO: 25/01	
STAVBA S ÚTVARU: PO-REKONSTRUKCE SILNOPROUDYCH A SLABOPROUDYCH ROZVODŮ VS HAVÍŘOV ZZS MSK - HAVÍŘOV, VÝŠKOVICKÁ 2995/40, Ostrava		REVIZE Č. ZAKÁZKOVÝCH: DVSP	
		MĚŘÍTKO VÝKRESU: 1:50	ČÍSLO PARÉ:
VÝKRES: 1.NP SILNOPROUD NOUZOVÉ OSVĚTLENÍ		ČÍSLO VÝKRESU: 106	

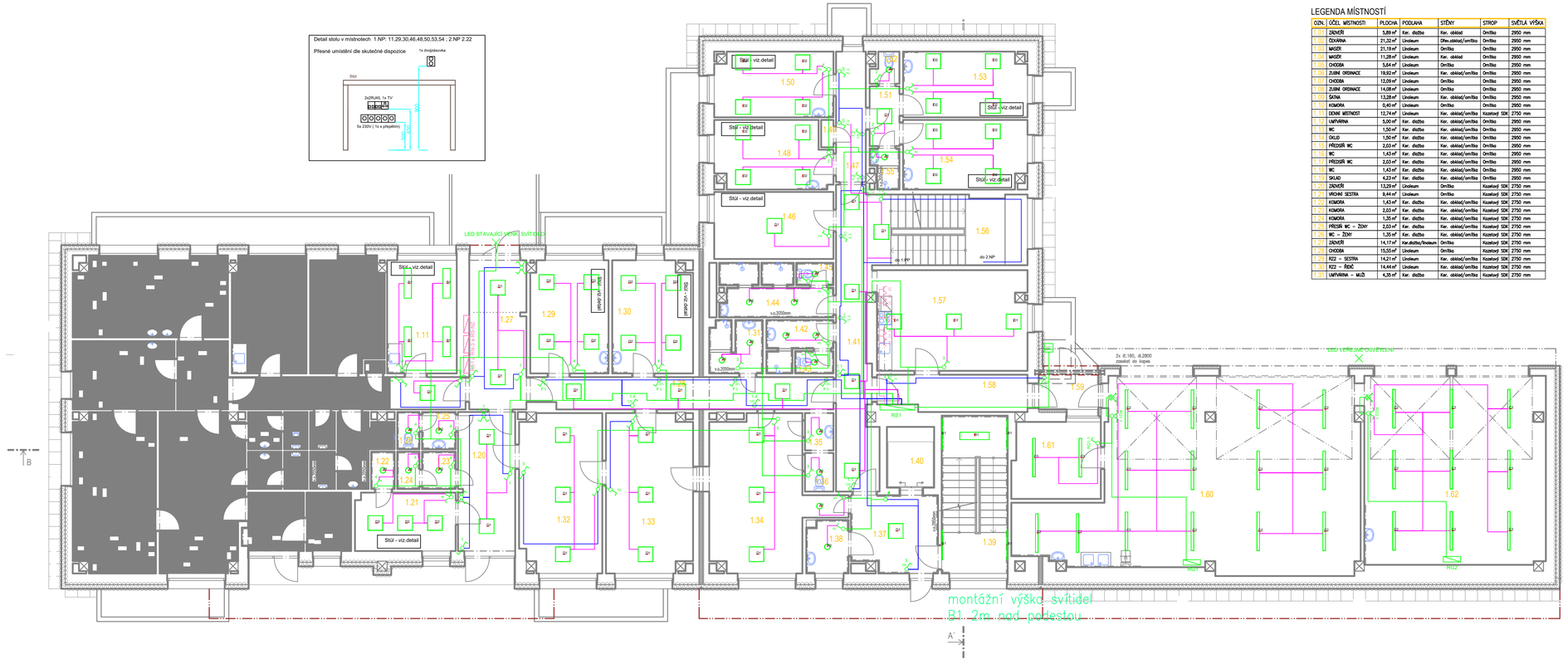

LEGENDA MÍSTNOSTÍ

OZN.	ÚČEL MÍSTNOSTI	PLOCHA	PODLAHA	STĚNY	STROP	SVĚTLÁ VÝŠKA
1.01	ZÁKVĚR	5,89 m²	Ker. dlažba	Ker. obklad	Omítka	2950 mm
1.02	ČEKÁRNA	21,32 m²	Linoleum	Dřev.obklad/omítka	Omítka	2950 mm
1.03	MASÉR	21,19 m²	Linoleum	Omítka	Omítka	2950 mm
1.04	MASÉR	11,28 m²	Linoleum	Ker. obklad	Omítka	2950 mm
1.05	CHODBA	5,64 m²	Linoleum	Omítka	Omítka	2950 mm
1.06	ZUBNÍ ORDINACE	19,92 m²	Linoleum	Ker. obklad/omítka	Omítka	2950 mm
1.07	CHODBA	12,09 m²	Linoleum	Omítka	Omítka	2950 mm
1.08	ZUBNÍ ORDINACE	14,08 m²	Linoleum	Omítka	Omítka	2950 mm
1.09	ŠATNA	13,28 m²	Linoleum	Ker. obklad/omítka	Omítka	2950 mm
1.10	KOMORA	0,40 m²	Linoleum	Omítka	Omítka	2950 mm
1.11	DENNÍ MÍSTNOST	12,74 m²	Linoleum	Ker. obklad/omítka	Kazetový SDK	2750 mm
1.12	UMÝVÁRNA	5,00 m²	Ker. dlažba	Ker. obklad/omítka	Omítka	2950 mm
1.13	WC	1,50 m²	Ker. dlažba	Ker. obklad/omítka	Omítka	2950 mm
1.14	ÚKLID	1,50 m²	Ker. dlažba	Ker. obklad/omítka	Omítka	2950 mm
1.15	PŘEDSÍŇ WC	2,03 m²	Ker. dlažba	Ker. obklad/omítka	Omítka	2950 mm
1.16	WC	1,43 m²	Ker. dlažba	Ker. obklad/omítka	Omítka	2950 mm
1.17	PŘEDSÍŇ WC	2,03 m²	Ker. dlažba	Ker. obklad/omítka	Omítka	2950 mm
1.18	WC	1,43 m²	Ker. dlažba	Ker. obklad/omítka	Omítka	2950 mm
1.19	SKLAD	4,23 m²	Ker. dlažba	Ker. obklad/omítka	Omítka	2950 mm
1.20	ZÁKVĚR	13,29 m²	Linoleum	Omítka	Kazetový SDK	2750 mm
1.21	VEDOUCÍ SESTRA	8,44 m²	Linoleum	Omítka	Kazetový SDK	2750 mm
1.22	KOMORA	1,43 m²	Ker. dlažba	Ker. obklad/omítka	Kazetový SDK	2750 mm
1.23	KOMORA	2,03 m²	Ker. dlažba	Ker. obklad/omítka	Kazetový SDK	2750 mm
1.24	KOMORA	1,35 m²	Ker. dlažba	Ker. obklad/omítka	Kazetový SDK	2750 mm
1.25	PŘEDSÍŇ WC – ŽENY	2,03 m²	Ker. dlažba	Ker. obklad/omítka	Kazetový SDK	2750 mm
1.26	WC – ŽENY	1,35 m²	Ker. dlažba	Ker. obklad/omítka	Kazetový SDK	2750 mm
1.27	ZÁKVĚR	14,17 m²	Ker.dlažba/linoleum	Omítka	Kazetový SDK	2750 mm
1.28	CHODBA	15,55 m²	Linoleum	Omítka	Kazetový SDK	2750 mm
1.29	R22 – SESTRA	14,21 m²	Linoleum	Ker. obklad/omítka	Kazetový SDK	2750 mm
1.30	R22 – ŘEDIČ	14,44 m²	Linoleum	Ker. obklad/omítka	Kazetový SDK	2750 mm
1.31	UMÝVÁRNA – MUŽI	4,35 m²	Ker. dlažba	Ker. obklad/omítka	Kazetový SDK	2750 mm

OZN.	ÚČEL MÍSTNOSTI	PLOCHA	PODLAHA	STĚNY	STROP	SVĚTLÁ VÝŠKA
1.32	ŠATNA – MUŽI	20,86 m²	Linoleum	Ker. obklad/omítka	Kazetový SDK	2750 mm
1.33	ŠATNA – MUŽI	21,98 m²	Linoleum	Ker. obklad/omítka	Kazetový SDK	2750 mm
1.34	ŠATNA – ŽENY	25,48 m²	Linoleum	Ker. obklad/omítka	Kazetový SDK	2750 mm
1.35	PŘEDSÍŇ WC – MUŽI	1,73 m²	Ker. dlažba	Ker. obklad/omítka	Kazetový SDK	2750 mm
1.36	WC – MUŽI	1,78 m²	Ker. dlažba	Ker. obklad/omítka	Kazetový SDK	2750 mm
1.37	ZÁKVĚŘ	10,76 m²	Ker. dlažba	Ker. obklad	Kazetový SDK	2750 mm
1.38	ŠATNA – OKLID	3,54 m²	Linoleum	Ker. obklad/omítka	Kazetový SDK	2750 mm
1.39	SCHODIŠTĚ DO 2.NP	16,63 m²	Ker. dlažba	Ker. obklad	Omítka	– mm
1.40	VÝTAH	4,66 m²	–	–	–	– mm
1.41	CHODBA	19,79 m²	Linoleum	Omítka	Kazetový SDK	2750 mm
1.42	UMÝVÁRNA – ŽENY	4,11 m²	Ker. dlažba	Ker. obklad/omítka	Kazetový SDK	2750 mm
1.43	WC – ŽENY	1,40 m²	Ker. dlažba	Ker. obklad/omítka	Kazetový SDK	2750 mm
1.44	UMÝVÁRNA – MUŽI	8,07 m²	Ker. dlažba	Ker. obklad/omítka	Kazetový SDK	2750 mm
1.45	WC – MUŽI	1,35 m²	Ker. dlažba	Ker. obklad/omítka	Kazetový SDK	2750 mm
1.46	SKLAD	12,96 m²	Linoleum	Omítka	Kazetový SDK	2750 mm
1.47	CHODBA	6,30 m²	Linoleum	Omítka	Kazetový SDK	2750 mm
1.48	R21 – SESTRA	12,35 m²	Linoleum	Ker. obklad/omítka	Kazetový SDK	2750 mm
1.49	KOMORA	0,55 m²	Linoleum	Omítka	Omítka	2950 mm
1.50	R21 – ŘEDIČ	12,47 m²	Linoleum	Ker. obklad/omítka	Kazetový SDK	2750 mm
1.51	CHODBA	2,88 m²	Linoleum	Omítka	Kazetový SDK	2750 mm
1.52	WC	1,32 m²	Ker. dlažba	Ker. obklad/omítka	Kazetový SDK	2750 mm
1.53	R23 – SESTRA	13,00 m²	Linoleum	Ker. obklad/omítka	Kazetový SDK	2750 mm
1.54	R23 – ŘEDIČ	13,88 m²	Linoleum	Ker. obklad/omítka	Kazetový SDK	2750 mm
1.55	UMÝVÁRNA	1,70 m²	Ker. dlažba	Ker. obklad/omítka	Kazetový SDK	2750 mm
1.56	SCHODIŠTĚ DO 2.NP	15,35 m²	Linoleum	Omítka	Omítka	– mm
1.57	DENNÍ MÍSTNOST	24,30 m²	Linoleum	Ker. obklad/omítka	Kazetový SDK	2750 mm
1.58	CHODBA	8,58 m²	Linoleum	Omítka	Kazetový SDK	2750 mm
1.59	KRYTÍ ZÁVĚTÍ	6,23 m²	Ker. dlažba	Omítka	Kazetový SDK	– mm
1.60	GARÁŽ	89,27 m²	Ker. dlažba	Omítka	Omítka	3850 mm
1.61	DÍLNA	10,85 m²	Ker. dlažba	Omítka	Omítka	3850 mm
1.62	GARÁŽ	55,41 m²	Ker. dlažba	Omítka	Omítka	3850 mm

LEGENDA ELEKTRO – SILNOPROUD ZNAČENÍ

- JEDNODUCHÁ ZÁSUVKA 230V
- DVOJNÁSOBNÁ ZÁSUVKA 230V
- ZÁSUVKA-VÝVOD 400V
- SVÍTIDLO DLE TYPU
- SVÍTIDLO DLE TYPU
- SPÍNAČ Č.1
- SPÍNAČ Č.5
- SPÍNAČ Č.6
- SPÍNAČ Č.7
- TLAČÍTKO 1/0 S DOUTNAVKOU
- TROJPÓLOVÝ SPÍNAČ
- POVRCHOVÉ STROPNÍ ČIDLO PRO SVĚTLA
- LED REFLEKTOR S PIR ČIDLEM

LEGENDA ELEKTRO – SLABOPROUD ZNAČENÍ

- JEDNODUCHÁ ZÁSUVKA 230V
- DATOVÁ ZÁSUVKA 2XRJ45
- DATOVÁ ZÁSUVKA 1XRJ45
- TV/SAT ZÁSUVKA
- OSTŘEŠNA PZTS
- OPTICKO-KOUŘOVÉ ČIDLO PZTS
- ELEKTRICKÝ VRATNÝ
- DOMACÍ TELEFON
- EXPANDER

ROZVODNÁ SOUSTAVA – SILNOPROUD

ROZVODNÁ SOUSTAVA 3 NPE, AC 50Hz, 400V / 3N~/-/-5
DOMÁNA PŘED ZÁKLADY ELEKTRICKÝM PŘÍVODEM DLE ČSN IS 2000-4-41 ed.3
DOMÁNA PŘED NEBEZPEČNÝM DOTYKEM ŽIVÝCH ČÁSTÍ
DOMÁNA CELKOVÉ ŽIVÝCH ČÁSTÍ
DOMÁNA PROTI NEBEZ.PŘEDMĚTŮM
DOPLŇKOVÁ OCHRANA PROSTŘEDNÍM ZAPOJENÍM
DOMÁNA PŘED NEBEZPEČNÝM DOTYKEM NEŽIVÝCH ČÁSTÍ
SAMOČINNÉ VYPNUTÍ DO 200VUE

ELEKTRO KABELY

- PRAFlaDur-FRO-R FE180 E30ze 4x6B 3x1,5

Legenda nouzových svítidel:

NZ1	Nouzové svítidlo GuideLed, CG-S, zapuštěné, asymetrické, Úniková trasa
NZ2	Nouzové svítidlo GuideLed, CG-S, zapuštěné/nastěnné, symetrické, Antipanic/Open-space
NZ3	Nouzové svítidlo LED 250lm CG-S
NZ4+PIK	Nouzové svítidlo LED 500lm CG-S + Piktogram
NZV	Nouzové svítidlo Outdoor Wall, asymetrická optika, IP65, CG-S
PIK-D	Nouzové svítidlo LED 250lm CG-S + Piktogram dolů
PIK-L	Nouzové svítidlo LED 250lm CG-S + Piktogram doleva

Legenda svítidel:

A1	14W, 1200lm, 4000K, zápustná montáž, IP44
A2	22W, 1900lm, 4000K, zápustná montáž, IP44
B1	35W, 3800lm, 4000K, přisazená/zápustná montáž, průsvitný kryt
C1	19W, 2600lm, 4000K, přisazená montáž, IP66
C2	32W, 3900lm, 4000K, přisazená montáž, IP66
C3	44W, 6200lm, 4000K, přisazená montáž, IP66
D1	33W, 3600lm, 4000K, přisazená/zápustná montáž, průsvitný kryt
D2	31W, 3600lm, 4000K, přisazená/zápustná montáž, mikroprisma

INVESTOR:	ENERGIA ART AND TECHNOLOGY Masarykova 1, 702 00 Ostrava - MOLDAU, TAT-92 IČ: 28483041, DIČ: CZ28483041		ENERGIA ART & TECHNOLOGY
AUTORIZOVANÝ ARCHITEKT:	ING. PAVEL KRUPICKÁ	ZODPOVĚDNÝ PROJEKTANT:	MICHAL ZUBALÍK
INVESTOR:	ZZS Moravskoslezského kraje, příspěvková organizace, Výškovická 2990/40, Zábřeh 700 30 Ostrava	FORMÁT:	
		DATUM:	1/2020
		ARCHIVNÍ ČÍSLO:	20/01
ÚROVEŇ V ÚZEMNÍM ŘÍZENÍ:		REVIZE V ÚZEMNÍM ŘÍZENÍ:	0/VDP
PD-REKONSTRUKCE SILNOPROUDÝCH A SLABOPROUDÝCH ROZVODŮ VS HAVÍŘOV		MÍTKO STAVBY: 1:50	CELÝ DŮM
PŘÍLOHA: 1.NP SILNOPROUD OSVĚTLENÍ		ČÍSLO VÝKRESU: 107	

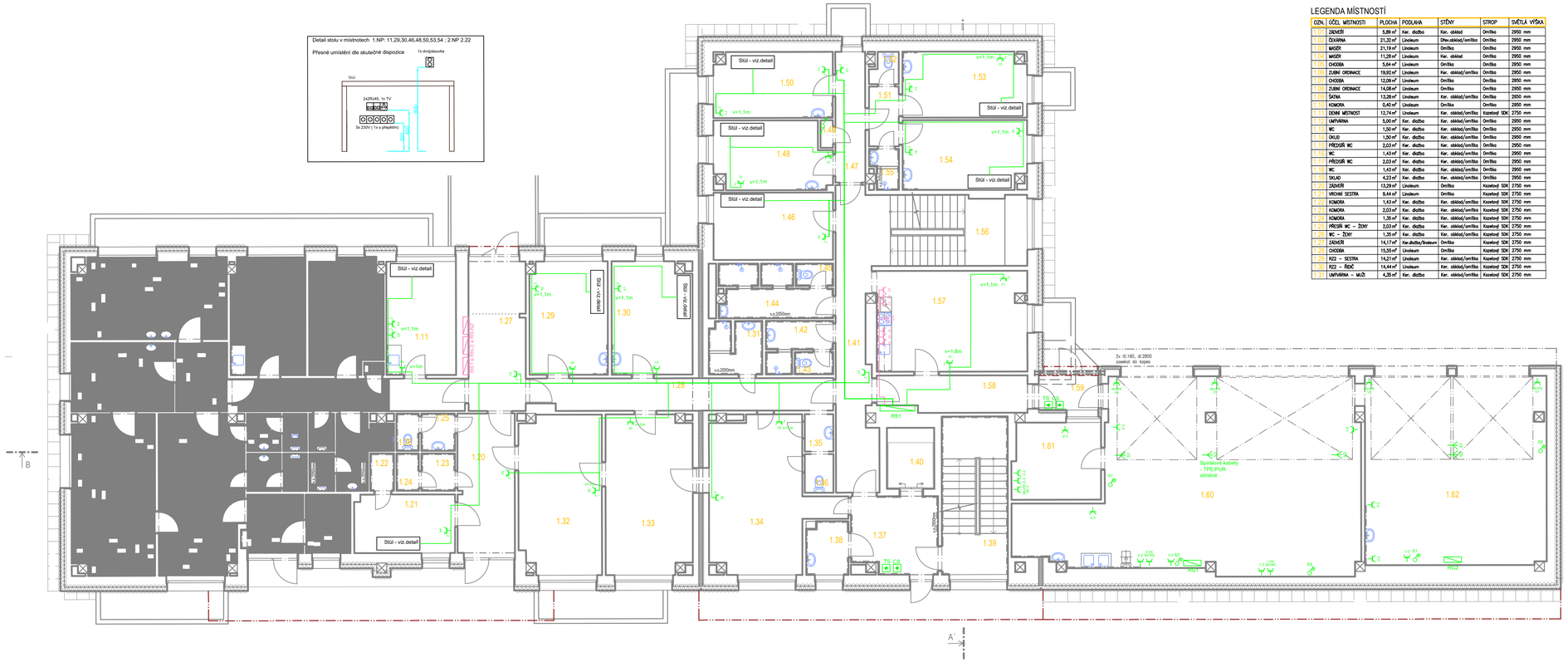
Detail stolu v místnotech 1.NP: 11.29,30.46,48,50,53,54 ; 2.NP 2.22
Přesné umístění dle skutečné dispozice
1x dvojzásuvka
Stůl
2x2RJ45, 1x TV
1x 230V / 1x s přepětím
Stůl - viz.detail
RS1
RS2
RS3
RS4
RS5
RS6
RS7
RS8
RS9
RS10
RS11
RS12
RS13
RS14
RS15
RS16
RS17
RS18
RS19
RS20
RS21
RS22
RS23
RS24
RS25
RS26
RS27
RS28
RS29
RS30
RS31
RS32
RS33
RS34
RS35
RS36
RS37
RS38
RS39
RS40

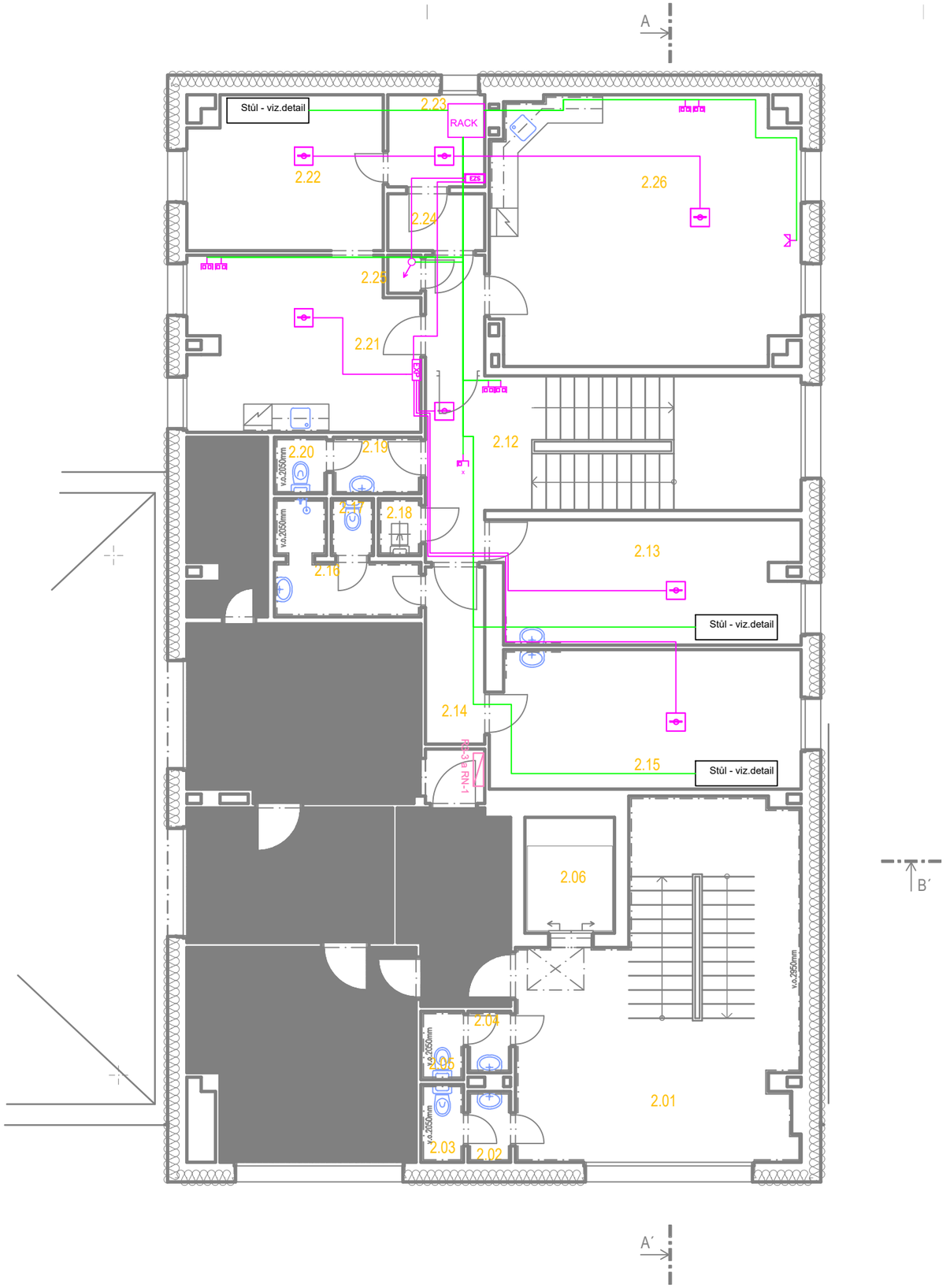

OZN.	ÚČEL MÍSTNOSTI	PLOCHA	PODLAHA	STĚNY	STROP	SVĚTLÁ VÝŠKA
2.01	CHODBA	26,31 m²	Ker. dlažba	Ker. obklad	Kazetový SDK	2750 mm
2.02	PŘEDSÍŇ WC	1,35 m²	Ker. dlažba	Ker. obklad/omítka	Omítka	2950 mm
2.03	WC	1,49 m²	Ker. dlažba	Ker. obklad/omítka	Omítka	2950 mm
2.04	PŘEDSÍŇ WC	1,17 m²	Ker. dlažba	Ker. obklad/omítka	Omítka	2950 mm
2.05	WC	1,31 m²	Ker. dlažba	Ker. obklad/omítka	Omítka	2950 mm
2.06	VÝTAH	4,66 m²	–	–	–	– mm
2.07	ČEKÁRNA	9,30 m²	Linoleum	Omítka	Omítka	2950 mm
2.08	POHOTOVOST	20,74 m²	Linoleum	Omítka	Omítka	2950 mm
2.09	DENNÍ MÍSTNOST	12,40 m²	Linoleum	Omítka	Omítka	2950 mm
2.10	ZUBNÍ ORDINACE	19,89 m²	Linoleum	Omítka	Omítka	2950 mm
2.11	SKLAD	6,18 m²	Linoleum	Omítka	Omítka	2950 mm
2.12	CHODBA	10,98 m²	Linoleum	Omítka	Kazetový SDK	2750 mm
2.13	RLP – ŘIDIČ	16,69 m²	Linoleum	Ker. obklad/omítka	Kazetový SDK	2750 mm
2.14	CHODBA	4,69 m²	Linoleum	Omítka	Kazetový SDK	2750 mm
2.15	RLP – SESTRA	19,20 m²	Linoleum	Ker. obklad/omítka	Kazetový SDK	2750 mm
2.16	UMÝVÁRNA – ŽENY	4,98 m²	Ker. dlažba	Ker. obklad/omítka	Kazetový SDK	2750 mm
2.17	WC – ŽENY	1,08 m²	Ker. dlažba	Ker. obklad/omítka	Kazetový SDK	2750 mm
2.18	ÚKLID	1,08 m²	Ker. dlažba	Ker. obklad/omítka	Kazetový SDK	2750 mm
2.19	PŘEDSÍŇ WC – MUŽI	2,22 m²	Ker. dlažba	Ker. obklad/omítka	Kazetový SDK	2750 mm
2.20	WC – MUŽI	1,32 m²	Ker. dlažba	Ker. obklad/omítka	Kazetový SDK	2750 mm
2.21	RLP – LÉKAŘ	17,56 m²	Linoleum	Ker. obklad/omítka	Kazetový SDK	2750 mm
2.22	VEDUCÍ LÉKAŘ	13,21 m²	Linoleum	Omítka	Kazetový SDK	2750 mm
2.23	SERVER	4,00 m²	Linoleum	Omítka	Kazetový SDK	2750 mm
2.24	CHODBA	2,46 m²	Linoleum	Omítka	Kazetový SDK	2750 mm
2.25	KOMORA	0,56 m²	Linoleum	Omítka	Kazetový SDK	2750 mm
2.26	DENNÍ MÍSTNOST	36,29 m²	Linoleum	Ker. obklad/omítka	Kazetový SDK	2750 mm

LEGENDA ELEKTRO – SILNOPROUD ZNAČENÍ

- JEDNODUCHÁ ZÁSUVKA 230V
- DVOJNÁSOBNÁ ZÁSUVKA 230V
- ZÁSUVKA–VÝVOD 400V
- SVÍTIDLO DLE TYPU
- SVÍTIDLO DLE TYPU
- SPÍNAČ Č.1
- SPÍNAČ Č.5
- SPÍNAČ Č.6
- SPÍNAČ Č.7
- TLAČÍTKO 1/0 S DOUTNAVKOU
- TROJPOLOVÝ SPÍNAČ
- POHYBOVÉ STROPNÍ ČIDLO PRO SVĚTLA
- LED REFLEKTOR S PIR ČIDLEM

LEGENDA ELEKTRO – SLABOPROUD ZNAČENÍ

- JEDNODUCHÁ ZÁSUVKA 230V
- DATOVÁ ZÁSUVKA 2XRJ45
- DATOVÁ ZÁSUVKA 1XRJ45
- TV/SAT ZÁSUVKA
- ZZS ÚSTŘEDNA PZTS
- OPTICKO–KOUŘOVÉ ČIDLO PZTS
- EV ELEKTRICKÝ VRATNY
- DT DOMÁCÍ TELEFÓN
- EXP EXPANDER

ROZVODNÁ SOUSTAVA – SILNOPROUD

ROZVODNÁ SOUSTAVA :3 NPE, AC 50Hz, 400V / TN-C-S
OCHRANA PŘED ÚRAZEM ELEKTRICKÝM PROUDEM DLE ČSN 33 2000-4-41 ed.3:
OCHRANA PŘED NEBEZPEČNÝM DOTYKEM ŽIVÝCH ČÁSTÍ:
OCHRANA IZOLACÍ ŽIVÝCH ČÁSTÍ
OCHRANA KRYTY NEBO PŘEPÁŽKAMI
DOPLŇKOVÁ OCHRANA PROUDOVÝM CHRÁNIČEM
OCHRANA PŘED NEBEZPEČNÝM DOTYKEM NEŽIVÝCH ČÁSTÍ:
SAMOČINNÉ VYPNUTÍ OD ZDROJE

ELEKTRO KABELY

PRAFlaDur® P60-R PS60 B2ca s1d0 3x1,5

Legenda nouzových svítidel:

NZ1	Nouzové svítidlo GuideLed, CG-S, zapuštěné, asymetrické, Úniková trasa
NZ2	Nouzové svítidlo GuideLed, CG-S, zapuštěné/nastěnné, symetrické, Antipanic/Open-space
NZ3	Nouzové svítidlo LED 250lm CG-S
NZ4+PIK	Nouzové svítidlo LED 500lm CG-S + Piktogram
NZV	Nouzové svítidlo Outdoor Wall, asymetrická optika, IP65, CG-S
PIK-D	Nouzové svítidlo LED 250lm CG-S + Piktogram dolů
PIK-L	Nouzové svítidlo LED 250lm CG-S + Piktogram doleva

Legenda svítidel:

A1	14W, 1200lm, 4000K, zápustná montáž, IP44
A2	22W, 1900lm, 4000K, zápustná montáž, IP44
B1	35W, 3800lm, 4000K, přisazená/zápustná montáž, průsvitný kryt
C1	19W, 2600lm, 4000K, přisazená montáž, IP66
C2	32W, 3900lm, 4000K, přisazená montáž, IP66
C3	44W, 6200lm, 4000K, přisazená montáž, IP66
D1	33W, 3600lm, 4000K, přisazená/zápustná montáž, průsvitný kryt
D2	31W, 3600lm, 4000K, přisazená/zápustná montáž, mikroprisma

INVESTOR: ENERGIA ART AND TECHNOLOGY
VANČUROVA 2, HÁJ VE SLEZSKU - SMOLKOV, 747 92
IČ: 28563328, DIČ:CZ28563328

ENERGIA ART & TECHNOLOGY

AUTORIZOVANÝ ARCHITEKT : ING. PAVEL KRUPIČKA
ODPOVĚDNÝ PROJEKTANT : MICHAL ZUBALÍK

INVESTOR: ZZS Moravskoslezského kraje, příspěvková organizace, Výškovická 2995/40, Zábřeh 700 30 Ostrava

ÚDAJE O STAVBĚ:
PD-REKONSTRUKCE SILNOPROUDÝCH A SLABOPROUDÝCH ROZVODŮ VS HAVÍŘOV
ZZS MSK - HAVÍŘOV, DĚLNICKÁ 26, 736 01 HAVÍŘOV

OBSAH:
2.NP SLABOPROUD

FORMÁT:
DATUM: 1/2020
ARCHIVNÍ ČÍSLO: 20/01
ÚROVEŇ P. DOKUMENTACE: DVSP
MĚŘÍTKO VÝKRESU: 1:50
ČÍSLO PARÉ:
ČÍSLO VÝKRESU: 109

A1/8A4, 594x841

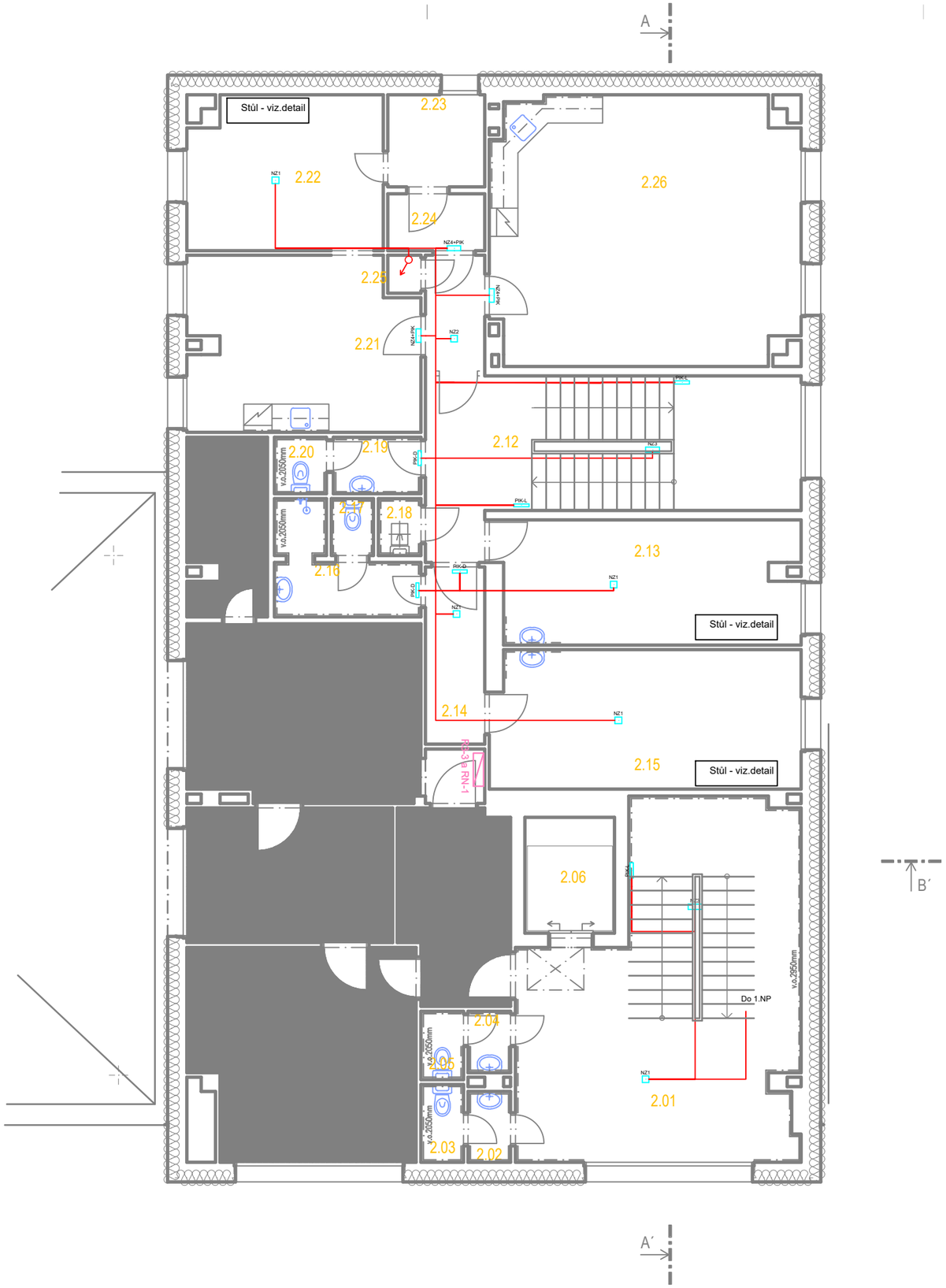

OZN.	ÚČEL MÍSTNOSTI	PLOCHA	PODLAHA	STĚNY	STROP	SVĚTLÁ VÝŠKA
2.01	CHODBA	26,31 m²	Ker. dlažba	Ker. obklad	Kazetový SDK	2750 mm
2.02	PŘEDSÍŇ WC	1,35 m²	Ker. dlažba	Ker. obklad/omítka	Omítka	2950 mm
2.03	WC	1,49 m²	Ker. dlažba	Ker. obklad/omítka	Omítka	2950 mm
2.04	PŘEDSÍŇ WC	1,17 m²	Ker. dlažba	Ker. obklad/omítka	Omítka	2950 mm
2.05	WC	1,31 m²	Ker. dlažba	Ker. obklad/omítka	Omítka	2950 mm
2.06	VÝTAH	4,66 m²	–	–	–	– mm
2.07	ČEKÁRNA	9,30 m²	Linoleum	Omítka	Omítka	2950 mm
2.08	POHOTOVOST	20,74 m²	Linoleum	Omítka	Omítka	2950 mm
2.09	DENNÍ MÍSTNOST	12,40 m²	Linoleum	Omítka	Omítka	2950 mm
2.10	ZUBNÍ ORDINACE	19,89 m²	Linoleum	Omítka	Omítka	2950 mm
2.11	SKLAD	6,18 m²	Linoleum	Omítka	Omítka	2950 mm
2.12	CHODBA	10,98 m²	Linoleum	Omítka	Kazetový SDK	2750 mm
2.13	RLP – ŘIDIČ	16,69 m²	Linoleum	Ker. obklad/omítka	Kazetový SDK	2750 mm
2.14	CHODBA	4,69 m²	Linoleum	Omítka	Kazetový SDK	2750 mm
2.15	RLP – SESTRA	19,20 m²	Linoleum	Ker. obklad/omítka	Kazetový SDK	2750 mm
2.16	UMÝVÁRNA – ŽENY	4,98 m²	Ker. dlažba	Ker. obklad/omítka	Kazetový SDK	2750 mm
2.17	WC – ŽENY	1,08 m²	Ker. dlažba	Ker. obklad/omítka	Kazetový SDK	2750 mm
2.18	ÚKLID	1,08 m²	Ker. dlažba	Ker. obklad/omítka	Kazetový SDK	2750 mm
2.19	PŘEDSÍŇ WC – MUŽI	2,22 m²	Ker. dlažba	Ker. obklad/omítka	Kazetový SDK	2750 mm
2.20	WC – MUŽI	1,32 m²	Ker. dlažba	Ker. obklad/omítka	Kazetový SDK	2750 mm
2.21	RLP – LÉKAŘ	17,56 m²	Linoleum	Ker. obklad/omítka	Kazetový SDK	2750 mm
2.22	VEDUCÍ LÉKAŘ	13,21 m²	Linoleum	Omítka	Kazetový SDK	2750 mm
2.23	SERVER	4,00 m²	Linoleum	Omítka	Kazetový SDK	2750 mm
2.24	CHODBA	2,46 m²	Linoleum	Omítka	Kazetový SDK	2750 mm
2.25	KOMORA	0,56 m²	Linoleum	Omítka	Kazetový SDK	2750 mm
2.26	DENNÍ MÍSTNOST	36,29 m²	Linoleum	Ker. obklad/omítka	Kazetový SDK	2750 mm

LEGENDA ELEKTRO – SILNOPROUD ZNAČENÍ

- JEDNODUCHÁ ZÁSUVKA 230V
- DVOJNÁSOBNÁ ZÁSUVKA 230V
- ZÁSUVKA–VÝVOD 400V
- SVÍTIDLO DLE TYPU
- SVÍTIDLO DLE TYPU
- SPÍNAČ Č.1
- SPÍNAČ Č.5
- SPÍNAČ Č.6
- SPÍNAČ Č.7
- TLAČÍTKO 1/0 S DOUTNAVKOU
- TROJPOLOVÝ SPÍNAČ
- POHYBOVÉ STROPNÍ ČIDLO PRO SVĚTLA
- LED REFLEKTOR S PIR ČIDLEM

LEGENDA ELEKTRO – SLABOPROUD ZNAČENÍ

- JEDNODUCHÁ ZÁSUVKA 230V
- DATOVÁ ZÁSUVKA 2XRJ45
- DATOVÁ ZÁSUVKA 1XRJ45
- TV/SAT ZÁSUVKA
- ÚSTŘEDNA PZTS
- OPTICKO–KOUŘOVÉ ČIDLO PZTS
- ELEKTRICKÝ VRATNY
- DOMÁCÍ TELEFÓN
- EXPANDER

ROZVODNÁ SOUSTAVA – SILNOPROUD

ROZVODNÁ SOUSTAVA :3 NPE, AC 50Hz, 400V / TN-C-S
OCHRANA PŘED ÚRAZEM ELEKTRICKÝM PROUDEM DLE ČSN 33 2000-4-41 ed.3:
OCHRANA PŘED NEBEZPEČNÝM DOTYKEM ŽIVÝCH ČÁSTÍ:
OCHRANA IZOLACÍ ŽIVÝCH ČÁSTÍ
OCHRANA KRYTY NEBO PŘEPÁŽKAMI
DOPLŇKOVÁ OCHRANA PROUDOVÝM CHRÁNIČEM
OCHRANA PŘED NEBEZPEČNÝM DOTYKEM NEŽIVÝCH ČÁSTÍ:
SAMOČINNÉ VYPNUTÍ OD ZDROJE

ELEKTRO KABELY

PRAFlaDur® P60-R PS60 B2ca s1d0 3x1,5

Legenda nouzových svítidel:

NZ1	Nouzové svítidlo GuideLed, CG-S, zapuštěné, asymetrické, Úniková trasa
NZ2	Nouzové svítidlo GuideLed, CG-S, zapuštěné/nastěnné, symetrické, Antipanic/Open-space
NZ3	Nouzové svítidlo LED 250lm CG-S
NZ4+PIK	Nouzové svítidlo LED 500lm CG-S + Piktogram
NZV	Nouzové svítidlo Outdoor Wall, asymetrická optika, IP65, CG-S
PIK-D	Nouzové svítidlo LED 250lm CG-S + Piktogram dolů
PIK-L	Nouzové svítidlo LED 250lm CG-S + Piktogram doleva

Legenda svítidel:

A1	14W, 1200lm, 4000K, zápustná montáž, IP44
A2	22W, 1900lm, 4000K, zápustná montáž, IP44
B1	35W, 3800lm, 4000K, přisazená/zápustná montáž, průsvitný kryt
C1	19W, 2600lm, 4000K, přisazená montáž, IP66
C2	32W, 3900lm, 4000K, přisazená montáž, IP66
C3	44W, 6200lm, 4000K, přisazená montáž, IP66
D1	33W, 3600lm, 4000K, přisazená/zápustná montáž, průsvitný kryt
D2	31W, 3600lm, 4000K, přisazená/zápustná montáž, mikroprisma

INVESTOR: ENERGIA ART AND TECHNOLOGY
VANČUROVA 2, HÁJ VE SLEZSKU - SMOLKOV, 747 92
IČ: 28563328, DIČ:CZ28563328

AUTORIZOVANÝ ARCHITEKT : ING. PAVEL KRUPIČKA
ODPOVĚDNÝ PROJEKTANT : MICHAL ZUBALÍK

INVESTOR: ZZS Moravskoslezského kraje, příspěvková organizace, Výškovická 2995/40, Zábřeh 700 30 Ostrava

ÚDAJE O STAVBĚ:
PD-REKONSTRUKCE SILNOPROUDÝCH A SLABOPROUDÝCH ROZVODŮ VS HAVÍŘOV
ZZS MSK - HAVÍŘOV, DĚLNICKÁ 26, 736 01 HAVÍŘOV

OBSAH:
2.NP SILNOPROUD NOUZOVÉ OSVĚTLENÍ

FORMÁT:
DATUM: 1/2020
ARCHIVNÍ ČÍSLO: 20/01
ÚROVEŇ P. DOKUMENTACE: DVSP
MĚŘÍTKO VÝKRESU: 1:50
ČÍSLO PARÉ:
ČÍSLO VÝKRESU: 110

A1/8A4, 594x841

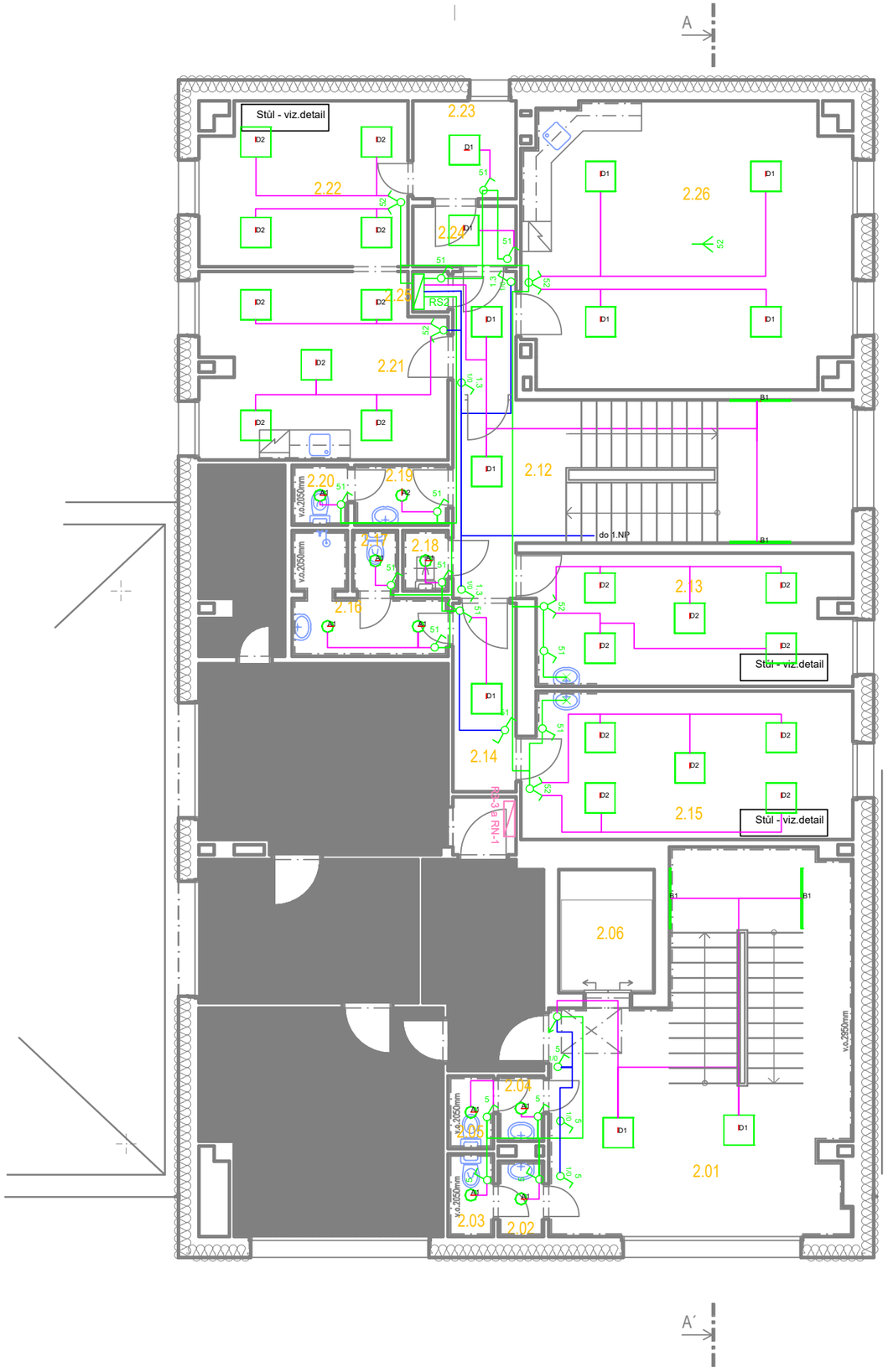

OZN.	ÚČEL MÍSTNOSTI	PLOCHA	PODLAHA	STĚNY	STROP	SVĚTLÁ VÝŠKA
2.01	CHODBA	26,31 m²	Ker. dlažba	Ker. obklad	Kazetový SDK	2750 mm
2.02	PŘEDSÍŇ WC	1,35 m²	Ker. dlažba	Ker. obklad/omítka	Omítka	2950 mm
2.03	WC	1,49 m²	Ker. dlažba	Ker. obklad/omítka	Omítka	2950 mm
2.04	PŘEDSÍŇ WC	1,17 m²	Ker. dlažba	Ker. obklad/omítka	Omítka	2950 mm
2.05	WC	1,31 m²	Ker. dlažba	Ker. obklad/omítka	Omítka	2950 mm
2.06	VÝTAH	4,66 m²	–	–	–	– mm
2.07	ČEKÁRNA	9,30 m²	Linoleum	Omítka	Omítka	2950 mm
2.08	POHOTOVOST	20,74 m²	Linoleum	Omítka	Omítka	2950 mm
2.09	DENNÍ MÍSTNOST	12,40 m²	Linoleum	Omítka	Omítka	2950 mm
2.10	ZUBNÍ ORDINACE	19,89 m²	Linoleum	Omítka	Omítka	2950 mm
2.11	SKLAD	6,18 m²	Linoleum	Omítka	Omítka	2950 mm
2.12	CHODBA	10,98 m²	Linoleum	Omítka	Kazetový SDK	2750 mm
2.13	RLP – ŘIDIČ	16,69 m²	Linoleum	Ker. obklad/omítka	Kazetový SDK	2750 mm
2.14	CHODBA	4,69 m²	Linoleum	Omítka	Kazetový SDK	2750 mm
2.15	RLP – SESTRA	19,20 m²	Linoleum	Ker. obklad/omítka	Kazetový SDK	2750 mm
2.16	UMÝVÁRNA – ŽENY	4,98 m²	Ker. dlažba	Ker. obklad/omítka	Kazetový SDK	2750 mm
2.17	WC – ŽENY	1,08 m²	Ker. dlažba	Ker. obklad/omítka	Kazetový SDK	2750 mm
2.18	ÚKLID	1,08 m²	Ker. dlažba	Ker. obklad/omítka	Kazetový SDK	2750 mm
2.19	PŘEDSÍŇ WC – MUŽI	2,22 m²	Ker. dlažba	Ker. obklad/omítka	Kazetový SDK	2750 mm
2.20	WC – MUŽI	1,32 m²	Ker. dlažba	Ker. obklad/omítka	Kazetový SDK	2750 mm
2.21	RLP – LÉKAŘ	17,56 m²	Linoleum	Ker. obklad/omítka	Kazetový SDK	2750 mm
2.22	VEDUCÍ LÉKAŘ	13,21 m²	Linoleum	Omítka	Kazetový SDK	2750 mm
2.23	SERVER	4,00 m²	Linoleum	Omítka	Kazetový SDK	2750 mm
2.24	CHODBA	2,46 m²	Linoleum	Omítka	Kazetový SDK	2750 mm
2.25	KOMORA	0,56 m²	Linoleum	Omítka	Kazetový SDK	2750 mm
2.26	DENNÍ MÍSTNOST	36,29 m²	Linoleum	Ker. obklad/omítka	Kazetový SDK	2750 mm

montážní výška svítidel
B1 2m nad podestou

montážní výška svítidel
B1 2m nad podestou

Legenda nouzových svítidel:

NZ1	Nouzové svítidlo GuideLed, CG-S, zapuštěné, asymetrické, Úniková trasa
NZ2	Nouzové svítidlo GuideLed, CG-S, zapuštěné/nastěnné, symetrické, Antipanic/Open-space
NZ3	Nouzové svítidlo LED 250lm CG-S
NZ4+PIK	Nouzové svítidlo LED 500lm CG-S + Piktogram
NZV	Nouzové svítidlo Outdoor Wall, asymetrická optika, IP65, CG-S
PIK-D	Nouzové svítidlo LED 250lm CG-S + Piktogram dolů
PIK-L	Nouzové svítidlo LED 250lm CG-S + Piktogram doleva

Legenda svítidel:

A1	14W, 1200lm, 4000K, zápustná montáž, IP44
A2	22W, 1900lm, 4000K, zápustná montáž, IP44
B1	35W, 3800lm, 4000K, přisazená/zápustná montáž, průsvitný kryt
C1	19W, 2600lm, 4000K, přisazená montáž, IP66
C2	32W, 3900lm, 4000K, přisazená montáž, IP66
C3	44W, 6200lm, 4000K, přisazená montáž, IP66
D1	33W, 3600lm, 4000K, přisazená/zápustná montáž, průsvitný kryt
D2	31W, 3600lm, 4000K, přisazená/zápustná montáž, mikroprisma

LEGENDA ELEKTRO – SILNOPROUD ZNAČENÍ

- JEDNODUCHÁ ZÁSUVKA 230V
- DVOJNÁSOBNÁ ZÁSUVKA 230V
- ZÁSUVKA–VÝVOD 400V
- SVÍTIDLO DLE TYPU
- SVÍTIDLO DLE TYPU
- SPÍNAČ Č.1
- SPÍNAČ Č.5
- SPÍNAČ Č.6
- SPÍNAČ Č.7
- TLAČÍTKO 1/0 S DOUTNAVKOU
- TROJPOLOVÝ SPÍNAČ
- POHYBOVÉ STROPNÍ ČIDLO PRO SVĚTLA
- LED REFLEKTOR S PIR ČIDLEM

LEGENDA ELEKTRO – SLABOPROUD ZNAČENÍ

- JEDNODUCHÁ ZÁSUVKA 230V
- DATOVÁ ZÁSUVKA 2XRJ45
- DATOVÁ ZÁSUVKA 1XRJ45
- TV/SAT ZÁSUVKA
- ZS ÚSTŘEDNA PZTS
- OPTICKO–KOUŘOVÉ ČIDLO PZTS
- EV ELEKTRICKÝ VRÁTNY
- DT DOMÁCÍ TELEFÓN
- EXP EXPANDER

ROZVODNÁ SOUSTAVA – SILNOPROUD

ROZVODNÁ SOUSTAVA :3 NPE, AC 50Hz, 400V / TN-C-S
OCHRANA PŘED ÚRAZEM ELEKTRICKÝM PROUDEM DLE ČSN 33 2000-4-41 ed.3:
OCHRANA PŘED NEBEZPEČNÝM DOTYKEM ŽIVÝCH ČÁSTÍ:
OCHRANA IZOLACÍ ŽIVÝCH ČÁSTÍ
OCHRANA KRYTY NEBO PŘEPÁŽKAMI
DOPLŇKOVÁ OCHRANA PROUDOVÝM CHRÁNIČEM
OCHRANA PŘED NEBEZPEČNÝM DOTYKEM NEŽIVÝCH ČÁSTÍ:
SAMOČINNÉ VYPNUTÍ OD ZDROJE

ELEKTRO KABELY

PRAFlaDur® P60-R PS60 B2ca s1d0 3x1,5

INVESTOR :	ENERGIA ART AND TECHNOLOGY VANČUROVA 2, HÁJ VE SLEZSKU - SMOLKOV, 747 92 IČ: 28563328, DIČ:CZ28563328		ENERGIA ART & TECHNOLOGY
AUTORIZOVANÝ ARCHITEKT : ING. PAVEL KRUPIČKA		ODPOVĚDNÝ PROJEKTANT : MICHAL ZUBALÍK	
INVESTOR :	ZZS Moravskoslezského kraje, příspěvková organizace, Výškovická 2995/40, Zábřeh 700 30 Ostrava	FORMÁT:	
		DATUM:	1/2020
		ARCHIVNÍ ČÍSLO:	20/01
ÚDAJE O STAVBĚ:		ÚROVEŇ P. DOKUMENTACE:	DVSP
PD-REKONSTRUKCE SILNOPROUDÝCH A SLABOPROUDÝCH ROZVODŮ VS HAVÍŘOV ZZS MSK - HAVÍŘOV, DĚLNICKÁ 26, 736 01 HAVÍŘOV		MĚŘÍTKO VÝKRESU: 1:50	ČÍSLO PARÉ:
OBSAH:		ČÍSLO VÝKRESU:	
2.NP SILNOPROUD OSVĚTLENÍ		111	

A1/8A4, 594x841

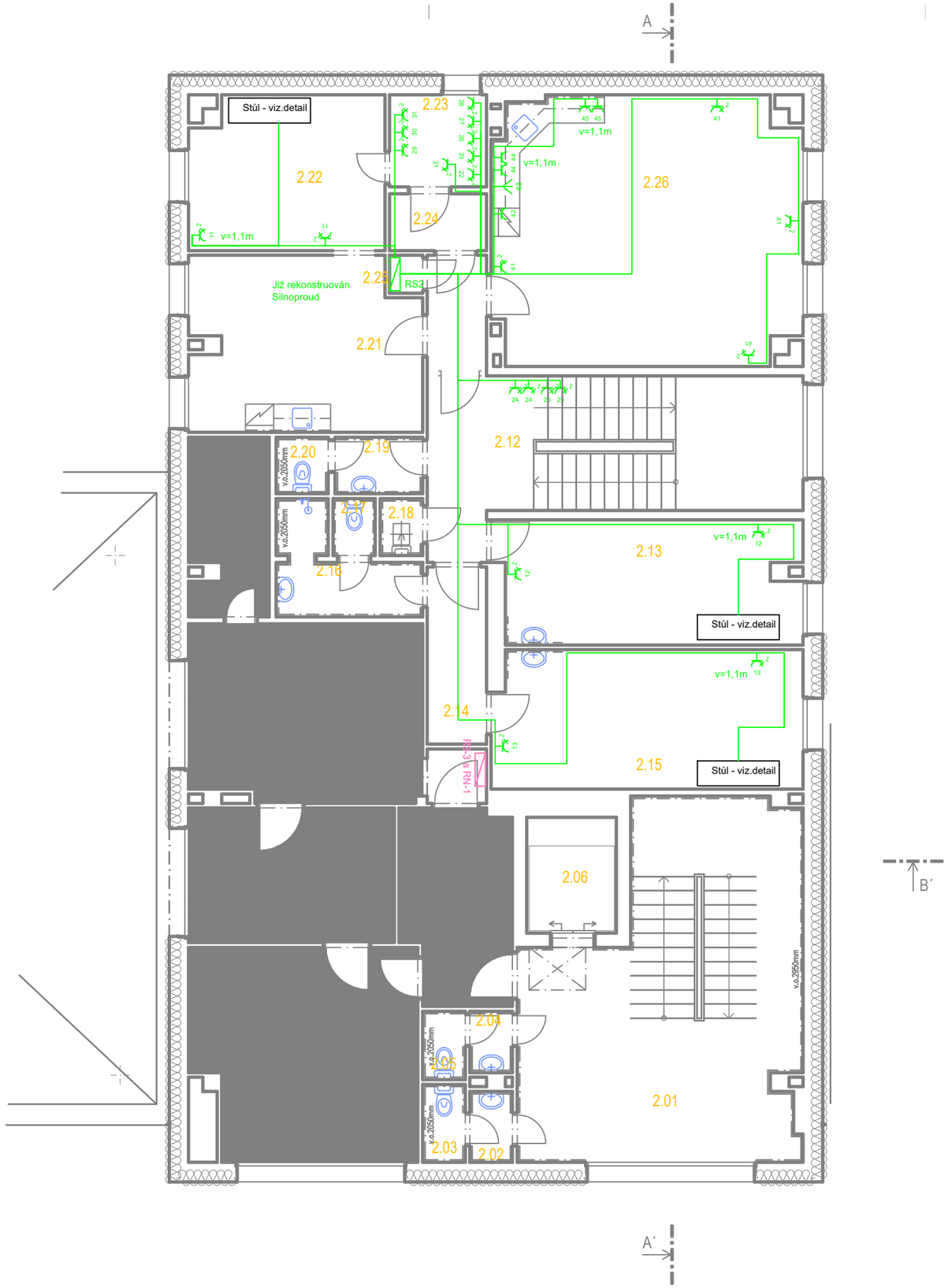

OZN.	ÚČEL MÍSTNOSTI	PLOCHA	PODLAHA	STĚNY	STROP	SVĚTLÁ VÝŠKA
2.01	CHODBA	26,31 m²	Ker. dlažba	Ker. obklad	Kazetový SDK	2750 mm
2.02	PŘEDSÍŇ WC	1,35 m²	Ker. dlažba	Ker. obklad/omítka	Omítka	2950 mm
2.03	WC	1,49 m²	Ker. dlažba	Ker. obklad/omítka	Omítka	2950 mm
2.04	PŘEDSÍŇ WC	1,17 m²	Ker. dlažba	Ker. obklad/omítka	Omítka	2950 mm
2.05	WC	1,31 m²	Ker. dlažba	Ker. obklad/omítka	Omítka	2950 mm
2.06	VÝTAH	4,66 m²	–	–	–	– mm
2.07	ČEKÁRNA	9,30 m²	Linoleum	Omítka	Omítka	2950 mm
2.08	POHOTOVOST	20,74 m²	Linoleum	Omítka	Omítka	2950 mm
2.09	DENNÍ MÍSTNOST	12,40 m²	Linoleum	Omítka	Omítka	2950 mm
2.10	ZUBNÍ ORDINACE	19,89 m²	Linoleum	Omítka	Omítka	2950 mm
2.11	SKLAD	6,18 m²	Linoleum	Omítka	Omítka	2950 mm
2.12	CHODBA	10,98 m²	Linoleum	Omítka	Kazetový SDK	2750 mm
2.13	RLP – ŘIDIČ	16,69 m²	Linoleum	Ker. obklad/omítka	Kazetový SDK	2750 mm
2.14	CHODBA	4,69 m²	Linoleum	Omítka	Kazetový SDK	2750 mm
2.15	RLP – SESTRA	19,20 m²	Linoleum	Ker. obklad/omítka	Kazetový SDK	2750 mm
2.16	UMÝVÁRNA – ŽENY	4,98 m²	Ker. dlažba	Ker. obklad/omítka	Kazetový SDK	2750 mm
2.17	WC – ŽENY	1,08 m²	Ker. dlažba	Ker. obklad/omítka	Kazetový SDK	2750 mm
2.18	ÚKLID	1,08 m²	Ker. dlažba	Ker. obklad/omítka	Kazetový SDK	2750 mm
2.19	PŘEDSÍŇ WC – MUŽI	2,22 m²	Ker. dlažba	Ker. obklad/omítka	Kazetový SDK	2750 mm
2.20	WC – MUŽI	1,32 m²	Ker. dlažba	Ker. obklad/omítka	Kazetový SDK	2750 mm
2.21	RLP – LÉKAŘ	17,56 m²	Linoleum	Ker. obklad/omítka	Kazetový SDK	2750 mm
2.22	VEDUCÍ LÉKAŘ	13,21 m²	Linoleum	Omítka	Kazetový SDK	2750 mm
2.23	SERVER	4,00 m²	Linoleum	Omítka	Kazetový SDK	2750 mm
2.24	CHODBA	2,46 m²	Linoleum	Omítka	Kazetový SDK	2750 mm
2.25	KOMORA	0,56 m²	Linoleum	Omítka	Kazetový SDK	2750 mm
2.26	DENNÍ MÍSTNOST	36,29 m²	Linoleum	Ker. obklad/omítka	Kazetový SDK	2750 mm

LEGENDA ELEKTRO – SILNOPROUD ZNAČENÍ

- JEDNODUCHÁ ZÁSUVKA 230V
- DVOJNÁSOBNÁ ZÁSUVKA 230V
- ZÁSUVKA–VÝVOD 400V
- SVÍTIDLO DLE TYPU
- SVÍTIDLO DLE TYPU
- SPÍNAČ Č.1
- SPÍNAČ Č.5
- SPÍNAČ Č.6
- SPÍNAČ Č.7
- TLAČÍTKO 1/0 S DOUTNAVKOU
- TROJPOLOVÝ SPÍNAČ
- POHYBOVÉ STROPNÍ ČIDLO PRO SVĚTLA
- LED REFLEKTOR S PIR ČIDLEM

LEGENDA ELEKTRO – SLABOPROUD ZNAČENÍ

- JEDNODUCHÁ ZÁSUVKA 230V
- DATOVÁ ZÁSUVKA 2XRJ45
- DATOVÁ ZÁSUVKA 1XRJ45
- TV/SAT ZÁSUVKA
- ZS – ÚSTŘEDNA PZTS
- OPTICKO–KOUŘOVÉ ČIDLO PZTS
- EV – ELEKTRICKÝ VRÁTNY
- DT – DOMÁCÍ TELEFÓN
- EXP – EXPANDER

ROZVODNÁ SOUSTAVA – SILNOPROUD

ROZVODNÁ SOUSTAVA :3 NPE, AC 50Hz, 400V / TN-C-S
OCHRANA PŘED ÚRAZEM ELEKTRICKÝM PROUDEM DLE ČSN 33 2000-4-41 ed.3:
OCHRANA PŘED NEBEZPEČNÝM DOTYKEM ŽIVÝCH ČÁSTÍ:
OCHRANA IZOLACÍ ŽIVÝCH ČÁSTÍ
OCHRANA KRYTY NEBO PŘEPÁŽKAMI
DOPLŇKOVÁ OCHRANA PROUDOVÝM CHRÁNIČEM
OCHRANA PŘED NEBEZPEČNÝM DOTYKEM NEŽIVÝCH ČÁSTÍ:
SAMOČINNÉ VYPNUTÍ OD ZDROJE

ELEKTRO KABELY

PRAFlaDur® P60-R PS60 B2ca s1d0 3x1,5

Legenda nouzových svítidel:

NZ1	Nouzové svítidlo GuideLed, CG-S, zapuštěné, asymetrické, Úniková trasa
NZ2	Nouzové svítidlo GuideLed, CG-S, zapuštěné/nastěnné, symetrické, Antipanic/Open-space
NZ3	Nouzové svítidlo LED 250lm CG-S
NZ4+PIK	Nouzové svítidlo LED 500lm CG-S + Piktogram
NZV	Nouzové svítidlo Outdoor Wall, asymetrická optika, IP65, CG-S
PIK-D	Nouzové svítidlo LED 250lm CG-S + Piktogram dolů
PIK-L	Nouzové svítidlo LED 250lm CG-S + Piktogram doleva

Legenda svítidel:

A1	14W, 1200lm, 4000K, zápustná montáž, IP44
A2	22W, 1900lm, 4000K, zápustná montáž, IP44
B1	35W, 3800lm, 4000K, přisazená/zápustná montáž, průsvitný kryt
C1	19W, 2600lm, 4000K, přisazená montáž, IP66
C2	32W, 3900lm, 4000K, přisazená montáž, IP66
C3	44W, 6200lm, 4000K, přisazená montáž, IP66
D1	33W, 3600lm, 4000K, přisazená/zápustná montáž, průsvitný kryt
D2	31W, 3600lm, 4000K, přisazená/zápustná montáž, mikroprisma

INVESTOR: ENERGIA ART AND TECHNOLOGY
VANČUROVA 2, HÁJ VE SLEZSKU - SMOLKOV, 747 92
IČ: 28563328, DIČ:CZ28563328

AUTORIZOVANÝ ARCHITEKT : ING. PAVEL KRUPIČKA
ODPOVĚDNÝ PROJEKTANT : MICHAL ZUBALÍK

INVESTOR: ZZS Moravskoslezského kraje, příspěvková organizace, Výškovická 2995/40, Zábřeh 700 30 Ostrava

ÚDAJE O STAVBĚ:
PD-REKONSTRUKCE SILNOPROUDÝCH A SLABOPROUDÝCH ROZVODŮ VS HAVÍŘOV
ZZS MSK - HAVÍŘOV, DĚLNICKÁ 26, 736 01 HAVÍŘOV

OBSAH:
2.NP SILNOPROUD ROZVODY 230V

FORMÁT:
DATUM: 1/2020
ARCHIVNÍ ČÍSLO: 20/01
ÚROVEŇ P. DOKUMENTACE: DVSP
MĚŘÍTKO VÝKRESU: 1:50
ČÍSLO PARÉ:
ČÍSLO VÝKRESU: 112

A1/8A4, 594x841

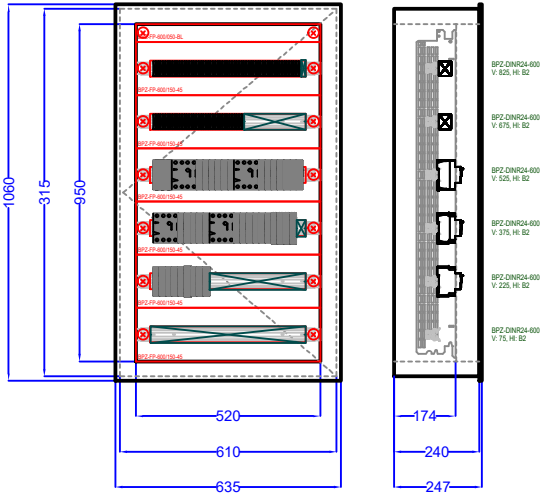

Rozváděč:	xEnergy Basic (Profi Plus)
Poloha:	POD omítkou (3-dílný systém)
Stupeň krytí:	IP30
Požární klasifikace:	Žádná
Dveře:	Plechové plné s 1-bodovým otočným zámkem, jednokřídlé
Vnější rozměry:	635 x 1060 x 247 (Šířka x Výška x Hloubka)
Vnitřní rozměry:	520 x 950 (Šířka x Výška)
Výklenek:	610 x 1035 x 240 (Šířka x Výška x Hloubka)
Podstavec:	Žádný
Vnitřní členění:	Jeden rám šířky 520mm.
Konstrukce:	Uchycení DIN lišt a montážních plechů na bočnice BPZ-MSW.
Konstrukce:	Max. počet řad DIN lišt (bez montáže elektroměrových van) 6 (modulů 144).

Poznámka:

Zpracoval:	Michal Zuballik
Datum:	17.12.2019
Soubor:	Záchranka Havířov

Rozváděč:	RS1
Projekt:	Záchranka Havířov
Číslo:	Záchranka Havířov

3NPE AC 50Hz 400V / TN-S

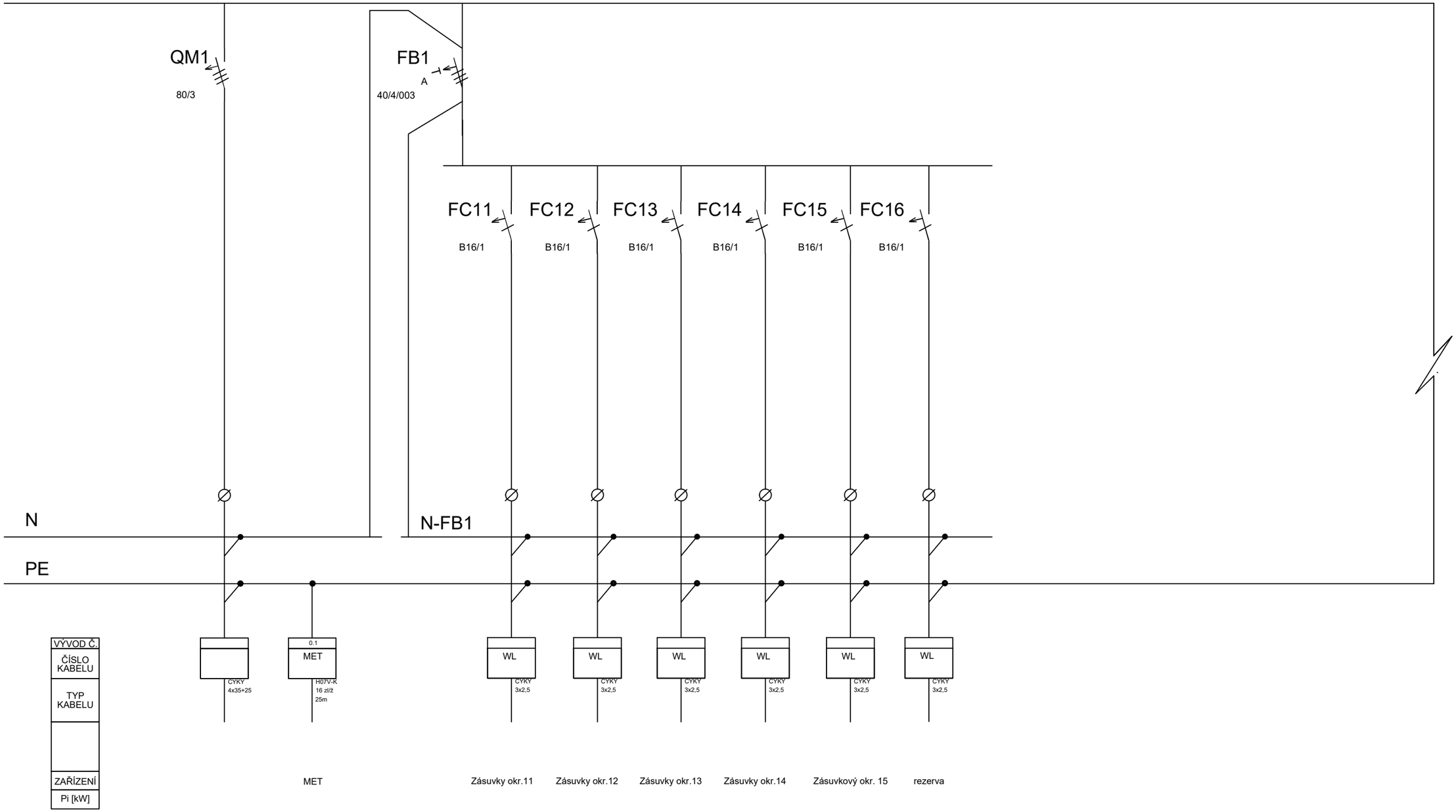

RS1 nový - zapustný rozvaděč

1/4

A3/2A4, 297x420

3NPE AC 50Hz 400V / TN-S

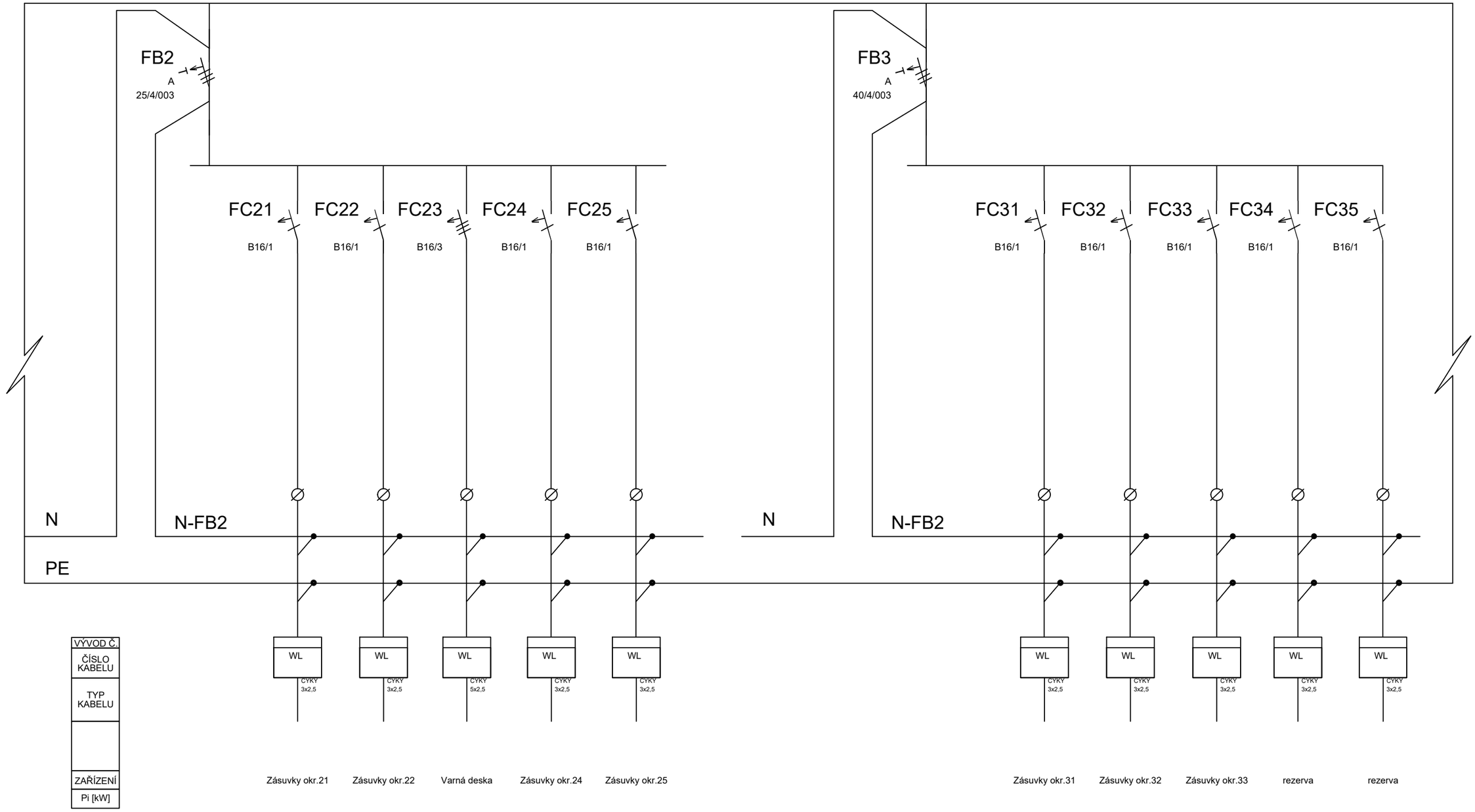

RS1 nový

2/4

A3/2A4, 297x420

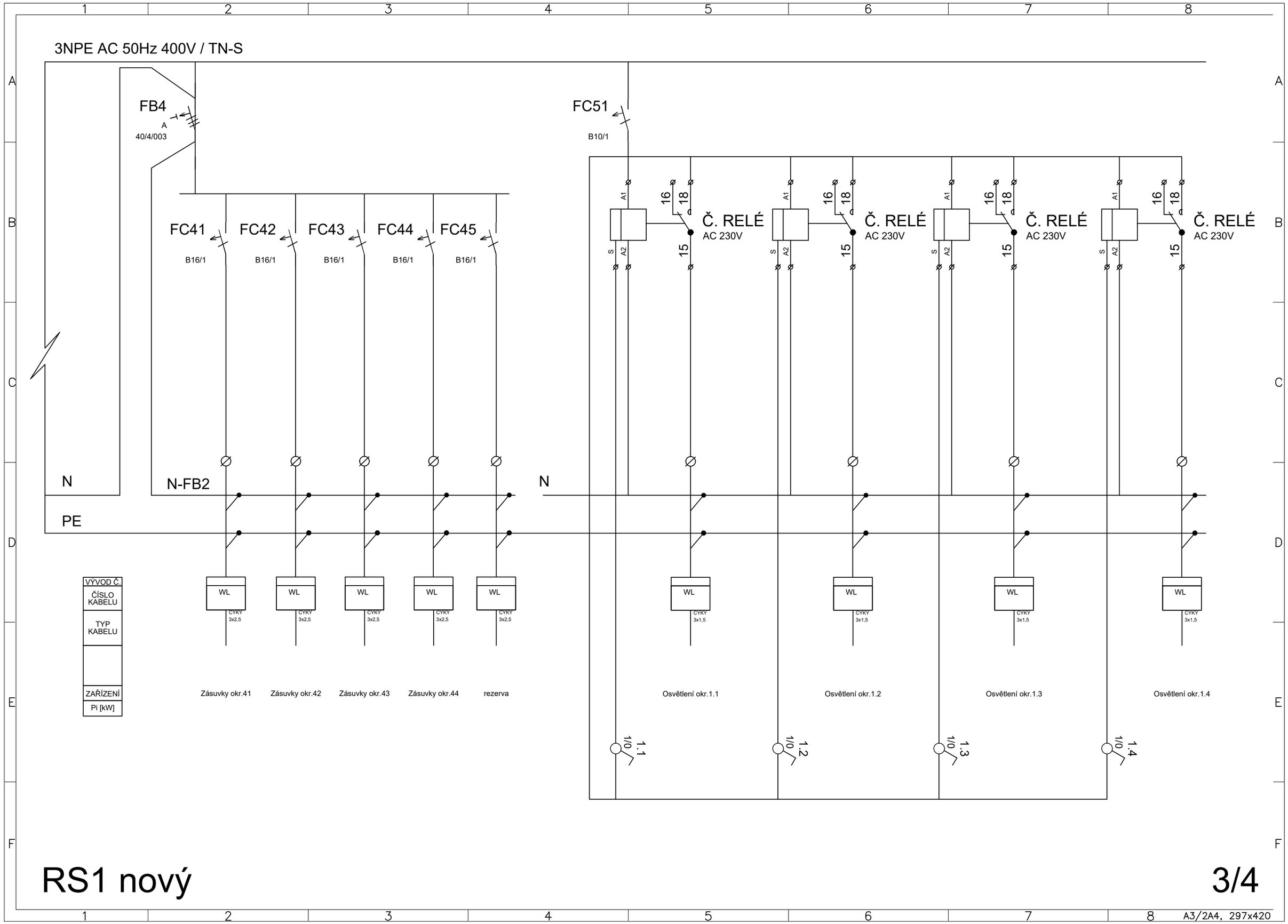

RS1 nový

3/4

A3/2A4, 297x420

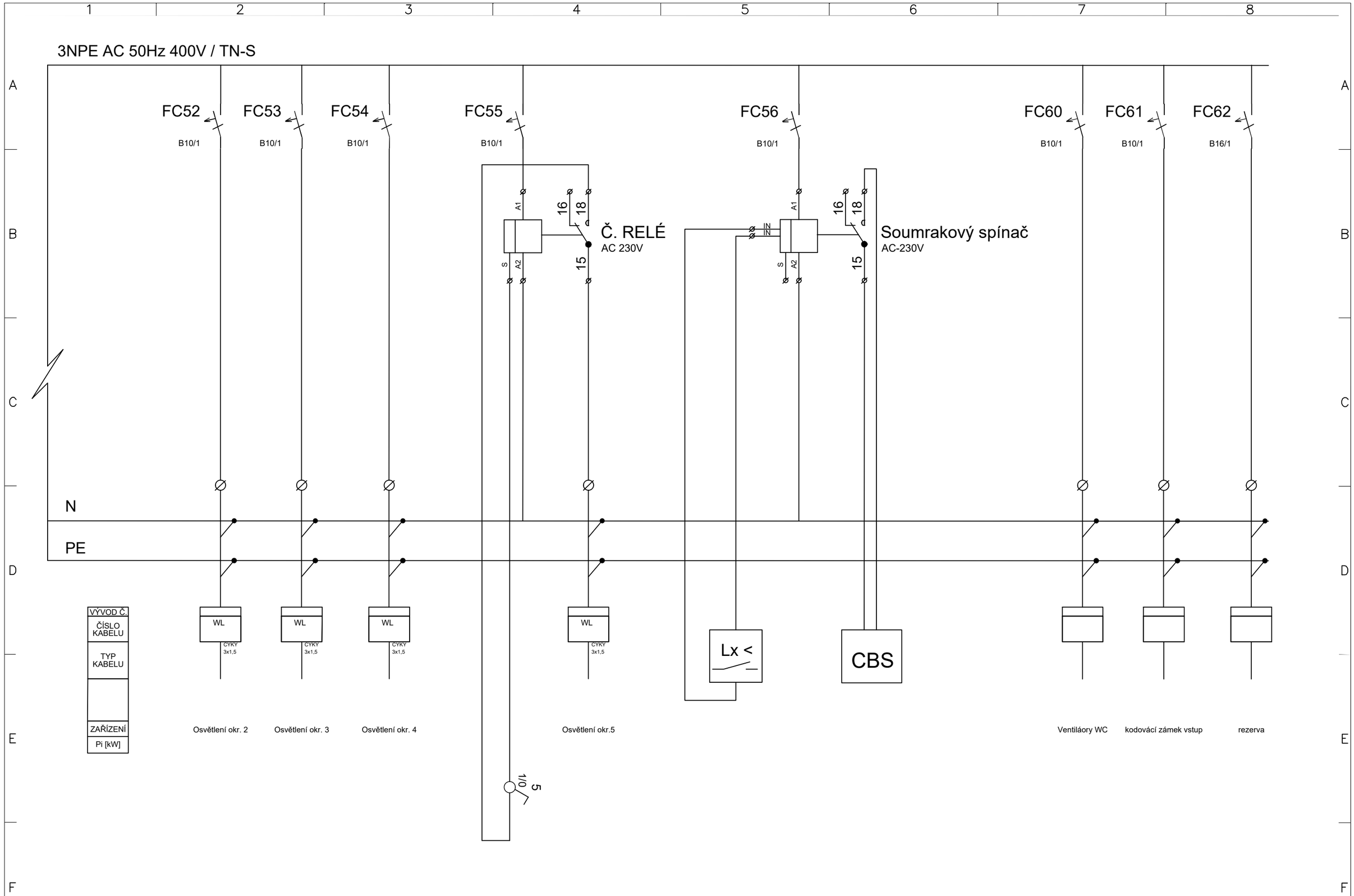

RS1 nový

4/4

A3/2A4, 297x420

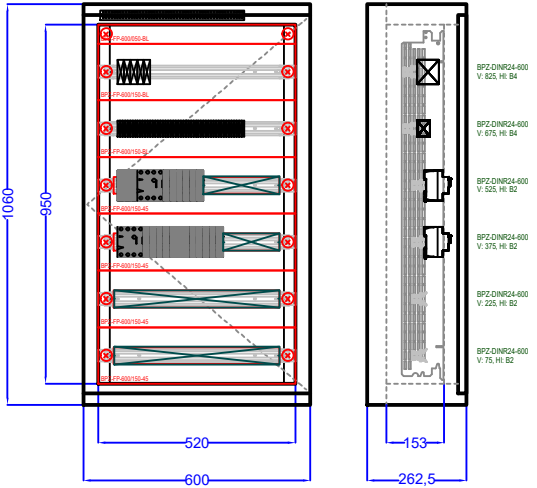

Rozváděč:	xEnergy Basic (Profi Plus)
Poloha:	NA omítce
Stupeň krytí:	IP30
Požární klasifikace:	Žádná
Dveře:	Plechové plné s 1-bodovým otočným zámkem, jednokřídlé
Vnější rozměry:	600 x 1060 x 262,5 (Šířka x Výška x Hloubka)
Vnitřní rozměry:	520 x 950 (Šířka x Výška)
Výklenek:	-
Podstavec:	Žádný
Vnitřní členění:	Jeden rám šířky 520mm.
Konstrukce:	Uchycení DIN lišt a montážních plechů na bočnice BPZ-MSW.
Konstrukce:	Max. počet řad DIN lišt (bez montáže elektroměrových van) 6 (modulů 144).

Poznámka:

Zpracoval:	Michal Zubalík
Datum:	17.12.2019
Soubor:	Záchranka Havířov-ABY

Rozváděč:	RS2
Projekt:	Záchranka Havířov
Číslo:	Záchranka Havířov

3NPE AC 50Hz 400V / TN-S

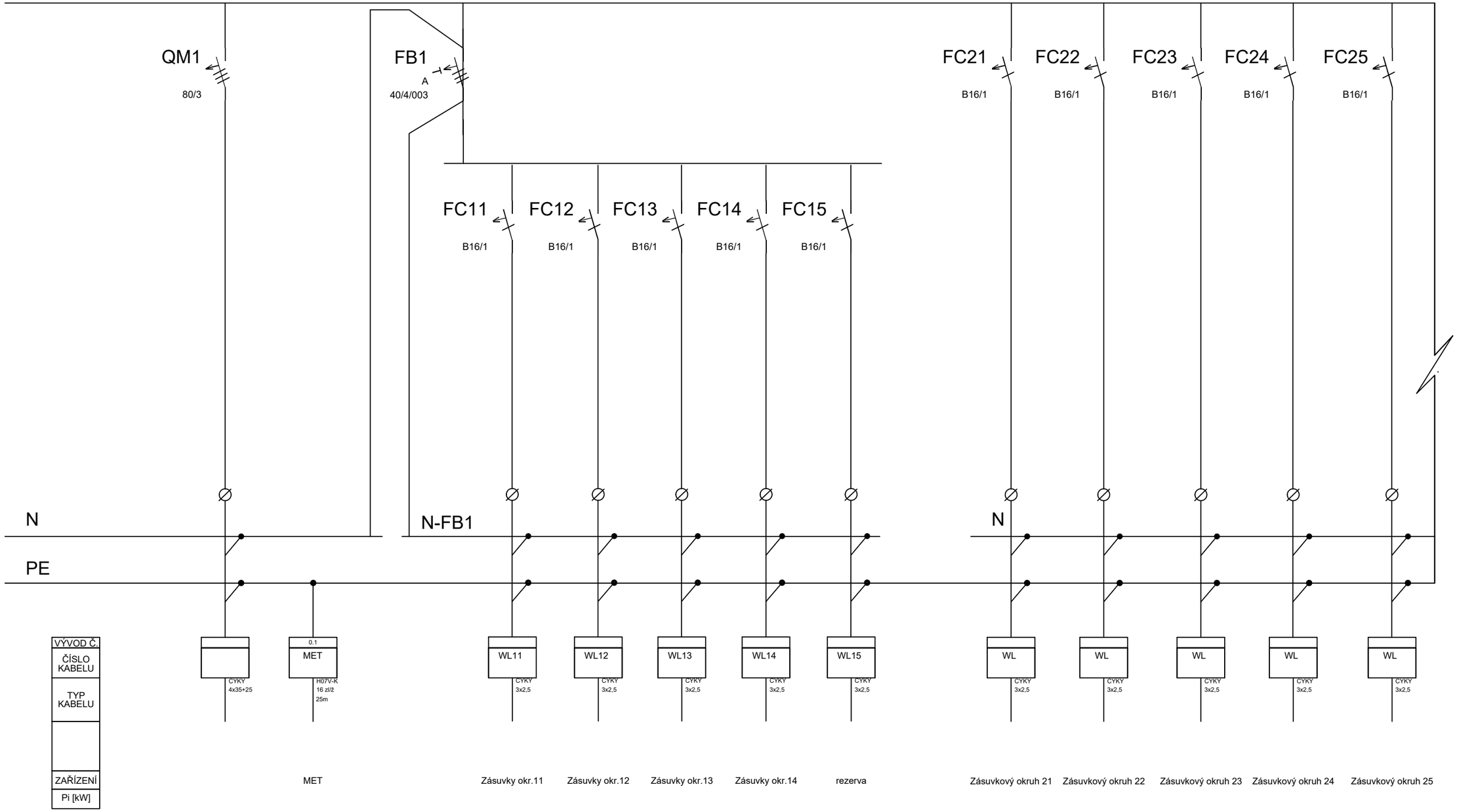

RS2 - nastěnný rozvaděč

1/3

A3/2A4, 297x420

3NPE AC 50Hz 400V / TN-S

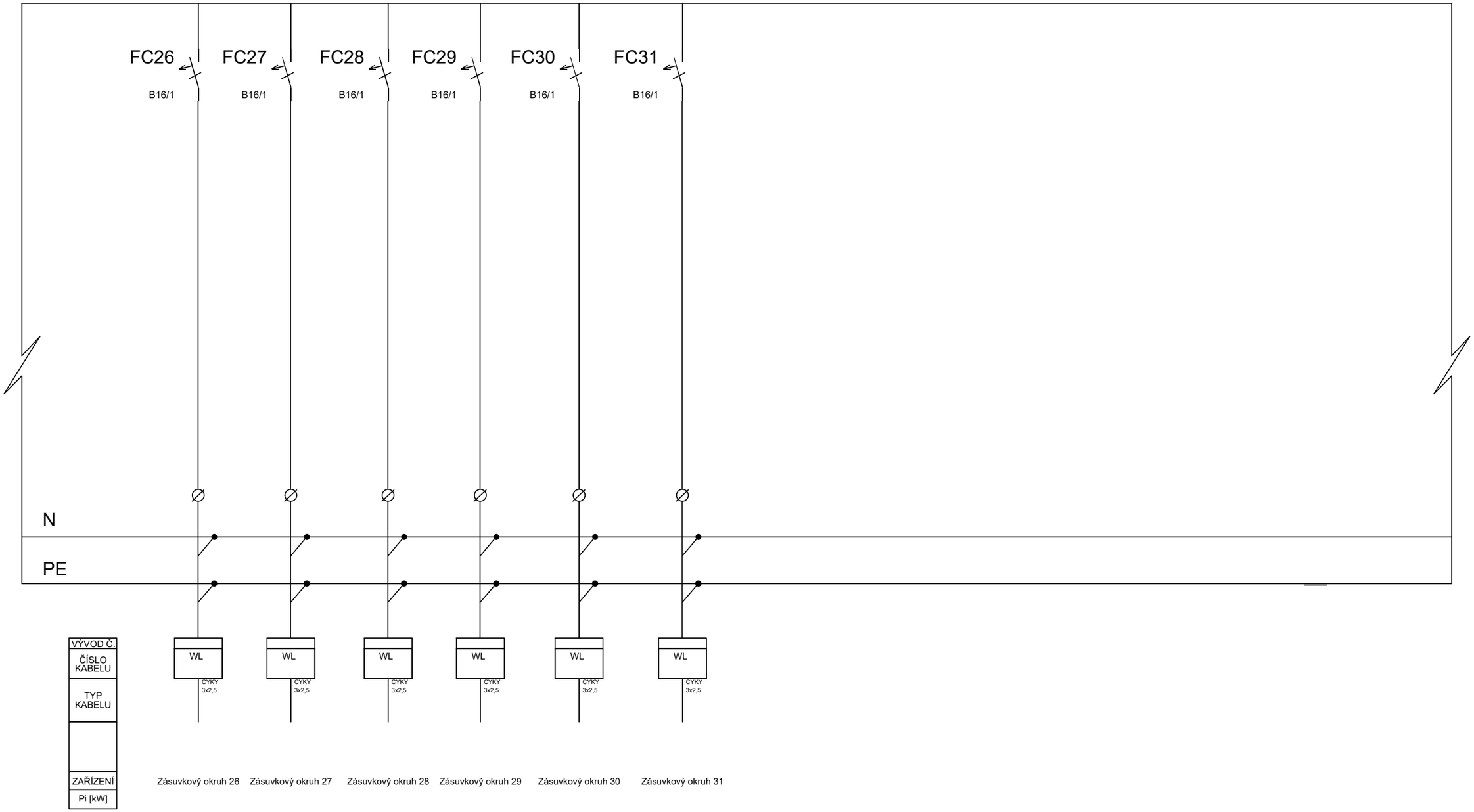

RS2

2/3

A3/2A4, 297x420

3NPE AC 50Hz 400V / TN-S

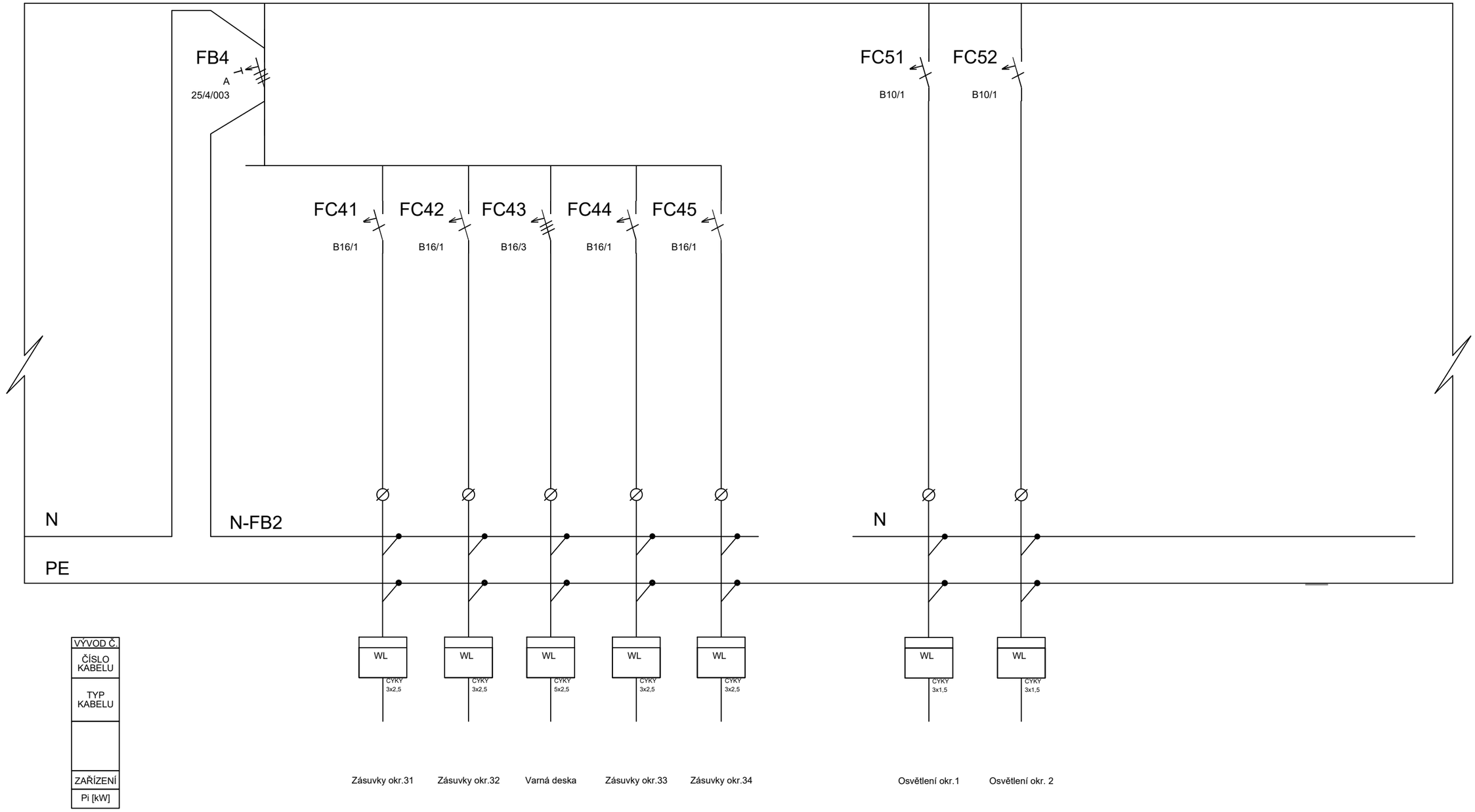

RS2

3/3

A3/2A4, 297x420

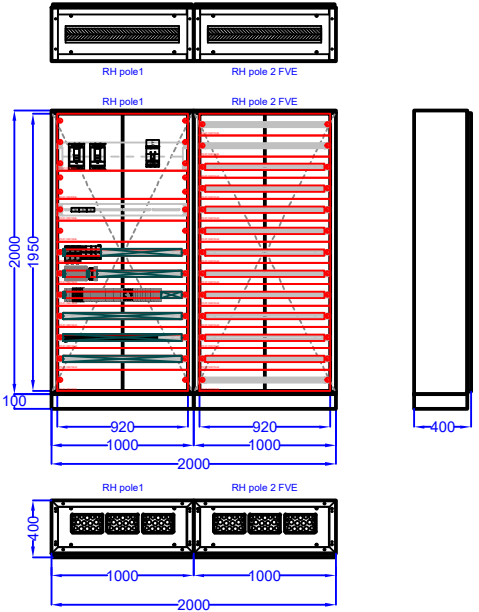

Rozváděč:	xEnergy Light (XVTL)
Poloha:	NA podlaze
Stupeň krytí:	IP40
Požární klasifikace:	-
Dveře:	Plechové plné s 2-bodovou závorou, ploché, dvoukřídlé
Vnější rozměry:	2000 x 2000 x 400 (Šířka x Výška x Hloubka)
Vnitřní rozměry:	1840 x 1950 (Šířka x Výška x Hloubka)
Výklenek:	-
Podstavec:	Lehký, výška 100mm bez bočních výřezů
Vnitřní členění:	Jeden rám šířky 920mm.
Koncepce:	Kompletní skříň řadová (předmontovaná)
Konstrukce:	Skříň s adaptérem Profi Plus (vzdálenost krycí deska - dveře 135mm)
Adaptér Profi Plus přední:	Adaptér xEnergy Basic (Profi Plus) přední a bočnice BPZ-MSW. Žádný

Poznámka:

Zpracoval:	Michal Zuballik
Datum:	17.12.2019
Soubor:	Záchranka Havířov

Rozváděč:	RH
Projekt:	Záchranka Havířov
Číslo:	Záchranka Havířov

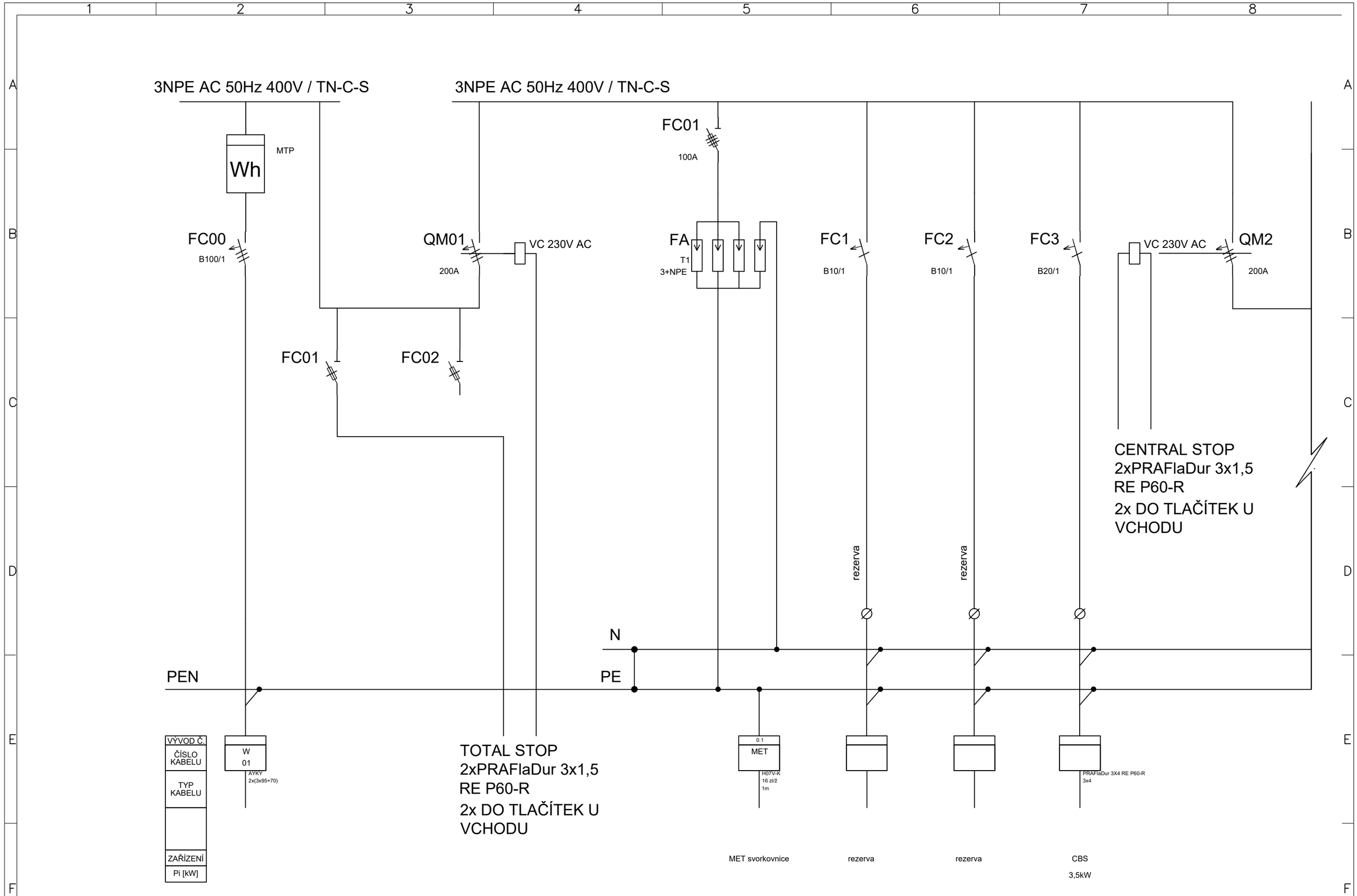

SKŘÍŇOVÁ KOMBINACE RH- stojanový rozvaděč

1/3

A3/2A4, 297x420

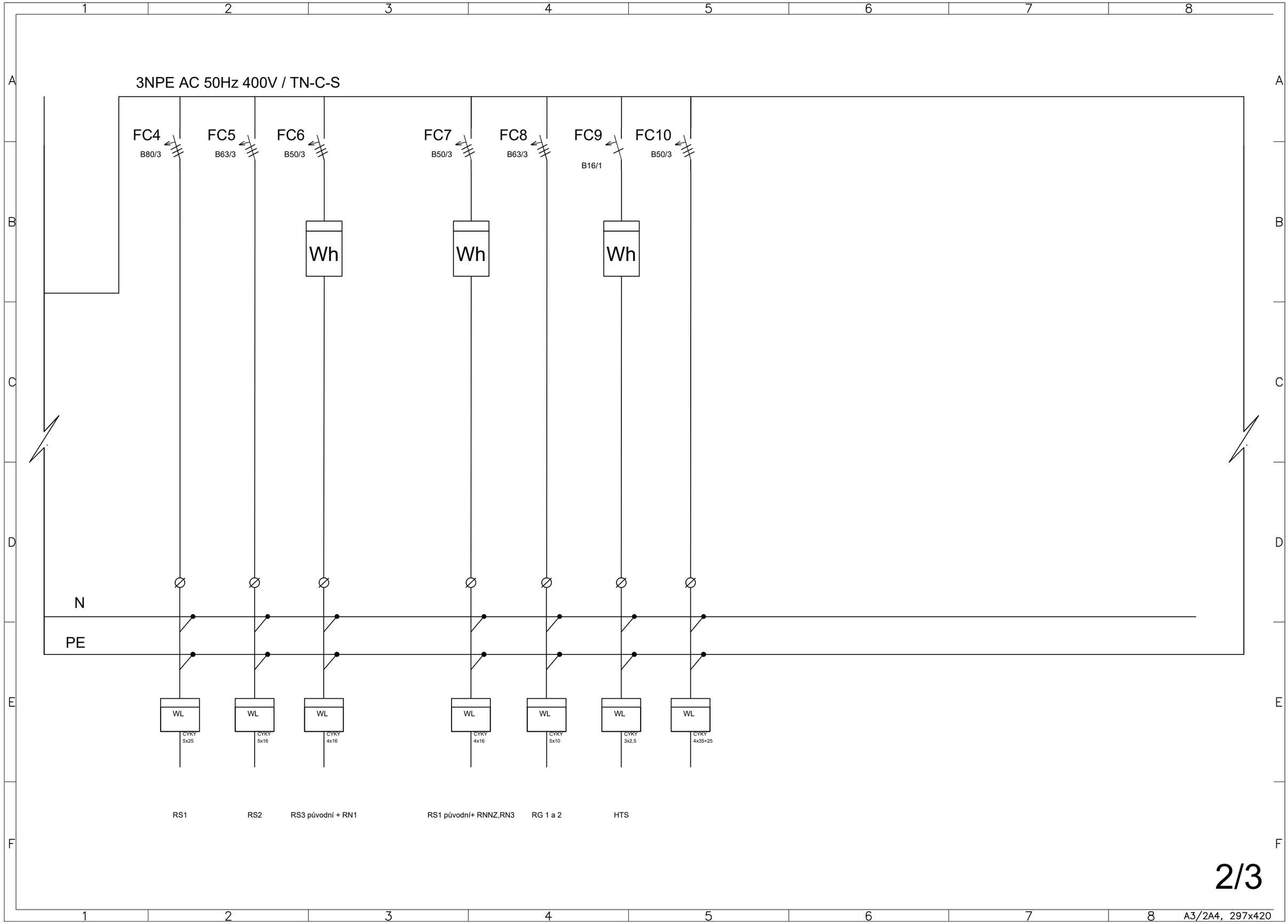
3NPE AC 50Hz 400V / TN-C-S
FC4
B80/3
FC5
B63/3
FC6
B50/3
FC7
B50/3
FC8
B63/3
FC9
B16/1
FC10
B50/3
Wh
Wh
Wh
N
PE
WL
CYKY
5x25
WL
CYKY
5x16
WL
CYKY
4x16
WL
CYKY
4x16
WL
CYKY
5x10
WL
CYKY
3x2,5
WL
CYKY
4x35+25
RS1
RS2
RS3 původní + RN1
RS1 původní+ RNNZ,RN3
RG 1 a 2
HTS
2/3
A3/2A4, 297x420

3NPE AC 50Hz 400V / TN-C-S

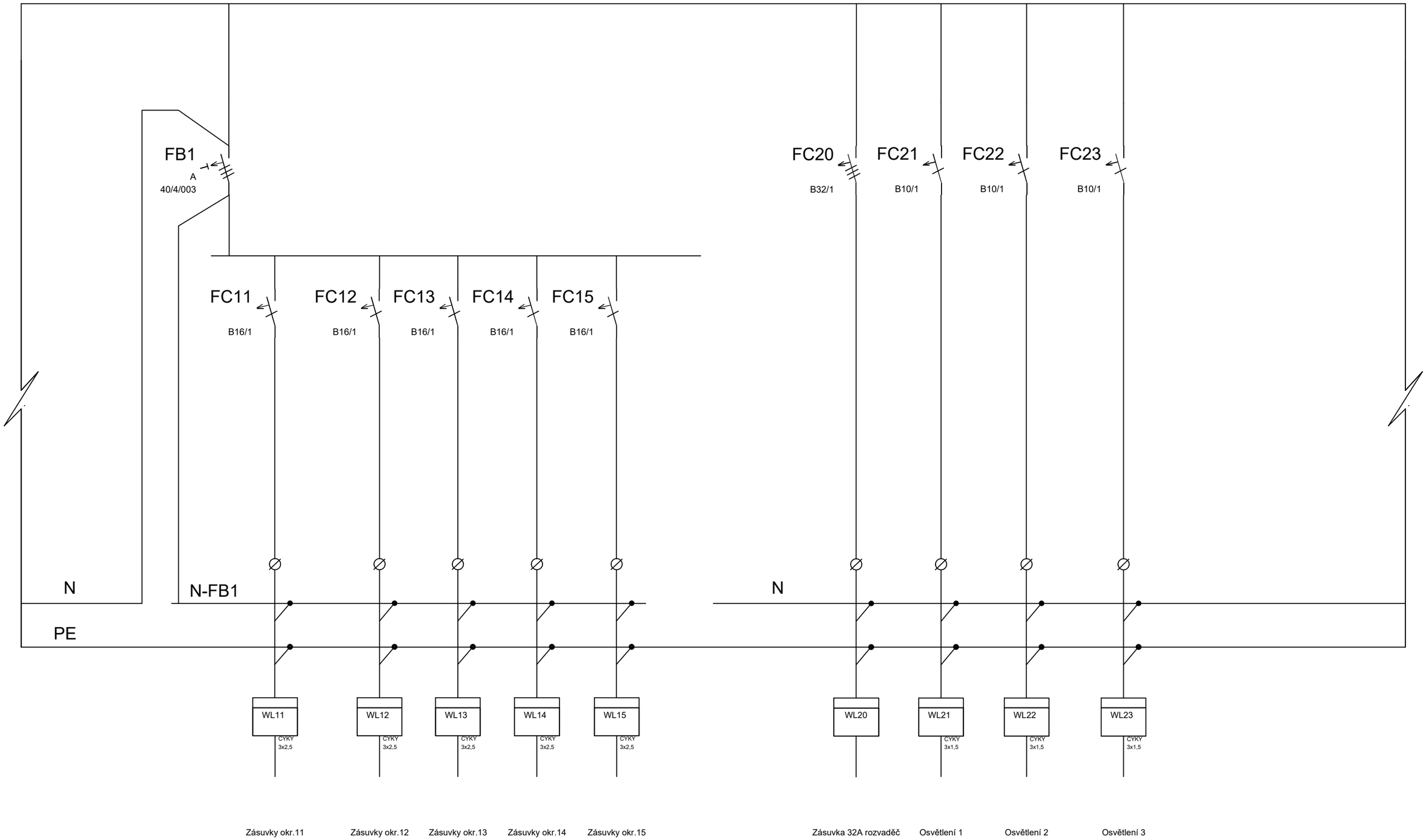

A3/2A4, 297x420