POZNÁMKA

- VE VÝPISU VÝROBKŮ JSOU SPECIFIKOVÁNY VYBRANÉ PARAMETRY DLE POŽADOVANÉHO ÚČELU JEJICH POUŽITÍ. VÝPIS VÝROBKŮ NENAHRAZUJE VÝROBNÍ DOKUMENTACI. VÝROBNÍ DOKUMENTACE MUSÍ BÝT PŘED REALIZACÍ ODSOUHLASENA SE ZPRACOVATELEM PD.
- PŘI VÝROBĚ A MONTÁŽI BUDOU DODRŽENY POŽADAVKY PŘÍSLUŠNÝCH TECHNICKÝCH NOREM A PŘEDEPSANÉ TECHNOLOGICKÉ POSTUPY.
- PŘED ZAPOČETÍM VÝROBY BUDOU ROZMĚRY VŠECH VÝROBKŮ ZAMĚŘENY NA STAVBĚ.

NEMOCNICE KARVINÁ - RÁJ, PŘÍSPĚVKOVÁ ORGANIZACE		DOKUMENTACE PRO PROVÁDĚNÍ STAVBY
Stavebník: Nemocnice Karviná-Ráj, příspěvková organizace Vydmuchov 399/5, 734 01 Karviná	Autorizační razítko:	Schema:
Generální projektant: MEDICOPROJECT, s.r.o. Kroftova 45, 616 00 BRNO tel.: 541 211 409 medicoproject@medicoproject.cz http://www.medicoproject.cz Hlavní inženýr projektu: Ing. VLADIMÍR KUNDERA Ing. LUDĚK VACULA		
Akce: **Zřízení LDN pro pacienty se zvýšeným hygienickým režimem a přesun očního centra**		

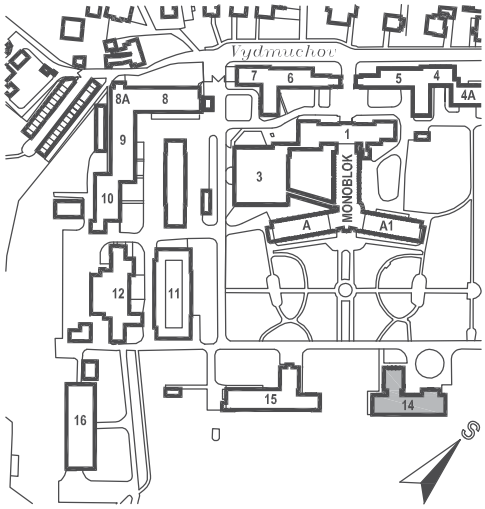

Zpracovatel části:	Zodpovědný projektant	Vypracoval	PARE:
MEDICOPROJECT, s.r.o. STAVEBNÍ PROJEKČNÍ KANCELÁŘ Kroftova 45, 616 00 BRNO, tel: 541 211 409 E-mail: medicoproject@medicoproject.cz	Ing. LUDĚK VACULA	Ing. ANTONÍN RŮŽIČKA	

Objekt (SO):	SO 01 - Oční centrum a LDN	Datum	Srpen 2023
		Zakázkové číslo	DPS-03-2023
Část PD:	Architektonicko-stavební řešení	Formát	
		Stupeň	DPS
Příloha:	Výpis výrobků	Měřítko	Číslo přílohy **D.1.1-21**

VÝROBKY TRUHLÁŘSKÉ

VÝROBKY TRUHLÁŘSKÉ

OZN.	SCHEMA	POPIS		POČET 1PP	1NP	2NP	3NP	4NP	CELK.
T/1	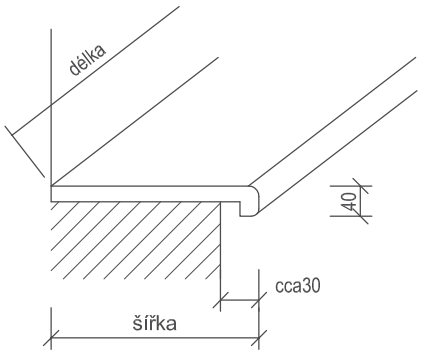	PARAPETNÍ DESKY Z VLHKUODOLNÝCH 16mm DŘEVOTŘÍSKOVÝCH DESEK S ČELNÍ HRANOU ZE ZAOBLENÉHO PROFILU L200 VÝŠKY 40 mm, VČETNĚ KRYCÍ PÁSKY NA VIDITELNÝCH HRANÁCH, Z VYSOCE ODĚRUVZDORNÉHO A STÁLOBAREVNÉHO DEKORATIVNÍHO LAMINÁTU ODOLNÉHO PROTI UV ZÁŘENÍ, BĚŽNÝM CHEMIKÁLIÍM, DESINFEKČNÍM PROSTŘEDKŮM A VYSOKÝM TEPLOTÁM. POVRCHOVÁ ÚPRAVA: CPL LAMINÁT, BARVA BÍLÁ, MATNÁ						
		T/1a DÉLKA CCA 900, ŠÍŘKA CCA 330 mm		-	1	1	-	-	2 ks
		T/1b DÉLKA CCA 1350, ŠÍŘKA CCA 330 mm		-	6	1	1	-	8 ks
		T/1c NEOBSAZENO		-	-	-	-	-	-
		T/1d DÉLKA CCA 1500, ŠÍŘKA CCA 260 mm		-	-	-	-	2	2 ks
		T/1e DÉLKA CCA 500, ŠÍŘKA CCA 330 mm		-	-	-	1	-	1 ks
T/2	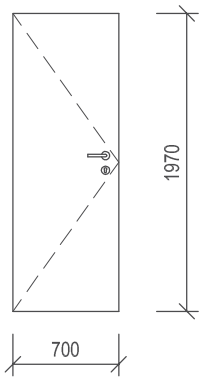	DVEŘNÍ KŘÍDLO DŘEVĚNÉ, VNITŘNÍ, PLNÉ, HLADKÉ, OTVÍRAVÉ, S POLODRÁŽKOU, VNITŘNÍ VÝPLŇ ODLEHČENOU DESKOU DTD. DÉLKU DVEŘNÍHO KŘÍDLA UPRAVIT TAK, ABY SPODNÍ MEZERA BYLA CCA 15 mm (VZT ODSÁVÁNÍ). DVEŘNÍ KOVÁNÍ ROZETOVÉ, KLIKA-KLIKA, Z BROUŠENÉ NEREZI, ZÁMEK S OTOČNÝM ZAJIŠTĚNÍM A UKAZATELEM VOLNO-OBSAZENO PRO WC, S MOŽNOSTÍ ODJIŠTĚNÍ Z VNĚJŠÍ STRANY. POVRCHOVÁ ÚPRAVA: VYSOKOTLAKÝ LAMINÁT (HPL) TL. 0,8 mm.	P	4	5	1	1	-	11 ks
		ROZMĚR: 700 x 1970 mm	L	1	3	4	3	-	11 ks
T/3	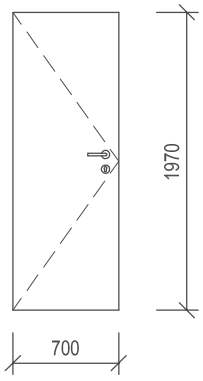	DVEŘNÍ KŘÍDLO DŘEVĚNÉ, VNITŘNÍ, PLNÉ, HLADKÉ, OTVÍRAVÉ, S POLODRÁŽKOU, VNITŘNÍ VÝPLŇ ODLEHČENOU DESKOU DTD. DVEŘNÍ KOVÁNÍ ROZETOVÉ, KLIKA-KLIKA, Z BROUŠENÉ NEREZI, ZÁMEK VLOŽKOVÝ VČETNĚ CYLINDRICKÉ VLOŽKY. POVRCHOVÁ ÚPRAVA: VYSOKOTLAKÝ LAMINÁT (HPL) TL. 0,8 mm.	P	-	2	4	1	-	7 ks
		ROZMĚR: 700 x 1970 mm	L	-	1	1	2	-	4 ks

PŘED ZAPOČETÍM VÝROBY VŠECH VÝROBKŮ NUTNO PROVÉST SKUTEČNÉ ZAMĚŘENÍ NA STAVBĚ!

VÝROBKY TRUHLÁŘSKÉ

OZN.	SCHEMA	POPIS		POČET 1PP	1NP	2NP	3NP	4NP	CELK.
T 4	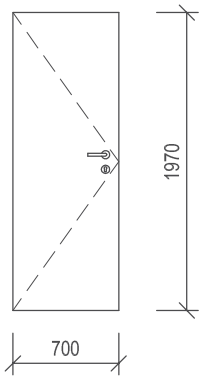	DVEŘNÍ KŘÍDLO DŘEVĚNÉ, VNITŘNÍ, PLNÉ, HLADKÉ, OTVÍRAVÉ, S POLODRÁŽKOU, VNITŘNÍ VÝPLŇ ODLEHČENOU DESKOU DTD. DVEŘNÍ KOVÁNÍ ROZETOVÉ, KLIKA-KNOFLÍK, Z BROUŠENÉ NEREZI, ZÁMEK VLOŽKOVÝ VČETNĚ CYLINDRICKÉ VLOŽKY. POVRCHOVÁ ÚPRAVA: VYSOKOTLAKÝ LAMINÁT (HPL) TL. 0,8 mm. ROZMĚR: 700 x 1970 mm	P	-	2	-	-	-	2 ks
			L	-	1	-	-	-	1 ks
T 5	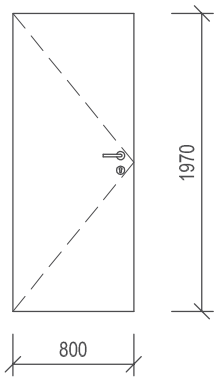	DVEŘNÍ KŘÍDLO DŘEVĚNÉ, VNITŘNÍ, PLNÉ, HLADKÉ, OTVÍRAVÉ, S POLODRÁŽKOU, VNITŘNÍ VÝPLŇ ODLEHČENOU DESKOU DTD. DVEŘNÍ KOVÁNÍ ROZETOVÉ, KLIKA-KLIKA, Z BROUŠENÉ NEREZI, ZÁMEK VLOŽKOVÝ VČETNĚ CYLINDRICKÉ VLOŽKY. POVRCHOVÁ ÚPRAVA: VYSOKOTLAKÝ LAMINÁT (HPL) TL. 0,8 mm. ROZMĚR: 800 x 1970 mm	P	3	2	10	7	-	22 ks
			L	8	3	11	1	-	23 ks
T 6	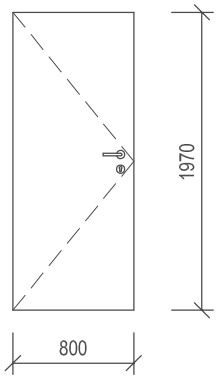	DVEŘNÍ KŘÍDLO DŘEVĚNÉ, VNITŘNÍ, PLNÉ, HLADKÉ, OTVÍRAVÉ, S POLODRÁŽKOU, VNITŘNÍ VÝPLŇ ODLEHČENOU DESKOU DTD. DVEŘNÍ KOVÁNÍ ROZETOVÉ, KLIKA-KNOFLÍK, Z BROUŠENÉ NEREZI, ZÁMEK VLOŽKOVÝ VČETNĚ CYLINDRICKÉ VLOŽKY. POVRCHOVÁ ÚPRAVA: VYSOKOTLAKÝ LAMINÁT (HPL) TL. 0,8 mm. ROZMĚR: 800 x 1970 mm	P	1	2	-	-	-	3 ks
			L	-	-	-	-	-	-

PŘED ZAPOČETÍM VÝROBY VŠECH VÝROBKŮ NUTNO PROVÉST SKUTEČNÉ ZAMĚŘENÍ NA STAVBĚ!

VÝROBKY TRUHLÁŘSKÉ

OZN.	SCHEMA	POPIS		POČET 1PP	1NP	2NP	3NP	4NP	CELK.
T/7	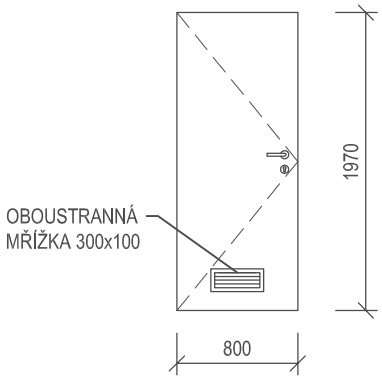	DVEŘNÍ KŘÍDLO DŘEVĚNÉ, VNITŘNÍ, PLNÉ, HLADKÉ, OTVÍRAVÉ, S POLODRÁŽKOU, VNITŘNÍ VÝPLŇ ODLEHČENOU DESKOU DTD. DVEŘNÍ KOVÁNÍ ROZETOVÉ, KLIKA-KNOFLÍK, Z BROUŠENÉ NEREZI, ZÁMEK VLOŽKOVÝ VČETNĚ CYLINDRICKÉ VLOŽKY. DO SPODNÍ ČÁSTI DVEŘÍ OSAZENA OBOUSTRANNÁ KOVOVÁ MŘÍŽKA 300 x 100 mm SE SÍŤKOU PROTI HMYZU PRO VZT ODSÁVÁNÍ. POVRCHOVÁ ÚPRAVA: VYSOKOTLAKÝ LAMINÁT (HPL) TL. 0,8 mm. ROZMĚR: 800 x 1970 mm	P	-	-	-	-	-	-
			L	-	1	-	-	-	1 ks
T/8	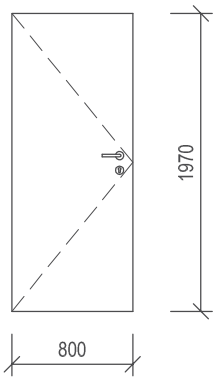	DVEŘNÍ KŘÍDLO DŘEVĚNÉ, VNITŘNÍ, PLNÉ, HLADKÉ, OTVÍRAVÉ, S POLODRÁŽKOU, VNITŘNÍ VÝPLŇ ODLEHČENOU DESKOU DTD. DVEŘNÍ KOVÁNÍ ROZETOVÉ, KLIKA-KLIKA, Z BROUŠENÉ NEREZI, ZÁMEK S OTOČNÝM ZAJIŠTĚNÍM A UKAZATELEM VOLNO-OBSAZENO PRO WC, S MOŽNOSTÍ ODJIŠTĚNÍ Z VNĚJŠÍ STRANY. POVRCHOVÁ ÚPRAVA: VYSOKOTLAKÝ LAMINÁT (HPL) TL. 0,8 mm. ROZMĚR: 800 x 1970 mm	P	-	-	3	1	-	4 ks
			L	-	-	2	-	-	2 ks
T/9	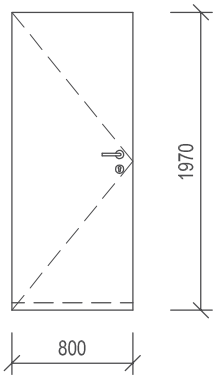	DVEŘNÍ KŘÍDLO DŘEVĚNÉ, VNITŘNÍ, PLNÉ, HLADKÉ, OTVÍRAVÉ, S POLODRÁŽKOU, VNITŘNÍ VÝPLŇ ODLEHČENOU DESKOU DTD. DVEŘE TĚSNÉ, SE ZADLABANOU PADACÍ LIŠTOU Z KOVOVÝCH PROFILŮ S MOŽNOSTÍ SEŘÍZENÍ, PRO DVEŘE S VYSOKÝM NAMÁHÁNÍM. DVEŘNÍ KOVÁNÍ ROZETOVÉ, KLIKA-KLIKA, Z BROUŠENÉ NEREZI, ZÁMEK VLOŽKOVÝ VČETNĚ CYLINDRICKÉ VLOŽKY. POVRCHOVÁ ÚPRAVA: VYSOKOTLAKÝ LAMINÁT (HPL) TL. 0,8 mm. ROZMĚR: 800 x 1970 mm	P	-	1	-	-	-	1 ks
			L	-	-	-	-	-	-

PŘED ZAPOČETÍM VÝROBY VŠECH VÝROBKŮ NUTNO PROVÉST SKUTEČNÉ ZAMĚŘENÍ NA STAVBĚ!

VÝROBKY TRUHLÁŘSKÉ

OZN.	SCHEMA	POPIS		POČET 1PP	1NP	2NP	3NP	4NP	CELK.
T 10	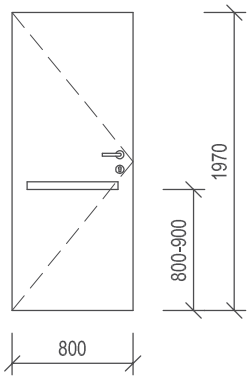	DVEŘNÍ KŘÍDLO DŘEVĚNÉ, VNITŘNÍ, PLNÉ, HLADKÉ, OTVÍRAVÉ, S POLODRÁŽKOU, VNITŘNÍ VÝPLŇ ODLEHČENOU DESKOU DTD. DVEŘNÍ KOVÁNÍ ROZETOVÉ Z BROUŠENÉ NEREZI, KLIKA-KLIKA, ZÁMEK SE ZAJIŠTĚNÍM A UKAZATELEM PRO WC, S MOŽNOSTÍ ODJIŠTĚNÍ Z VNĚJŠÍ STRANY. ZE STRANY MÍSTNOSTI WC NA DVEŘNÍM KŘÍDLE OSAZENO VODOROVNÉ KOVOVÉ MADLO S POVRCHOVOU ÚPRAVOU PRÁŠKOVOU VYPALOVANOU BARVOU VE VÝŠCE 800 - 900 mm NAD PODLAHOU. DVEŘE BUDOU MÍT NA VNĚJŠÍ STRANĚ VE VÝŠCE 200 mm NAD KLIKOU UMÍSTĚN ŠTÍTEK S HMATNÝM ORIENTAČNÍM ZNAKEM A S PŘÍSLUŠNÝM NÁPISEM V BRAILLOVĚ PÍSMU. POVRCHOVÁ ÚPRAVA: VYSOKOTLAKÝ LAMINÁT (HPL) TL. 0,8 mm.	P	-	-	-	-	-	-
		ROZMĚR: 800 x 1970 mm	L	-	2	-	-	-	2 ks
T 11	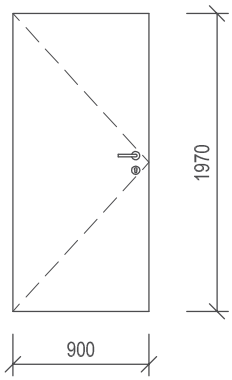	DVEŘNÍ KŘÍDLO DŘEVĚNÉ, VNITŘNÍ, PLNÉ, HLADKÉ, OTVÍRAVÉ, S POLODRÁŽKOU, VNITŘNÍ VÝPLŇ ODLEHČENOU DESKOU DTD. DVEŘNÍ KOVÁNÍ ROZETOVÉ, KLIKA-KLIKA, Z BROUŠENÉ NEREZI, ZÁMEK VLOŽKOVÝ VČETNĚ CYLINDRICKÉ VLOŽKY. POVRCHOVÁ ÚPRAVA: VYSOKOTLAKÝ LAMINÁT (HPL) TL. 0,8 mm.	P	-	-	1	-	-	1 ks
		ROZMĚR: 900 x 1970 mm	L	-	-	1	-	-	1 ks
T 12	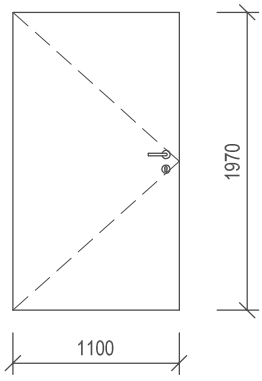	DVEŘNÍ KŘÍDLO DŘEVĚNÉ, VNITŘNÍ, PLNÉ, HLADKÉ, OTVÍRAVÉ, S POLODRÁŽKOU, VNITŘNÍ VÝPLŇ ODLEHČENOU DESKOU DTD. DVEŘNÍ KOVÁNÍ ROZETOVÉ, KLIKA-KLIKA, Z BROUŠENÉ NEREZI, ZÁMEK VLOŽKOVÝ VČETNĚ CYLINDRICKÉ VLOŽKY. POVRCHOVÁ ÚPRAVA: VYSOKOTLAKÝ LAMINÁT (HPL) TL. 0,8 mm.	P	-	-	2	3	-	5 ks
		ROZMĚR: 1100 x 1970 mm	L	-	-	3	4	-	7 ks

PŘED ZAPOČETÍM VÝROBY VŠECH VÝROBKŮ NUTNO PROVÉST SKUTEČNÉ ZAMĚŘENÍ NA STAVBĚ!

VÝROBKY TRUHLÁŘSKÉ

OZN.	SCHEMA	POPIS		POČET 1PP	1NP	2NP	3NP	4NP	CELK.
T 13	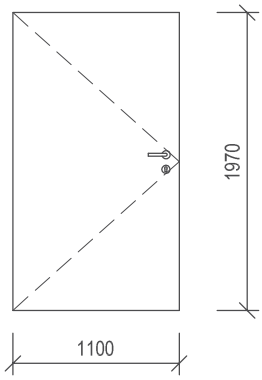	DVEŘNÍ KŘÍDLO DŘEVĚNÉ, VNITŘNÍ, PLNÉ, HLADKÉ, OTVÍRAVÉ, S POLODRÁŽKOU, VNITŘNÍ VÝPLŇ ODLEHČENOU DESKOU DTD. DVEŘNÍ KOVÁNÍ ROZETOVÉ, KLIKA-KNOFLÍK, Z BROUŠENÉ NEREZI, ZÁMEK VLOŽKOVÝ VČETNĚ CYLINDRICKÉ VLOŽKY. POVRCHOVÁ ÚPRAVA: VYSOKOTLAKÝ LAMINÁT (HPL) TL. 0,8 mm. ROZMĚR: 1100 x 1970 mm	P	-	4	-	-	-	4 ks
			L	1	3	-	-	-	4 ks
T 14	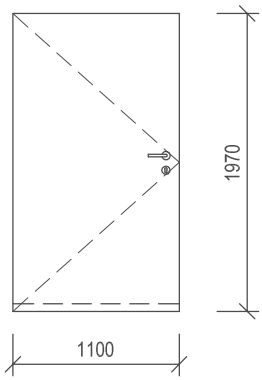	DVEŘNÍ KŘÍDLO DŘEVĚNÉ, VNITŘNÍ, PLNÉ, HLADKÉ, OTVÍRAVÉ, S POLODRÁŽKOU, VNITŘNÍ VÝPLŇ ODLEHČENOU DESKOU DTD. DVEŘE TĚSNÉ, SE ZADLABANOU PADACÍ LIŠTOU Z KOVOVÝCH PROFILŮ S MOŽNOSTÍ SEŘÍZENÍ, PRO DVEŘE S VYSOKÝM NAMÁHÁNÍM. DVEŘNÍ KOVÁNÍ ROZETOVÉ, KLIKA-KLIKA, Z BROUŠENÉ NEREZI, ZÁMEK VLOŽKOVÝ VČETNĚ CYLINDRICKÉ VLOŽKY. POVRCHOVÁ ÚPRAVA: VYSOKOTLAKÝ LAMINÁT (HPL) TL. 0,8 mm. ROZMĚR: 1100 x 1970 mm	P	-	-	-	-	-	-
			L	-	1	-	-	-	1 ks
T 15	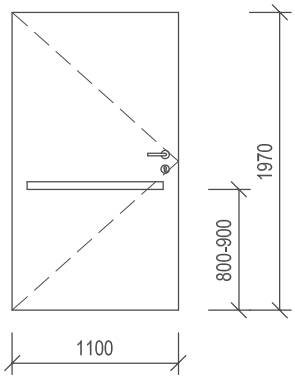	DVEŘNÍ KŘÍDLO DŘEVĚNÉ, VNITŘNÍ, PLNÉ, HLADKÉ, OTVÍRAVÉ, S POLODRÁŽKOU, VNITŘNÍ VÝPLŇ ODLEHČENOU DESKOU DTD. DVEŘNÍ KOVÁNÍ ROZETOVÉ Z BROUŠENÉ NEREZI, KLIKA-KLIKA, ZÁMEK SE ZAJIŠTĚNÍM A UKAZATELEM PRO WC, S MOŽNOSTÍ ODJIŠTĚNÍ Z VNĚJŠÍ STRANY. ZE STRANY MÍSTNOSTI WC NA DVEŘNÍM KŘÍDLE OSAZENO VODOROVNÉ KOVOVÉ MADLO S POVRCHOVOU ÚPRAVOU PRÁŠKOVOU VYPALOVANOU BARVOU VE VÝŠCE 800 - 900 mm NAD PODLAHOU. DVEŘE BUDOU MÍT NA VNĚJŠÍ STRANĚ VE VÝŠCE 200 mm NAD KLIKOU UMÍSTĚN ŠTÍTEK S HMATNÝM ORIENTAČNÍM ZNAKEM A S PŘÍSLUŠNÝM NÁPISEM V BRAILLOVĚ PÍSMU. POVRCHOVÁ ÚPRAVA: VYSOKOTLAKÝ LAMINÁT (HPL) TL. 0,8 mm. ROZMĚR: 1100 x 1970 mm	P	-	-	-	1	-	1 ks
			L	-	-	1	-	-	1 ks

PŘED ZAPOČETÍM VÝROBY VŠECH VÝROBKŮ NUTNO PROVÉST SKUTEČNÉ ZAMĚŘENÍ NA STAVBĚ!

VÝROBKY TRUHLÁŘSKÉ

OZN.	SCHEMA	POPIS		POČET 1PP	1NP	2NP	3NP	4NP	CELK.
T 16	EW30/DP3 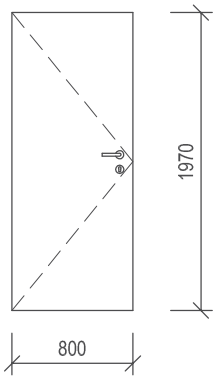 	DVEŘNÍ KŘÍDLO DŘEVĚNÉ, VNITŘNÍ, PLNÉ, HLADKÉ, OTVÍRAVÉ, S POLODRÁŽKOU. SPOLEČNĚ S DVEŘNÍ ZÁRUBNÍ MUSÍ JAKO CELEK SPLŇOVAT POŽADAVEK NA POŽÁRNÍ ODOLNOST: EW30/DP3. DVEŘNÍ KOVÁNÍ ROZETOVÉ PRO POŽÁRNÍ DVEŘE, KLIKA-KNOFLÍK, Z BROUŠENÉ NEREZI, ZÁMEK VLOŽKOVÝ VČETNĚ CYLINDRICKÉ VLOŽKY. POVRCHOVÁ ÚPRAVA: VYSOKOTLAKÝ LAMINÁT (HPL) TL. 0,8 mm. ROZMĚR: 800 x 1970 mm	P	1	-	-	-	-	1 ks
			L	1	-	-	-	-	1 ks
T 17	EI30/DP3+C 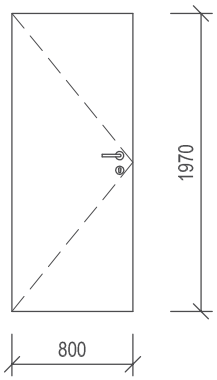 	DVEŘNÍ KŘÍDLO DŘEVĚNÉ, VNITŘNÍ, PLNÉ, HLADKÉ, OTVÍRAVÉ, S POLODRÁŽKOU. SPOLEČNĚ S DVEŘNÍ ZÁRUBNÍ MUSÍ JAKO CELEK SPLŇOVAT POŽADAVEK NA POŽÁRNÍ ODOLNOST: EI30/DP3+C. DVEŘNÍ KOVÁNÍ ROZETOVÉ PRO POŽÁRNÍ DVEŘE, KLIKA-KLIKA, Z BROUŠENÉ NEREZI, ZÁMEK VLOŽKOVÝ VČETNĚ CYLINDRICKÉ VLOŽKY, SAMOZAVÍRAČ S NASTAVITELNOU RYCHLOSTÍ, SÍLOU A ZPOŽDĚNÍM ZAVÍRÁNÍ. POVRCHOVÁ ÚPRAVA: VYSOKOTLAKÝ LAMINÁT (HPL) TL. 0,8 mm. ROZMĚR: 800 x 1970 mm	P	-	-	-	2	-	2 ks
			L	-	-	-	3	-	3 ks
T 18	EI15/DP3-S_{200}+C 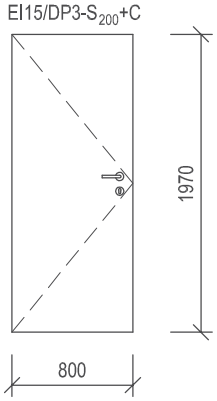 	DVEŘNÍ KŘÍDLO DŘEVĚNÉ, VNITŘNÍ, PLNÉ, HLADKÉ, OTVÍRAVÉ, S POLODRÁŽKOU. SPOLEČNĚ S DVEŘNÍ ZÁRUBNÍ MUSÍ JAKO CELEK SPLŇOVAT POŽADAVEK NA POŽÁRNÍ ODOLNOST: EI15/DP3-S_{200}+C. DVEŘNÍ KOVÁNÍ ROZETOVÉ PRO POŽÁRNÍ DVEŘE, KLIKA-KLIKA, Z BROUŠENÉ NEREZI, ZÁMEK VLOŽKOVÝ VČETNĚ CYLINDRICKÉ VLOŽKY, SAMOZAVÍRAČ S NASTAVITELNOU RYCHLOSTÍ, SÍLOU A ZPOŽDĚNÍM ZAVÍRÁNÍ. POVRCHOVÁ ÚPRAVA: VYSOKOTLAKÝ LAMINÁT (HPL) TL. 0,8 mm. ROZMĚR: 800 x 1970 mm	P	-	-	-	-	1	1 ks
			L	-	-	-	-	-	-

PŘED ZAPOČETÍM VÝROBY VŠECH VÝROBKŮ NUTNO PROVÉST SKUTEČNÉ ZAMĚŘENÍ NA STAVBĚ!

VÝROBKY TRUHLÁŘSKÉ

OZN.	SCHEMA	POPIS		POČET 1PP	1NP	2NP	3NP	4NP	CELK.
T 19	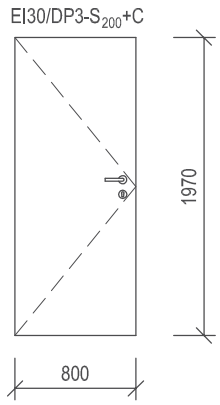	DVEŘNÍ KŘÍDLO DŘEVĚNÉ, VNITŘNÍ, PLNÉ, HLADKÉ, OTVÍRAVÉ, S POLODRÁŽKOU. SPOLEČNĚ S DVEŘNÍ ZÁRUBNÍ MUSÍ JAKO CELEK SPLŇOVAT POŽADAVEK NA POŽÁRNÍ ODOLNOST: EI30/DP3-S_{200}+C. DVEŘNÍ KOVÁNÍ ROZETOVÉ PRO POŽÁRNÍ DVEŘE, KLIKA-KNOFLÍK, Z BROUŠENÉ NEREZI, ZÁMEK VLOŽKOVÝ VČETNĚ CYLINDRICKÉ VLOŽKY, SAMOZAVÍRAČ S NASTAVITELNOU RYCHLOSTÍ, SÍLOU A ZPOŽDĚNÍM ZAVÍRÁNÍ. POVRCHOVÁ ÚPRAVA: VYSOKOTLAKÝ LAMINÁT (HPL) TL. 0,8 mm. ROZMĚR: 800 x 1970 mm	P	-	-	-	1	-	1 ks
			L	-	-	1	-	-	1 ks
T 20	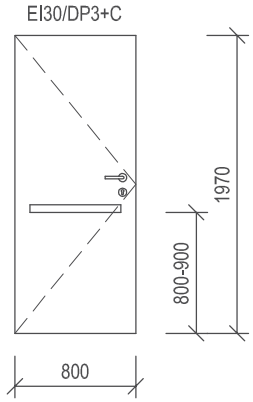	DVEŘNÍ KŘÍDLO DŘEVĚNÉ, VNITŘNÍ, PLNÉ, HLADKÉ, OTVÍRAVÉ, S POLODRÁŽKOU, VNITŘNÍ VÝPLŇ ODLEHČENOU DESKOU DTD. SPOLEČNĚ S DVEŘNÍ ZÁRUBNÍ MUSÍ JAKO CELEK SPLŇOVAT POŽADAVEK NA POŽÁRNÍ ODOLNOST: EI30/DP3+C. DVEŘNÍ KOVÁNÍ ROZETOVÉ PRO POŽÁRNÍ DVEŘE, Z BROUŠENÉ NEREZI, KLIKA-KLIKA, ZÁMEK VLOŽKOVÝ VČETNĚ CYLINDRICKÉ VLOŽKY, SAMOZAVÍRAČ S NASTAVITELNOU RYCHLOSTÍ, SÍLOU A ZPOŽDĚNÍM ZAVÍRÁNÍ. ZE STRANY MÍSTNOSTI WC NA DVEŘNÍM KŘÍDLE OSAZENO VODOROVNÉ KOVOVÉ MADLO S POVRCHOVOU ÚPRAVOU PRÁŠKOVOU VYPALOVANOU BARVOU VE VÝŠCE 800 - 900 mm NAD PODLAHOU. DVEŘE BUDOU MÍT NA VNĚJŠÍ STRANĚ VE VÝŠCE 200 mm NAD KLIKOU UMÍSTĚN ŠTÍTEK S HMATNÝM ORIENTAČNÍM ZNAKEM A S PŘÍSLUŠNÝM NÁPISEM V BRAILLOVĚ PÍSMU. POVRCHOVÁ ÚPRAVA: VYSOKOTLAKÝ LAMINÁT (HPL) TL. 0,8 mm. ROZMĚR: 800 x 1970 mm	P	-	-	-	1	-	1 ks
			L	-	-	-	-	-	-
T 21	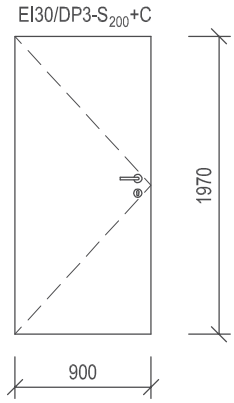	DVEŘNÍ KŘÍDLO DŘEVĚNÉ, VNITŘNÍ, PLNÉ, HLADKÉ, OTVÍRAVÉ, S POLODRÁŽKOU. SPOLEČNĚ S DVEŘNÍ ZÁRUBNÍ MUSÍ JAKO CELEK SPLŇOVAT POŽADAVEK NA POŽÁRNÍ ODOLNOST: EI30/DP3-S_{200}+C. DVEŘNÍ KOVÁNÍ ROZETOVÉ PRO POŽÁRNÍ DVEŘE, KLIKA-KNOFLÍK, Z BROUŠENÉ NEREZI, ZÁMEK VLOŽKOVÝ VČETNĚ CYLINDRICKÉ VLOŽKY, SAMOZAVÍRAČ S NASTAVITELNOU RYCHLOSTÍ, SÍLOU A ZPOŽDĚNÍM ZAVÍRÁNÍ. POVRCHOVÁ ÚPRAVA: VYSOKOTLAKÝ LAMINÁT (HPL) TL. 0,8 mm. ROZMĚR: 900 x 1970 mm	P	-	-	-	-	-	-
			L	2	-	-	-	-	2 ks

PŘED ZAPOČETÍM VÝROBY VŠECH VÝROBKŮ NUTNO PROVÉST SKUTEČNÉ ZAMĚŘENÍ NA STAVBĚ!

VÝROBKY TRUHLÁŘSKÉ

OZN.	SCHEMA	POPIS		POČET 1PP	1NP	2NP	3NP	4NP	CELK.
T 22	EI15/DP3-S_{200}+C 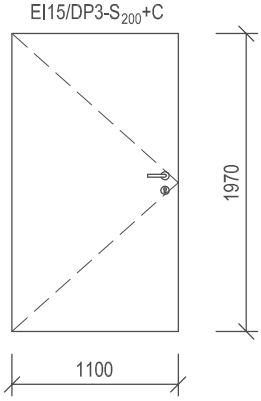	DVEŘNÍ KŘÍDLO DŘEVĚNÉ, VNITŘNÍ, PLNÉ, HLADKÉ, OTVÍRAVÉ, S POLODRÁŽKOU. SPOLEČNĚ S DVEŘNÍ ZÁRUBNÍ MUSÍ JAKO CELEK SPLŇOVAT POŽADAVEK NA POŽÁRNÍ ODOLNOST: EI15/DP3-S_{200}+C. DVEŘNÍ KOVÁNÍ ROZETOVÉ PRO POŽÁRNÍ DVEŘE, KLIKA-KNOFLÍK, Z BROUŠENÉ NEREZI, ZÁMEK VLOŽKOVÝ VČETNĚ CYLINDRICKÉ VLOŽKY, SAMOZAVÍRAČ S NASTAVITELNOU RYCHLOSTÍ, SÍLOU A ZPOŽDĚNÍM ZAVÍRÁNÍ. POVRCHOVÁ ÚPRAVA: VYSOKOTLAKÝ LAMINÁT (HPL) TL. 0,8 mm. ROZMĚR: 1100 x 1970 mm	P	-	-	-	-	1	1 ks
			L	-	-	-	-	-	-
T 23	EW30/DP3 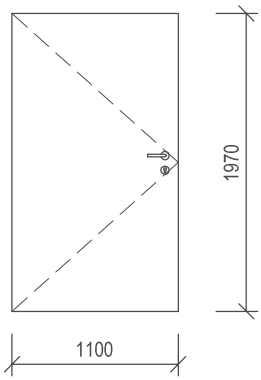	DVEŘNÍ KŘÍDLO DŘEVĚNÉ, VNITŘNÍ, PLNÉ, HLADKÉ, OTVÍRAVÉ, S POLODRÁŽKOU. SPOLEČNĚ S DVEŘNÍ ZÁRUBNÍ MUSÍ JAKO CELEK SPLŇOVAT POŽADAVEK NA POŽÁRNÍ ODOLNOST: EW30/DP3. DVEŘNÍ KOVÁNÍ ROZETOVÉ PRO POŽÁRNÍ DVEŘE, KLIKA-KNOFLÍK, Z BROUŠENÉ NEREZI, ZÁMEK VLOŽKOVÝ VČETNĚ CYLINDRICKÉ VLOŽKY. POVRCHOVÁ ÚPRAVA: VYSOKOTLAKÝ LAMINÁT (HPL) TL. 0,8 mm. ROZMĚR: 1100 x 1970 mm	P	2	-	-	-	-	2 ks
			L	1	-	-	-	-	1 ks
T 24	EI30/DP3-S_{200}+C 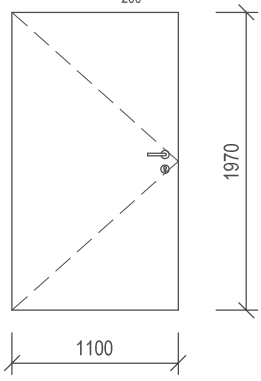	DVEŘNÍ KŘÍDLO DŘEVĚNÉ, VNITŘNÍ, PLNÉ, HLADKÉ, OTVÍRAVÉ, S POLODRÁŽKOU. SPOLEČNĚ S DVEŘNÍ ZÁRUBNÍ MUSÍ JAKO CELEK SPLŇOVAT POŽADAVEK NA POŽÁRNÍ ODOLNOST: EI30/DP3-S_{200}+C. DVEŘNÍ KOVÁNÍ ROZETOVÉ PRO POŽÁRNÍ DVEŘE, KLIKA-KNOFLÍK, Z BROUŠENÉ NEREZI, ZÁMEK VLOŽKOVÝ VČETNĚ CYLINDRICKÉ VLOŽKY, SAMOZAVÍRAČ S NASTAVITELNOU RYCHLOSTÍ, SÍLOU A ZPOŽDĚNÍM ZAVÍRÁNÍ. POVRCHOVÁ ÚPRAVA: VYSOKOTLAKÝ LAMINÁT (HPL) TL. 0,8 mm. ROZMĚR: 1100 x 1970 mm	P	1	-	-	-	-	1 ks
			L	-	-	-	-	-	-

PŘED ZAPOČETÍM VÝROBY VŠECH VÝROBKŮ NUTNO PROVÉST SKUTEČNÉ ZAMĚŘENÍ NA STAVBĚ!

VÝROBKY TRUHLÁŘSKÉ

OZN.	SCHEMA	POPIS		POČET 1PP	1NP	2NP	3NP	4NP	CELK.
T 25	EI30/DP3-S_{200}+C 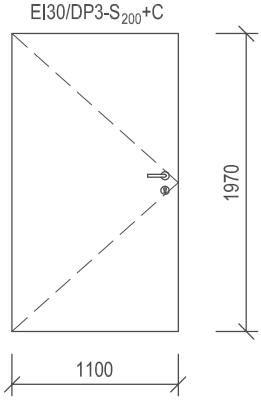	DVEŘNÍ KŘÍDLO DŘEVĚNÉ, VNITŘNÍ, PLNÉ, HLADKÉ, OTVÍRAVÉ, S POLODRÁŽKOU. SPOLEČNĚ S DVEŘNÍ ZÁRUBNÍ MUSÍ JAKO CELEK SPLŇOVAT POŽADAVEK NA POŽÁRNÍ ODOLNOST: EI30/DP3-S_{200}+C. DVEŘNÍ KOVÁNÍ ROZETOVÉ, PANIKOVÁ KLIKA-KNOFLÍK, Z BROUŠENÉ NEREZI, ZÁMEK ELEKTROMECHANICKÝ SAMOZAMYKACÍ DO POŽÁRNĚ ODOLNÝCH ÚNIKOVÝCH DVEŘÍ NA NAPÁJENÍ 12VDC VČETNĚ CYLINDRICKÉ VLOŽKY, SAMOZAVÍRAČ S NASTAVITELNOU RYCHLOSTÍ, SÍLOU A ZPOŽDĚNÍM ZAVÍRÁNÍ. OVLÁDÁNÍ DVEŘÍ ČTEČKOU KARET - VIZ ČÁST SLP. ODEMYKÁNÍ DVEŘÍ SYSTÉMEM GENERÁLNÍHO KLÍČE PRO ZAJIŠTĚNÍ PŘÍSTUPU HASIČSKÝCH JEDNOTEK. POVRCHOVÁ ÚPRAVA: VYSOKOTLAKÝ LAMINÁT (HPL) TL. 0,8 mm. ROZMĚR: 1100 x 1970 mm	P	1	-	-	-	-	1 ks
			L	-	-	-	-	-	-
T 26	EI30/DP3+C 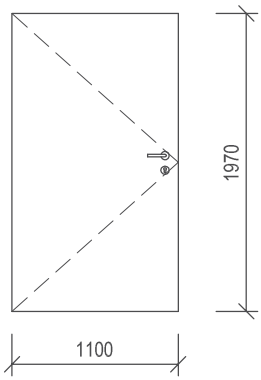	DVEŘNÍ KŘÍDLO DŘEVĚNÉ, VNITŘNÍ, PLNÉ, HLADKÉ, OTVÍRAVÉ, S POLODRÁŽKOU. SPOLEČNĚ S DVEŘNÍ ZÁRUBNÍ MUSÍ JAKO CELEK SPLŇOVAT POŽADAVEK NA POŽÁRNÍ ODOLNOST: EI30/DP3+C. DVEŘNÍ KOVÁNÍ ROZETOVÉ PRO POŽÁRNÍ DVEŘE, KLIKA-KLIKA, Z BROUŠENÉ NEREZI, SAMOZAVÍRAČ S NASTAVITELNOU RYCHLOSTÍ, SÍLOU A ZPOŽDĚNÍM ZAVÍRÁNÍ. DVEŘE BUDOU BEZ CYLINDRICKÉ VLOŽKY A MOŽNOSTI UZAMČENÍ, COŽ NAHRAZUJE FUNKCI PANIKOVÉ KLIKY. POVRCHOVÁ ÚPRAVA: VYSOKOTLAKÝ LAMINÁT (HPL) TL. 0,8 mm. ROZMĚR: 1100 x 1970 mm	P	-	-	-	2	-	2 ks
			L	-	-	-	-	-	-
T 27	EI30/DP3-S_{200}+C 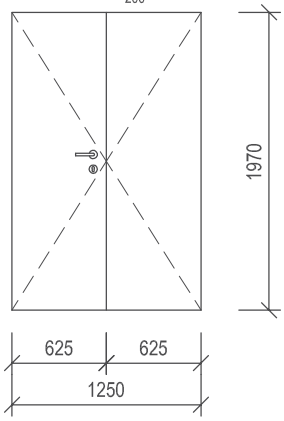	DVEŘE VNITŘNÍ DVOUKŘÍDLOVÉ OTVÍRAVÉ SE SYMETRICKÝMI KŘÍDLY, PLNÉ, HLADKÉ, OTVÍRAVÉ, S POLODRÁŽKOU. SPOLEČNĚ S DVEŘNÍ ZÁRUBNÍ MUSÍ JAKO CELEK SPLŇOVAT POŽADAVEK NA POŽÁRNÍ ODOLNOST: EI30/DP3-S_{200}+C. DVEŘNÍ KOVÁNÍ ROZETOVÉ PRO POŽÁRNÍ DVEŘE, KLIKA-KNOFLÍK, Z BROUŠENÉ NEREZI, ZÁMEK VLOŽKOVÝ VČETNĚ CYLINDRICKÉ VLOŽKY, AUTOMATICKÉ ZAJIŠTĚNÍ PASIVNÍHO KŘÍDLA, OBĚ KŘÍDLA OPATŘENA SAMOZAVÍRAČEM S KOORDINÁTOREM ZAVÍRÁNÍ KŘÍDEL A NASTAVITELNOU RYCHLOSTÍ, SÍLOU A ZPOŽDĚNÍM ZAVÍRÁNÍ. POVRCHOVÁ ÚPRAVA: VYSOKOTLAKÝ LAMINÁT (HPL) TL. 0,8 mm. ROZMĚR: 1250 x 1970 mm	P	-	-	-	-	-	-
			L	1	-	-	-	-	1 ks

PŘED ZAPOČETÍM VÝROBY VŠECH VÝROBKŮ NUTNO PROVÉST SKUTEČNÉ ZAMĚŘENÍ NA STAVBĚ!

VÝROBKY TRUHLÁŘSKÉ

OZN.	SCHEMA	POPIS		POČET 1PP	1NP	2NP	3NP	4NP	CELK.
T 28	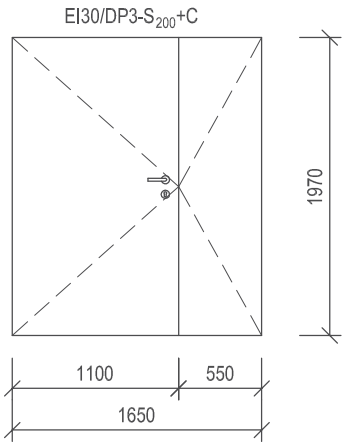	DVEŘE VNITŘNÍ DVOUKŘÍDLOVÉ OTVÍRAVÉ S ASYMETRICKÝMI KŘÍDLY, PLNÉ, HLADKÉ, OTVÍRAVÉ, S POLODRÁŽKOU. SPOLEČNĚ S DVEŘNÍ ZÁRUBNÍ MUSÍ JAKO CELEK SPLŇOVAT POŽADAVEK NA POŽÁRNÍ ODOLNOST: EI30/DP3-S_{200}+C. DVEŘNÍ KOVÁNÍ ROZETOVÉ PRO POŽÁRNÍ DVEŘE, PANIKOVÁ KLIKA-KNOFLÍK, Z BROUŠENÉ NEREZI, ZÁMEK ELEKTROMECHANICKÝ SAMOZAMYKACÍ DO POŽÁRNĚ ODOLNÝCH ÚNIKOVÝCH DVEŘÍ NA NAPÁJENÍ 12VDC VČETNĚ CYLINDRICKÉ VLOŽKY, AUTOMATICKÉ ZAJIŠTĚNÍ PASIVNÍHO KŘÍDLA, OBĚ KŘÍDLA OPATŘENA SAMOZAVÍRAČEM S KOORDINÁTOREM ZAVÍRÁNÍ KŘÍDEL A NASTAVITELNOU RYCHLOSTÍ, SÍLOU A ZPOŽDĚNÍM ZAVÍRÁNÍ. OVLÁDÁNÍ DVEŘÍ ČTEČKOU KARET - VIZ ČÁST SLP. ODEMYKÁNÍ DVEŘÍ SYSTÉMEM GENERÁLNÍHO KLÍČE PRO ZAJIŠTĚNÍ PŘÍSTUPU HASIČSKÝCH JEDNOTEK. POVRCHOVÁ ÚPRAVA: VYSOKOTLAKÝ LAMINÁT (HPL) TL. 0,8 mm. ROZMĚR: 1650 x 1970 mm	P	1	-	-	-	-	1 ks
			L	-	-	-	-	-	-
T 29	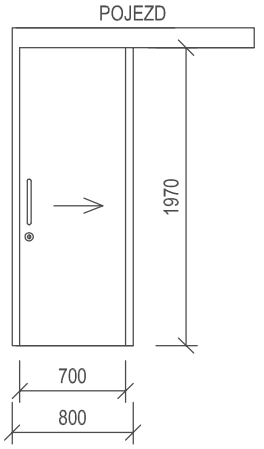	DVEŘE DŘEVĚNÉ, VNITŘNÍ, PLNÉ, HLADKÉ, S VÝPLNÍ ZE STUŽENÉ DESKY, MANUÁLNĚ POSUVNÉ NA STĚNU, VČETNĚ OBLOŽENÍ OSTĚNÍ OTVORU, SOUČÁSTÍ DVEŘÍ JE POJEZD, KRYCÍ GARNÝŽ. TLOUŠŤKA PŘÍČKY 100 mm. KOVÁNÍ: DVEŘNÍ KOVÁNÍ PRO POSUVNÉ DVEŘE Z BROUŠENÉ NEREZI, ZÁMEK S OTOČNÝM ZAJIŠTĚNÍM A UKAZATELEM VOLNO-OBSAZENO PRO WC, S MOŽNOSTÍ ODJIŠTĚNÍ Z VNĚJŠÍ STRANY. OBOUSTRANNĚ SVISLÉ MADLO Z BROUŠENÉ NEREZI. POVRCHOVÁ ÚPRAVA: VYSOKOTLAKÝ LAMINÁT (HPL) TL. 0,8 mm. SVĚTLOST DVEŘNÍHO OTVORU: 700 x 1970 mm SVĚTLOST PŘI OTEVŘENÍ KŘÍDLA: 600 (závazné) x1970 mm	P	-	-	1	-	-	1 ks
			L	-	-	1	-	-	1 ks
T 30	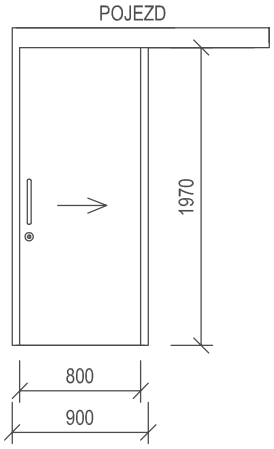	DVEŘE DŘEVĚNÉ, VNITŘNÍ, PLNÉ, HLADKÉ, S VÝPLNÍ ZE STUŽENÉ DESKY, MANUÁLNĚ POSUVNÉ NA STĚNU, VČETNĚ OBLOŽENÍ OSTĚNÍ OTVORU, SOUČÁSTÍ DVEŘÍ JE POJEZD, KRYCÍ GARNÝŽ. TLOUŠŤKA PŘÍČKY 100 mm. KOVÁNÍ: DVEŘNÍ KOVÁNÍ PRO POSUVNÉ DVEŘE Z BROUŠENÉ NEREZI, ZÁMEK S OTOČNÝM ZAJIŠTĚNÍM A UKAZATELEM VOLNO-OBSAZENO PRO WC, S MOŽNOSTÍ ODJIŠTĚNÍ Z VNĚJŠÍ STRANY. OBOUSTRANNĚ SVISLÉ MADLO Z BROUŠENÉ NEREZI. POVRCHOVÁ ÚPRAVA: VYSOKOTLAKÝ LAMINÁT (HPL) TL. 0,8 mm. SVĚTLOST DVEŘNÍHO OTVORU: 800 x 1970 mm SVĚTLOST PŘI OTEVŘENÍ KŘÍDLA: 700 (závazné) x1970 mm	P	-	-	1	-	-	1 ks
			L	-	-	-	-	-	-

PŘED ZAPOČETÍM VÝROBY VŠECH VÝROBKŮ NUTNO PROVÉST SKUTEČNÉ ZAMĚŘENÍ NA STAVBĚ!

VÝROBKY TRUHLÁŘSKÉ

OZN.	SCHEMA	POPIS		POČET 1PP	1NP	2NP	3NP	4NP	CELK.
T 31	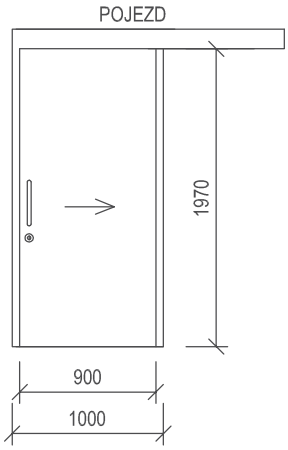	DVEŘE DŘEVĚNÉ, VNITŘNÍ, PLNÉ, HLADKÉ, S VÝPLNÍ ZE STUŽENÉ DESKY, MANUÁLNĚ POSUVNÉ NA STĚNU, VČETNĚ OBLOŽENÍ OSTĚNÍ OTVORU, SOUČÁSTÍ DVEŘÍ JE POJEZD, KRYCÍ GARNÝŽ. TLOUŠŤKA PŘÍČKY 150 mm. KOVÁNÍ: DVEŘNÍ KOVÁNÍ PRO POSUVNÉ DVEŘE Z BROUŠENÉ NEREZI, ZÁMEK S OTOČNÝM ZAJIŠTĚNÍM A UKAZATELEM VOLNO-OBSAZENO PRO WC, S MOŽNOSTÍ ODJIŠTĚNÍ Z VNĚJŠÍ STRANY. OBOUSTRANNĚ SVISLÉ MADLO Z BROUŠENÉ NEREZI. POVRCHOVÁ ÚPRAVA: VYSOKOTLAKÝ LAMINÁT (HPL) TL. 0,8 mm. SVĚTLOST DVEŘNÍHO OTVORU: 900 x 1970 mm SVĚTLOST PŘI OTEVŘENÍ KŘÍDLA: 800 (závazné) x1970 mm	P	-	-	-	2	-	2 ks
			L	-	-	-	1	-	1 ks
T 32	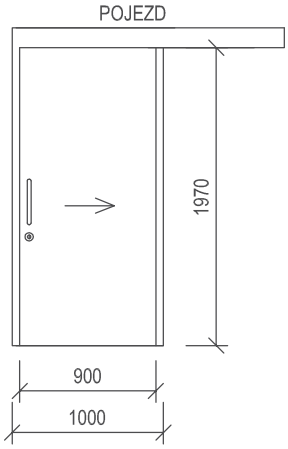	DVEŘE DŘEVĚNÉ, VNITŘNÍ, PLNÉ, HLADKÉ, S VÝPLNÍ ZE STUŽENÉ DESKY, MANUÁLNĚ POSUVNÉ NA STĚNU, VČETNĚ OBLOŽENÍ OSTĚNÍ OTVORU, SOUČÁSTÍ DVEŘÍ JE POJEZD, KRYCÍ GARNÝŽ. TLOUŠŤKA PŘÍČKY 150 mm. KOVÁNÍ: DVEŘNÍ KOVÁNÍ PRO POSUVNÉ DVEŘE, Z BROUŠENÉ NEREZI, ZÁMEK VLOŽKOVÝ PRO POSUVNÉ DVEŘE VČ. CYLINDRICKÉ VLOŽKY. OBOUSTRANNĚ SVISLÉ MADLO Z BROUŠENÉ NEREZI. POVRCHOVÁ ÚPRAVA: VYSOKOTLAKÝ LAMINÁT (HPL) TL. 0,8 mm. SVĚTLOST DVEŘNÍHO OTVORU: 900 x 1970 mm SVĚTLOST PŘI OTEVŘENÍ KŘÍDLA: 800 (závazné) x1970 mm	P	-	7	1	-	-	8 ks
			L	-	8	1	-	-	9 ks

PŘED ZAPOČETÍM VÝROBY VŠECH VÝROBKŮ NUTNO PROVÉST SKUTEČNÉ ZAMĚŘENÍ NA STAVBĚ!

VÝROBKY

ZÁMEČNICKÉ

VÝROBKY ZÁMEČNICKÉ

OZN.	SCHEMA	POPIS	POČET					
			1PP	1NP	2NP	3NP	4NP	CELK.
Z/1	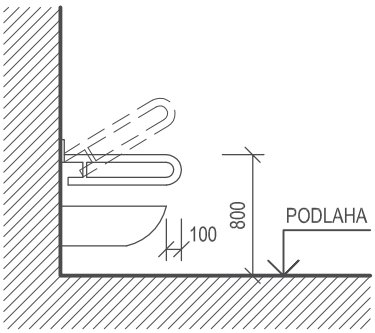	MADLO PROTISKLUZNÉ PRO WC IMOBILNÍ, NÁSTĚNNÉ, SKLOPNÉ, VČETNĚ ROZET. VÝŠKA OSAZENÍ MADLA - HORNÍ HRANA 800 mm NAD PODLAHOU, OSOVÁ VZDÁLENOST MEZI MADLY 600 mm. MADLO VE SKLOPENÉ POLOZE PŘESAHUJE ZÁCHODOVOU MÍSU O 100 mm. POVRCHOVÁ ÚPRAVA: PRÁŠKOVÁ VYPALOVANÁ BARVA. DÉLKA: CCA 800 mm	-	2	1	2	-	5 ks
Z/2	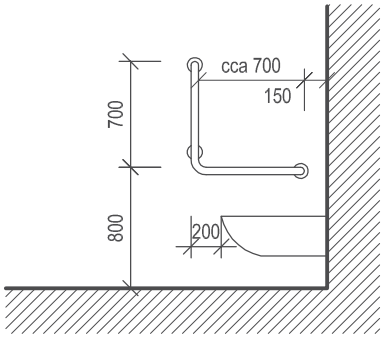	MADLO PROTISKLUZNÉ PRO WC IMOBILNÍ A WC PACIENTŮ, NÁSTĚNNÉ, PEVNÉ, S NAVAZUJÍCÍ SVISLOU ČÁSTÍ, VČETNĚ ROZET. VÝŠKA OSAZENÍ MADLA - HORNÍ HRANA 800 mm NAD PODLAHOU, OSOVÁ VZDÁLENOST SE SKLOPNÝM MADLEM NA WC IMOBILNÍ (VÝROBEK Z/1) 600 mm. MADLO PŘESAHUJE ZÁCHODOVOU MÍSU O 200 mm. POVRCHOVÁ ÚPRAVA: PRÁŠKOVÁ VYPALOVANÁ BARVA. DÉLKA VIZ SCHÉMA.	-	2	-	6	-	8 ks
Z/3	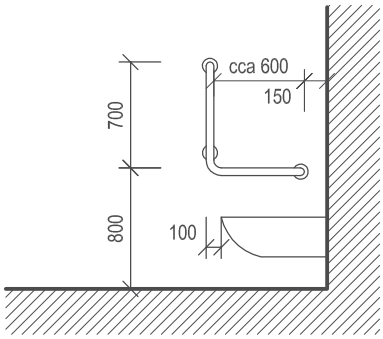	MADLO PROTISKLUZNÉ PRO WC PACIENTŮ, NÁSTĚNNÉ, PEVNÉ, S NAVAZUJÍCÍ SVISLOU ČÁSTÍ, VČETNĚ ROZET. VÝŠKA OSAZENÍ MADLA - HORNÍ HRANA 800 mm NAD PODLAHOU. MADLO PŘESAHUJE ZÁCHODOVOU MÍSU O CCA 100 mm. POVRCHOVÁ ÚPRAVA: PRÁŠKOVÁ VYPALOVANÁ BARVA. DÉLKA VIZ SCHÉMA.	-	-	-	2	-	2 ks
Z/4	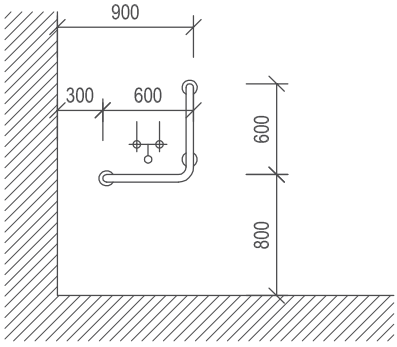	MADLO PROTISKLUZNÉ PRO SPRCHU IMOBILNÍ, NÁSTĚNNÉ, PEVNÉ, S NAVAZUJÍCÍ SVISLOU ČÁSTÍ, SLOUŽÍCÍ PRO OBSLUHU OSOBY NA SEDÁTKU PŘI SPRCHOVÁNÍ, VČETNĚ ROZET. POVRCHOVÁ ÚPRAVA: PRÁŠKOVÁ VYPALOVANÁ BARVA. ROZMĚRY A VÝŠKOVÉ OSAZENÍ VIZ SCHÉMA.	-	-	1	-	-	1 ks

PŘED ZAPOČETÍM VÝROBY VŠECH VÝROBKŮ NUTNO PROVÉST SKUTEČNÉ ZAMĚŘENÍ NA STAVBĚ!

VÝROBKY ZÁMEČNICKÉ

OZN.	SCHEMA	POPIS	POČET					
			1PP	1NP	2NP	3NP	4NP	CELK.
Z/5	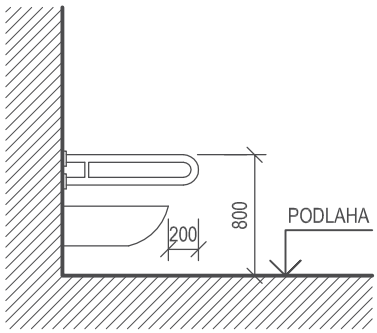	MADLO PROTISKLUZNÉ PRO WC IMOBILNÍ, NÁSTĚNNÉ, PEVNÉ, VODOROVNÉ, VČETNĚ ROZET. VÝŠKA OSAZENÍ MADLA - HORNÍ HRANA 800 mm NAD PODLAHOU, OSOVÁ VZDÁLENOST SE SKLOPNÝM MADLEM (VÝROBEK Z/1) 600 mm. MADLO PŘESAHUJE ZÁCHODOVOU MÍSU O 200 mm. POVRCHOVÁ ÚPRAVA: PRÁŠKOVÁ VYPALOVANÁ BARVA. DÉLKA: CCA 900 mm	-	-	1	-	-	1 ks
Z/6	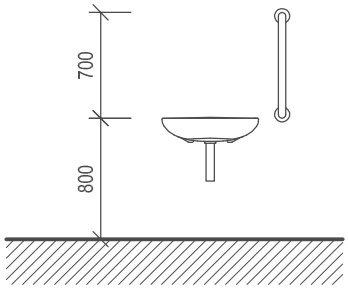	MADLO PROTISKLUZNÉ PRO WC IMOBILNÍ NEBO HYGIENU PACIENTŮ, NÁSTĚNNÉ, PEVNÉ, SVISLÉ, VČETNĚ ROZET. VÝŠKA OSAZENÍ 800 mm NAD PODLAHOU. POVRCHOVÁ ÚPRAVA: PRÁŠKOVÁ VYPALOVANÁ BARVA. DÉLKA: CCA 700 mm	-	4	2	10	-	16 ks
Z/7	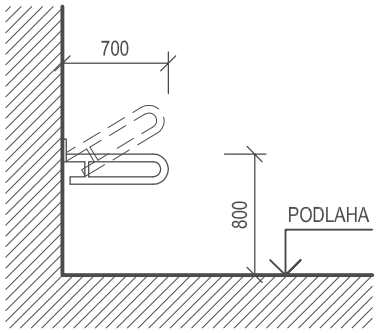	MADLO PROTISKLUZNÉ PRO SPRCHU IMOBILNÍCH A PACIENTŮ, NÁSTĚNNÉ, SKLOPNÉ, VČETNĚ ROZET. VÝŠKA OSAZENÍ MADLA - HORNÍ HRANA 800 mm NAD PODLAHOU. POVRCHOVÁ ÚPRAVA: PRÁŠKOVÁ VYPALOVANÁ BARVA. DÉLKA: CCA 700 mm	-	-	1	6	-	7 ks
Z/8	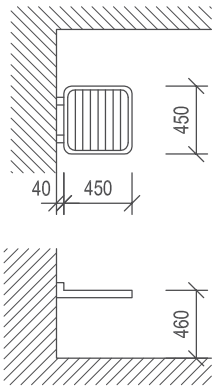	SEDÁTKO DO SPRCHY KOVOVÉ, SKLOPNÉ, S MOŽNOSTÍ ODVODNĚNÍ, S PROTISKLUZOVÝM POVRCHEM, SE ZAOBLENÝMI ROHY, VČETNĚ ROZET. OSAZENÍ SEDÁTKA - HORNÍ HRANA 460 mm NAD PODLAHOU. POVRCHOVÁ ÚPRAVA: PRÁŠKOVÁ VYPALOVANÁ BARVA. ROZMĚR: 450 x 450 mm	-	-	1	5	-	6 ks

PŘED ZAPOČETÍM VÝROBY VŠECH VÝROBKŮ NUTNO PROVÉST SKUTEČNÉ ZAMĚŘENÍ NA STAVBĚ!

VÝROBKY ZÁMEČNICKÉ

OZN.	SCHEMA	POPIS	POČET					
			1PP	1NP	2NP	3NP	4NP	CELK.
Z 9	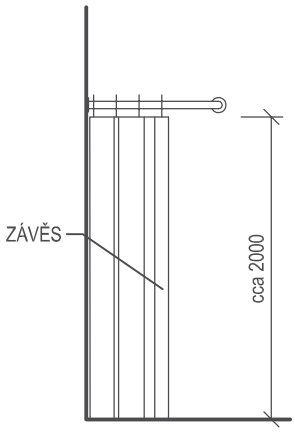	NEREZOVÁ TRUBKA Ø 20 mm PRO ZÁVĚS DO ROHOVÉHO SPRCHOVÉHO KOUTU, VČETNĚ ROZET. KOTVENÍ DO HMOŽDINEK. SOUČÁSTÍ VÝROBKU JE DVOUDÍLNÝ PLASTOVÝ ZÁVĚS VČETNĚ KROUŽKŮ PRO JEHO ZAVĚŠENÍ. DÉLKA: CCA 900 + 900 mm	-	-	1	-	-	1 ks
Z 10	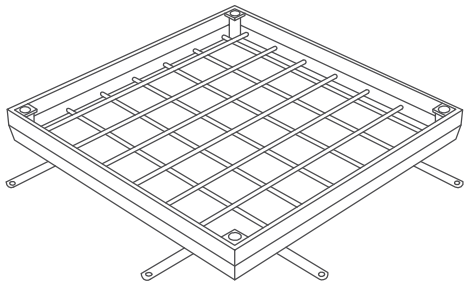	VÝPLŇOVÝ KRYT ŠACHTY Z POZINKOVANÉ OCELI S DVOJITÝM TĚSNĚNÍM. KRYT VÝŠKY CCA 70 mm VYPLNĚN BETONEM DLE POKYNŮ DODAVATELE DO VÝŠKY DLE PODLAHOVÉ KRYTINY. SOUČÁSTÍ VÝROBKU JE OSAZOVACÍ RÁM VÝŠKY CCA 83 mm A OBSLUŽNÉ KLÍČE PRO OTEVŘENÍ A MANIPULACI. PROVEDENÍ DLE EN 1253-4. ROZMĚR: 600 x 600 mm	3	-	-	-	-	3 ks
Z 11	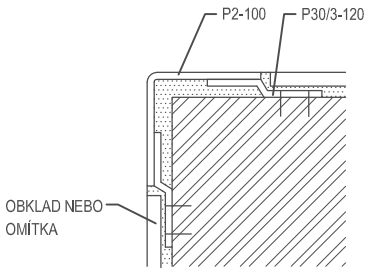	OCHRANA ZDĚNÝCH A BETONOVÝCH ROHŮ Z OHÝBANÉHO OCELOVÉHO PLECHU P2, KOTVENÉHO POMOCÍ DVOU PRACEN 30/3-120 Á 0,6 m. ROHOVNÍKY PODTMELIT TRVALE PRUŽNÝM TMELEM. VÝŠKA 1900 mm (ZAČÍNÁ NAD SOKLEM VÝŠKY 100 mm). POVRCHOVÁ ÚPRAVA: ZÁKLADNÍ NÁTĚR + 2x HORNÍ EMAIL. VÝPIS MATERIÁLU (PRO 1 ks): P2-100.....1,9 bm x 1,57.....2,98 kg 30/3-120 .....0,72 bm x 0,71..... 0,51 kg 5% PROŘEZ ..... 0,17 kg CELKEM..... 3,66 kg	32	-	-	-	-	32 ks

PŘED ZAPOČETÍM VÝROBY VŠECH VÝROBKŮ NUTNO PROVÉST SKUTEČNÉ ZAMĚŘENÍ NA STAVBĚ!

VÝROBKY ZÁMEČNICKÉ

OZN.	SCHEMA	POPIS	POČET					
			1PP	1NP	2NP	3NP	4NP	CELK.
Z 12	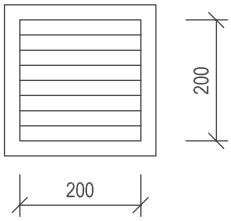	KOVOVÁ MŘÍŽKA SE SÍTÍ PROTI HMYZU, OSAZENÁ JEDNOSTRANNĚ DO LÍCE PŘÍČKY PRO ODVĚTRÁNÍ STOUPAČKY MEDIPLYNŮ NEBO DUTINY V SDK PŘÍČCE V MÍSTĚ POTRUBÍ MEDIPLYNŮ. POVRCHOVÁ ÚPRAVA: PRÁŠKOVÁ VYPALOVANÁ BARVA . ROZMĚR: 200 x 200 mm	2	2	2	-	-	6 ks
Z 13	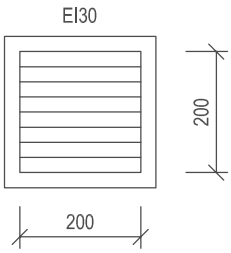	KOVOVÁ PROTIPOŽÁRNÍ MŘÍŽKA SE SÍTÍ PROTI HMYZU, OSAZENÁ JEDNOSTRANNĚ DO LÍCE PŘÍČKY PRO ODVĚTRÁNÍ STOUPAČKY MEDIPLYNŮ. POVRCHOVÁ ÚPRAVA: PRÁŠKOVÁ VYPALOVANÁ BARVA . POŽÁRNÍ ODOLNOST EI30. ROZMĚR: 200 x 200 mm	-	-	-	2	-	2 ks
Z 14	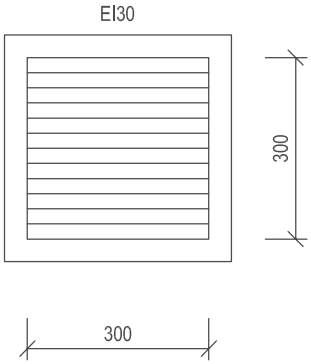	KOVOVÁ PROTIPOŽÁRNÍ MŘÍŽKA SE SÍTÍ PROTI HMYZU, OSAZENÁ JEDNOSTRANNĚ DO LÍCE PŘÍČKY PRO ODVĚTRÁNÍ PROTIPOŽÁRNÍHO PODHLEDU V CHRÁNĚNÉ ÚNIKOVÉ CESTĚ DO CHODBY 107. POVRCHOVÁ ÚPRAVA: PRÁŠKOVÁ VYPALOVANÁ BARVA . POŽÁRNÍ ODOLNOST EI30. ROZMĚR: 300 x 300 mm	-	2	-	-	-	2 ks
Z 15	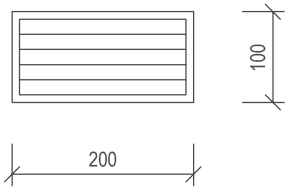	KOVOVÁ MŘÍŽKA SE SÍTÍ PROTI HMYZU, OSAZENÁ JEDNOSTRANNĚ DO LÍCE KAZETY KAZEOVÉHO PODHLEDU NEBO DO LÍCE SÁDROKARTONOVÉHO PODHLEDU. POVRCHOVÁ ÚPRAVA ZÁKLADNÍ ANTIKOROZNÍ BARVOU + 2x VRCHNÍ NÁTĚR ROZMĚR: 200 x 100 mm	-	7	8	4	-	19 ks

PŘED ZAPOČETÍM VÝROBY VŠECH VÝROBKŮ NUTNO PROVÉST SKUTEČNÉ ZAMĚŘENÍ NA STAVBĚ!

VÝROBKY ZÁMEČNICKÉ

OZN.	SCHEMA	POPIS	POČET					
			1PP	1NP	2NP	3NP	4NP	CELK.
Z 16	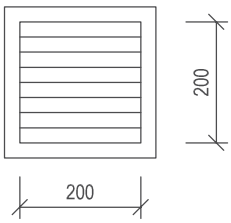	VENKOVNÍ KOVOVÁ PROTIDEŠŤOVÁ VĚTRACÍ ŽALUZIE SE SÍTÍ PROTI HMYZU, OSAZENÁ DO LÍCE ZATEPLENÍ FASÁDY PRO ODVĚTRÁNÍ VÝTAHOVÉ ŠACHTY OSOBNÍHO VÝTAHU. POVRCHOVÁ ÚPRAVA: PRÁŠKOVÁ VYPALOVANÁ BARVA . ROZMĚR: 200 x 200 mm	-	-	-	-	1	1 ks
Z 17	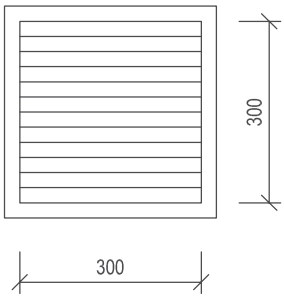	VENKOVNÍ KOVOVÁ PROTIDEŠŤOVÁ VĚTRACÍ ŽALUZIE SE SÍTÍ PROTI HMYZU, OSAZENÁ DO LÍCE ZATEPLENÍ FASÁDY PRO ODVĚTRÁNÍ VÝTAHOVÉ ŠACHTY LŮŽKOVÉHO VÝTAHU. POVRCHOVÁ ÚPRAVA: PRÁŠKOVÁ VYPALOVANÁ BARVA . ROZMĚR: 300 x 300 mm	-	-	-	1	-	1 ks
Z 18	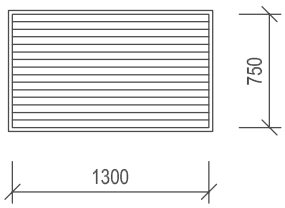	VENKOVNÍ KOVOVÁ PROTIDEŠŤOVÁ VĚTRACÍ ŽALUZIE SE SÍTÍ PROTI HMYZU, OSAZENÁ DO LÍCE VYÚSTĚNÍ NASÁVACÍ KOMORY POŽÁRNÍHO VĚTRÁNÍ. POVRCHOVÁ ÚPRAVA: PRÁŠKOVÁ VYPALOVANÁ BARVA . ROZMĚR: 1300 x 750 mm	-	1	-	-	-	1 ks
Z 19	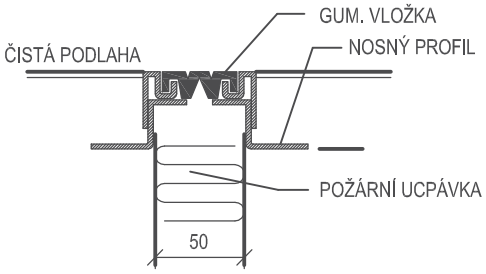	DILATAČNÍ LIŠTA PODLAHOVÁ, NOSNÝ PROFIL Z NEREZU NEBO HLINÍKU, ELASTICKÁ VLOŽKA HLADKÁ DO PROSTOR SE ZVÝŠENÝMI HYGIENICKÝMI NÁROKY. POZNÁMKA: PŘED MONTÁŽÍ PODLAHOVÉ LIŠTY MEZI JEDNOTLIVÝMI PODLAŽÍMI MUSÍ BÝT STAVEBNÍ OBJEKTOVÉ DILATACE PROTIPOŽÁRNĚ UTĚSNĚNY SYSTÉMOVOU UCPÁVKOU EI 60, NAPŘÍKLAD ZE DVOU VRSTEV PRŮMYSLOVÉHO MOLITANU A ZE TŘÍ VRSTEV PROTIPOŽÁRNÍHO LAMINÁTU NEBO MINERÁLNÍ VLNOU A TMELEM - NUTNO DODRŽET SYSTÉMOVÝ POSTUP STANOVENÝ VÝROBCEM.	7,5	10,0	4,8	4,8	5,2	32,3 bm

PŘED ZAPOČETÍM VÝROBY VŠECH VÝROBKŮ NUTNO PROVÉST SKUTEČNÉ ZAMĚŘENÍ NA STAVBĚ!

VÝROBKY ZÁMEČNICKÉ

OZN.	SCHEMA	POPIS	POČET					
			1PP	1NP	2NP	3NP	4NP	CELK.
Z 20	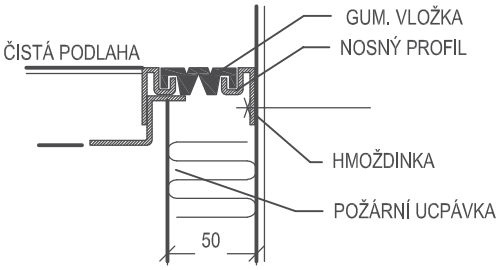	DILATAČNÍ LIŠTA PODLAHOVÁ PRO PŘEKRYTÍ SPÁRY ŠÍŘKY 50 mm, KOUTOVÉ PROVEDENÍ. NOSNÝ PROFIL Z NEREZU NEBO HLINÍKU, ELASTICKÁ VLOŽKA HLADKÁ DO PROSTOR SE ZVÝŠENÝMI HYGIENICKÝMI NÁROKY. POZNÁMKA: PŘED MONTÁŽÍ PODLAHOVÉ LIŠTY MEZI JEDNOTLIVÝMI PODLAŽÍMI MUSÍ BÝT STAVEBNÍ OBJEKTOVÉ DILATACE ŠÍŘKY 50 mm PROTIPOŽÁRNĚ UTĚSNĚNY SYSTÉMOVOU UCPÁVKOU (NAPŘÍKLAD ZE DVOU VRSTEV PRŮMYSL. MOLITANU A ZE TŘÍ VRSTEV PROTIPOŽÁRNÍHO LAMINÁTU NEBO MINERÁLNÍ VLNOU A TMELEM) NUTNO DODRŽET SYSTÉMOVÝ POSTUP STANOVENÝ DODAVATELEM.	5,9	1,2	4,0	4,4	3,5	19,0 bm
Z 21		INTERIÉROVÁ HLINÍKOVÁ DILATAČNÍ LIŠTA STĚNOVÁ ROVNÁ PRO PŘEKRYTÍ SPÁRY ŠÍŘKY 50 mm. POZNÁMKA: PŘED MONTÁŽÍ LIŠTY MUSÍ BÝT STAVEBNÍ OBJEKTOVÉ DILATACE ŠÍŘKY 50 mm NA ROZHRANÍ POŽÁRNÍCH ÚSEKŮ PROTIPOŽÁRNĚ UTĚSNĚNY SYSTÉMOVOU UCPÁVKOU (NAPŘÍKLAD ZE DVOU VRSTEV PRUMYSL. MOLITANU A ZE TŘÍ VRSTEV PROTIPOŽÁRNÍHO LAMINÁTU NEBO MINERÁLNÍ VLNOU A TMELEM) NUTNO DODRŽET SYSTÉMOVÝ POSTUP STANOVENÝ DODAVATELEM.	24,0	23,1	18,0	18,0	-	83,1 bm
Z 22		INTERIÉROVÁ HLINÍKOVÁ DILATAČNÍ LIŠTA STĚNOVÁ KOUTOVÁ PRO PŘEKRYTÍ SPÁRY ŠÍŘKY 50 mm. POZNÁMKA: PŘED MONTÁŽÍ LIŠTY MUSÍ BÝT STAVEBNÍ OBJEKTOVÉ DILATACE ŠÍŘKY 50 mm NA ROZHRANÍ POŽÁRNÍCH ÚSEKŮ PROTIPOŽÁRNĚ UTĚSNĚNY SYSTÉMOVOU UCPÁVKOU (NAPŘÍKLAD ZE DVOU VRSTEV PRUMYSL. MOLITANU A ZE TŘÍ VRSTEV PROTIPOŽÁRNÍHO LAMINÁTU NEBO MINERÁLNÍ VLNOU A TMELEM) NUTNO DODRŽET SYSTÉMOVÝ POSTUP STANOVENÝ DODAVATELEM.	15,8	7,8	17,2	17,6	14,3	72,7 bm
Z 23	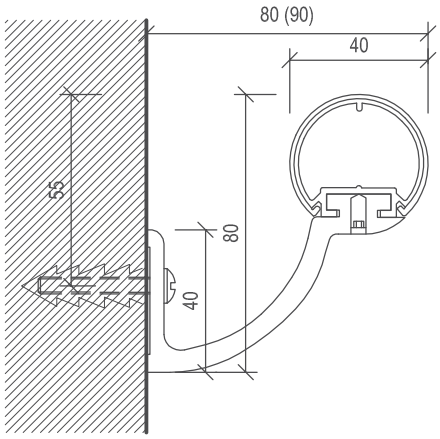	OCHRANNÉ (VODICÍ) MADLO NA STĚNĚ HLAVNÍ CHODBY SLOUŽÍCÍ ZÁROVEŇ JAKO OPORA PRO PACIENTY. MADLO Z KULATÉHO HLINÍKOVÉHO PROFILU Ø 40 mm, VČETNĚ SPOJOVACÍCH A KONCOVÝCH PRVKŮ. TLOUŠŤKA STĚNY MADLA CCA 3 mm. HLOUBKA VNĚJŠÍHO ODSAZENÍ MADLA OD STĚNY JE 80 AŽ 90 mm. KOTVENÍ MADLA KE ZDĚNÉ STĚNĚ NEBO DO VÝZTUHY V SDK PŘÍČCE POMOCÍ HLINÍKOVÉ KONZOLY DLE SYSTÉMOVÉHO ŘEŠENÍ VÝROBCE PO CCA 900 mm. OSAZENÍ MADLA VE VÝŠCE CCA 900 mm NAD PODLAHOU - PŘESNOU VÝŠKU OSAZENÍ URČÍ UŽIVATEL. POVRCHOVÁ ÚPRAVA - ELOXOVANÝ HLINÍK.	-	-	-	81,0	-	81,0 bm

PŘED ZAPOČETÍM VÝROBY VŠECH VÝROBKŮ NUTNO PROVÉST SKUTEČNÉ ZAMĚŘENÍ NA STAVBĚ!

VÝROBKY ZÁMEČNICKÉ

OZN.	SCHEMA	POPIS	POČET					
			1PP	1NP	2NP	3NP	4NP	CELK.
Z 24	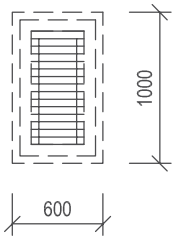	ŽALUZIE VNITŘNÍ, HORIZONTÁLNÍ, JEDNODÍLNÁ, PRO OKNO JEDNOKŘÍDLOVÉ, LAMELY HLINÍKOVÉ, PÁSKY ŠÍŘKY 25 mm, POVRCHOVÁ ÚPRAVA VYPALOVANÝM LAKEM, OVLÁDÁNÍ MECHANICKY KORÁLKOVÝM ŘETÍZKEM, S POSTRANNÍMI VODÍTKY, UPEVNĚNÍ NA OKENNÍ KŘÍDLO ZE STRANY INTERIÉRU. ROZMĚR OKNA: 600 x 1000 mm	-	1	-	-	-	1 ks
Z 25	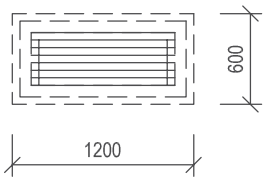	ŽALUZIE VNITŘNÍ, HORIZONTÁLNÍ, JEDNODÍLNÁ, PRO OKNO JEDNOKŘÍDLOVÉ, LAMELY HLINÍKOVÉ, PÁSKY ŠÍŘKY 25 mm, POVRCHOVÁ ÚPRAVA VYPALOVANÝM LAKEM, OVLÁDÁNÍ MECHANICKY KORÁLKOVÝM ŘETÍZKEM, S POSTRANNÍMI VODÍTKY, UPEVNĚNÍ NA OKENNÍ KŘÍDLO ZE STRANY INTERIÉRU. ROZMĚR OKNA: 1200 x 600 mm	13	-	-	-	-	13 ks
Z 26	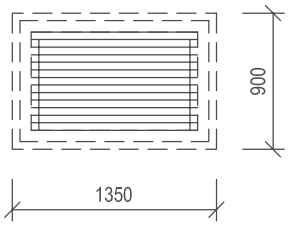	ŽALUZIE VNITŘNÍ, HORIZONTÁLNÍ, JEDNODÍLNÁ, PRO OKNO JEDNOKŘÍDLOVÉ, LAMELY HLINÍKOVÉ, PÁSKY ŠÍŘKY 25 mm, POVRCHOVÁ ÚPRAVA VYPALOVANÝM LAKEM, OVLÁDÁNÍ MECHANICKY KORÁLKOVÝM ŘETÍZKEM, S POSTRANNÍMI VODÍTKY, UPEVNĚNÍ NA OKENNÍ KŘÍDLO ZE STRANY INTERIÉRU. ROZMĚR OKNA: 1350 x 900 mm	-	1	-	-	-	1 ks

PŘED ZAPOČETÍM VÝROBY VŠECH VÝROBKŮ NUTNO PROVÉST SKUTEČNÉ ZAMĚŘENÍ NA STAVBĚ!

VÝROBKY ZÁMEČNICKÉ

OZN.	SCHEMA	POPIS	POČET					
			1PP	1NP	2NP	3NP	4NP	CELK.
Z 27	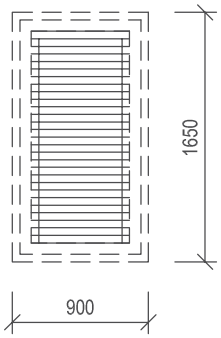	ŽALUZIE VNITŘNÍ, HORIZONTÁLNÍ, JEDNODÍLNÁ, PRO OKNO JEDNOKŘÍDLOVÉ, LAMELY HLINÍKOVÉ, PÁSKY ŠÍŘKY 25 mm, POVRCHOVÁ ÚPRAVA VYPALOVANÝM LAKEM, OVLÁDÁNÍ MECHANICKY KORÁLKOVÝM ŘETÍZKEM, S POSTRANNÍMI VODÍTKY, UPEVNĚNÍ NA OKENNÍ KŘÍDLO ZE STRANY INTERIÉRU. ROZMĚR OKNA: 900 x 1650 mm	-	1	-	-	-	1 ks
Z 28	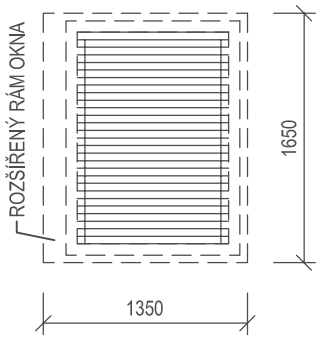	ŽALUZIE VNITŘNÍ, HORIZONTÁLNÍ, JEDNODÍLNÁ, PRO OKNO JEDNOKŘÍDLOVÉ S ROZŠÍŘENÝM OKENNÍM RÁMEM V MÍSTĚ ZATEPLENÍ FASÁDY, LAMELY HLINÍKOVÉ, PÁSKY ŠÍŘKY 25 mm, POVRCHOVÁ ÚPRAVA VYPALOVANÝM LAKEM, OVLÁDÁNÍ MECHANICKY KORÁLKOVÝM ŘETÍZKEM, S POSTRANNÍMI VODÍTKY, UPEVNĚNÍ NA OKENNÍ KŘÍDLO ZE STRANY INTERIÉRU. ROZMĚR OKNA: 1350 x 1650 mm	-	3	1	1	-	5 ks
Z 29	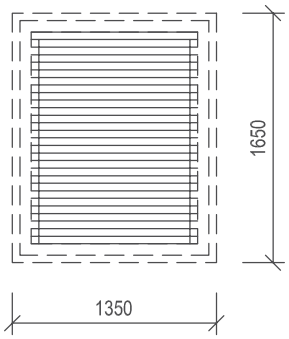	ŽALUZIE VNITŘNÍ, HORIZONTÁLNÍ, JEDNODÍLNÁ, PRO OKNO JEDNOKŘÍDLOVÉ, LAMELY HLINÍKOVÉ, PÁSKY ŠÍŘKY 25 mm, POVRCHOVÁ ÚPRAVA VYPALOVANÝM LAKEM, OVLÁDÁNÍ MECHANICKY KORÁLKOVÝM ŘETÍZKEM, S POSTRANNÍMI VODÍTKY, UPEVNĚNÍ NA OKENNÍ KŘÍDLO ZE STRANY INTERIÉRU. ROZMĚR OKNA: 1350 x 1650 mm	-	53	56	61	-	170 ks

PŘED ZAPOČETÍM VÝROBY VŠECH VÝROBKŮ NUTNO PROVÉST SKUTEČNÉ ZAMĚŘENÍ NA STAVBĚ!

VÝROBKY ZÁMEČNICKÉ

OZN.	SCHEMA	POPIS	POČET					
			1PP	1NP	2NP	3NP	4NP	CELK.
Z 30	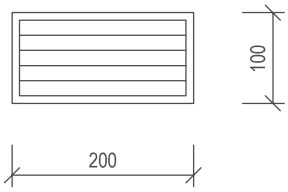	OBOUSTRANNÁ KOVOVÁ MŘÍŽKA SE SÍTÍ PROTI HMYZU, OSAZENÁ DO STÁVAJÍCÍHO DŘEVĚNÉHO DVEŘNÍHO KŘÍDLA. POVRCHOVÁ ÚPRAVA ZÁKLADNÍ ANTIKOROZNÍ BARVOU + 2x VRCHNÍ NÁTĚR ROZMĚR: 200 x 100 mm	2	-	-	-	-	2 ks
Z 31	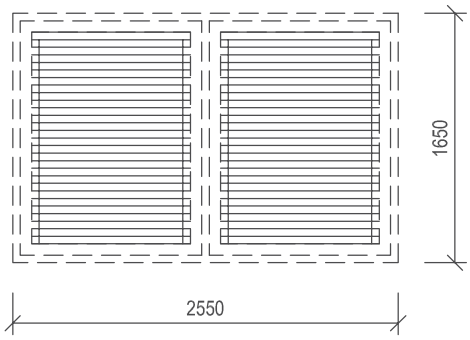	ŽALUZIE VNITŘNÍ, HORIZONTÁLNÍ, DVOUDÍLNÁ, PRO OKNO DVOUKŘÍDLOVÉ, LAMELY HLINÍKOVÉ, PÁSKY ŠÍŘKY 25 mm, POVRCHOVÁ ÚPRAVA VYPALOVANÝM LAKEM, OVLÁDÁNÍ MECHANICKY KORÁLKOVÝM ŘETÍZKEM, S POSTRANNÍMI VODÍTKY, UPEVNĚNÍ NA OKENNÍ KŘÍDLO ZE STRANY INTERIÉRU. ROZMĚR OKNA: 2550 x 1650 mm	-	-	1	1	-	2 ks
Z 32		ŽLAB NA STŘEŠE PRO VEDENÍ ROZVODŮ CHLADU VČETNĚ KRYCÍHO ODNÍMATELNÉHO VÍKA Z ŽÁROVĚ ZINKOVANÉHO PLECHU PRO OSAZENÍ DO EXTERIÉRU - ROZMĚR CCA 300 x 60 mm. SOUČÁSTÍ VÝROBKU JSOU SYSTÉMOVÉ PODPORY Z VYSOCE ODOLNÉ VULKANIZOVANÉ GUMY S INTEGROVANOU LIŠTOU. SOUČÁSTÍ DODÁVKY PODPORY JE SAMOSTATNÁ SYSTÉMOVÁ TŘÍVRSTVÁ SEPARAČNÍ PODLOŽKA, KTERÁ CHRÁNÍ PVC STŘEŠNÍ KRYTINU PŘED MIGRACÍ ZMĚKČOVADEL, KTERÁ BY MOHLA POŠKODIT PVC KRYTINU. DÉLKA PODPOR CCA 400 mm.	-	-	-	-	11,5	11,5 bm

PŘED ZAPOČETÍM VÝROBY VŠECH VÝROBKŮ NUTNO PROVÉST SKUTEČNÉ ZAMĚŘENÍ NA STAVBĚ!

VÝROBKY ZÁMEČNICKÉ

OZN.	SCHEMA	POPIS	POČET					
			1PP	1NP	2NP	3NP	4NP	CELK.
Z 33	PŮDORYS: ŘEZ: 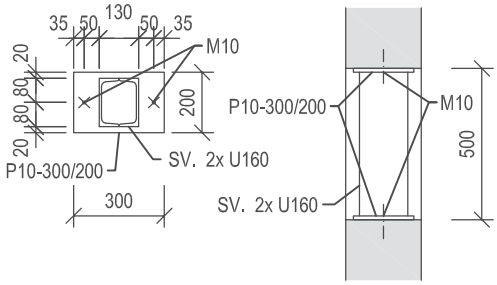	OCELOVÁ SVAŘOVANÁ KONSTRUKCE PRO PODEPŘENÍ OTVORU VE ZDĚNÉ NEBO ŽELEZOBETONOVÉ STĚNĚ, TVOŘENÁ SLOUPKEM ZE DVOU VÁLCOVANÝCH PROFILŮ U160 SVAŘENÝCH DO KRABICE, KOTVENÝM DO PARAPETU A NADPRAŽÍ POMOCÍ HMOŽDINEK M10 PŘES PŘIVAŘENÉ PLECHY P10-300/200 mm. POVRCHOVÁ ÚPRAVA: ŽÁROVĚ POZINKOVÁNO. VÝPIS OCELI PRO 1 ks: U160.....1,0 bm x 18,8 kg.....18,80 kg PLECH P10.....2 ks x 4,71 kg.....9,42 kg 5% PROŘEZ.....1,41 kg CELKEM.....29,63 kg	-	3	-	-	-	3 ks
Z 34	PŮDORYS: ŘEZ: 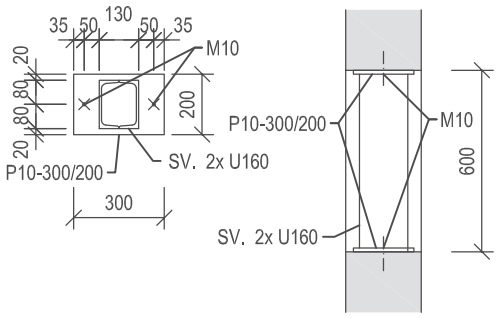	OCELOVÁ SVAŘOVANÁ KONSTRUKCE PRO PODEPŘENÍ OTVORU VE ZDĚNÉ NEBO ŽELEZOBETONOVÉ STĚNĚ, TVOŘENÁ SLOUPKEM ZE DVOU VÁLCOVANÝCH PROFILŮ U160 SVAŘENÝCH DO KRABICE, KOTVENÝM DO PARAPETU A NADPRAŽÍ POMOCÍ HMOŽDINEK M10 PŘES PŘIVAŘENÉ PLECHY P10-300/200 mm. POVRCHOVÁ ÚPRAVA: ŽÁROVĚ POZINKOVÁNO. VÝPIS OCELI PRO 1 ks: U160.....1,2 bm x 18,8 kg.....22,56 kg PLECH P10.....2 ks x 4,71 kg.....9,42 kg 5% PROŘEZ.....1,60 kg CELKEM.....33,58 kg	-	-	1	-	-	1 ks
Z 35	PŮDORYS: ŘEZ: 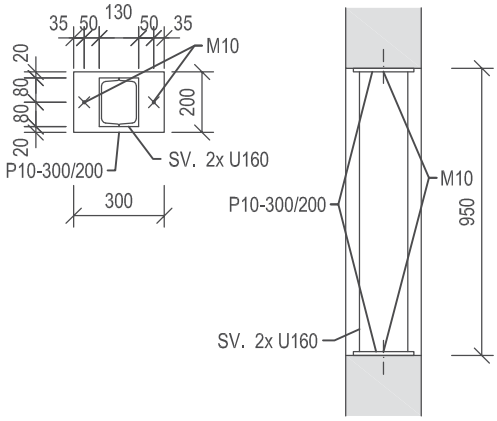	OCELOVÁ SVAŘOVANÁ KONSTRUKCE PRO PODEPŘENÍ OTVORU VE ZDĚNÉ NEBO ŽELEZOBETONOVÉ STĚNĚ, TVOŘENÁ SLOUPKEM ZE DVOU VÁLCOVANÝCH PROFILŮ U160 SVAŘENÝCH DO KRABICE, KOTVENÝM DO PARAPETU A NADPRAŽÍ POMOCÍ HMOŽDINEK M10 PŘES PŘIVAŘENÉ PLECHY P10-300/200 mm. POVRCHOVÁ ÚPRAVA: ŽÁROVĚ POZINKOVÁNO. VÝPIS OCELI PRO 1 ks: U160.....1,9 bm x 18,8 kg.....35,72 kg PLECH P10.....2 ks x 4,71 kg.....9,42 kg 5% PROŘEZ.....2,26 kg CELKEM.....47,40 kg	6	-	-	-	-	6 ks

PŘED ZAPOČETÍM VÝROBY VŠECH VÝROBKŮ NUTNO PROVÉST SKUTEČNÉ ZAMĚŘENÍ NA STAVBĚ!

VÝROBKY ZÁMEČNICKÉ

OZN.	SCHEMA	POPIS	POČET					
			1PP	1NP	2NP	3NP	4NP	CELK.
Z 36	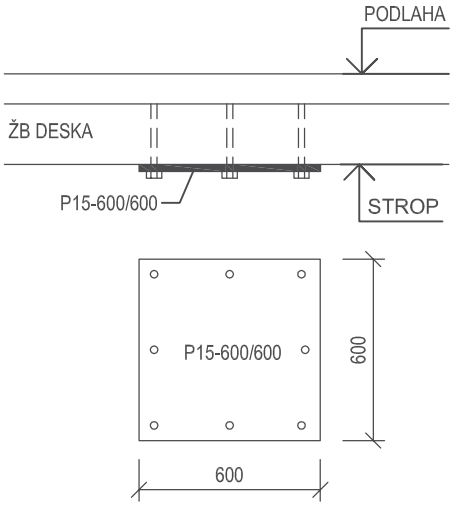	KOTVICÍ PRVEK PRO UCHYCENÍ STROPNÍCH VYŠETŘOVACÍCH LAMP A ZDROJOVÝCH MOSTŮ Z OCELOVÉHO PLECHU P15 (600 x 600 x 15 mm). PŘED ZAPOČETÍM VÝROBY I PŘED MONTÁŽÍ NUTNO ZKONZULTOVAT VHODNOST SYSTÉMU KOTVENÍ S VYBRANÝM DODAVATELEM SVÍTIDLA A ZDROJOVÉHO MOSTU A ZOHLEDNIT VÝSLEDNOU HMOTNOST A TOČIVÝ MOMENT DODANÉHO ZAŘÍZENÍ. DLE TĚCHTO ZJIŠTĚNÝCH SKUTEČNOSTÍ VÝROBEK UPRAVIT. KOTVENÍ PRVKU POMOCÍ 8 ks 200 mm DLOUHÝCH VLEPENÝCH ZÁVITOVÝCH TYČÍ M12 (CHEMICKÉ KOTVY) + SPODNÍCH MATEK. POVRCHOVÁ ÚPRAVA: ZÁKLADNÍ NÁTĚR + 2x HORNÍ EMAIL. VÝPIS OCELI PRO 1 ks: PL. P15-600/600.....1ks x 42,4 kg/ks.....42,4 kg 5% PROŘEZ.....2,1 kg CELKEM.....44,5 kg	-	2	2	-	-	4 ks
Z 37	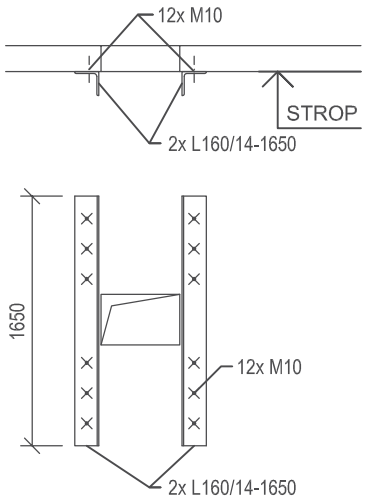	OCELOVÁ KONSTRUKCE PRO PODEPŘENÍ OTVORU VE STROPĚ NAD 3.NP, TVOŘENÁ DVĚMA VÁLCOVANÝMI PROFILY L160/14 KOTVENÝMI K ŽB STROPU CHEMICKÝMI KOTVAMI M10 (CELKEM 12 ks). POVRCHOVÁ ÚPRAVA: ŽÁROVĚ POZINKOVÁNO. OCELOVÁ KONSTRUKCE BUDE OPLÁŠTĚNA PROTIPOŽÁRNÍMI SDK DESKAMI TL. 15 mm. VÝPIS OCELI PRO 1 ks: L160/14.....3,3 bm x 33,87 kg.....111,77 kg 5% PROŘEZ.....5,59 kg CELKEM.....117,36 kg	-	-	-	1	-	1 ks

PŘED ZAPOČETÍM VÝROBY VŠECH VÝROBKŮ NUTNO PROVÉST SKUTEČNÉ ZAMĚŘENÍ NA STAVBĚ!

VÝROBKY ZÁMEČNICKÉ

OZN.	SCHEMA	POPIS	POČET 1PP	1NP	2NP	3NP	4NP	CELK.
Z 38	PŮDORYS: ŘEZ: 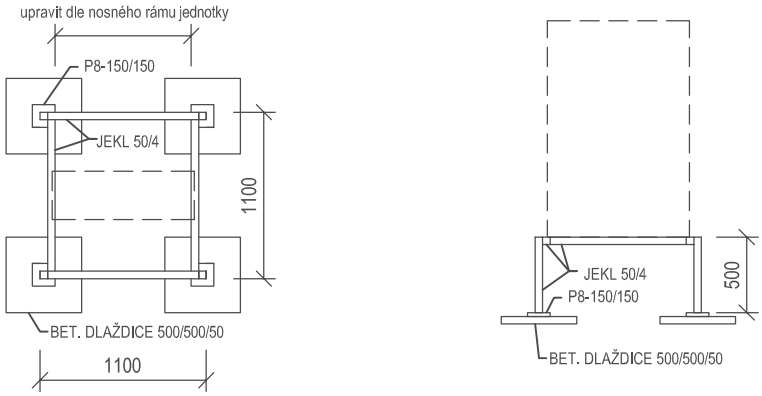	OCELOVÁ SVAŘOVANÁ KONSTRUKCE PRO KONDENZAČNÍ JEDNOTKU NA STŘEŠE Z UZAVŘENÝCH OCELOVÝCH PROFILŮ 50/50/4. OSAZENÍ KONSTRUKCE NA BETONOVÉ DLAŽDICE (VYKÁZÁNY NA VÝKRESU STŘECHY) A KOTVENÁ POMOCÍ ŠROUBŮ A HMOŽDINEK. POD KONSTRUKCI POLOŽIT POCHŮZNÝ PVC PÁS. PŘESNÉ UMÍSTĚNÍ DVOU VODOROVNÝCH PRVKŮ KONSTRUKCE UPRAVIT DLE NOSNÉHO RÁMU JEDNOTKY. OSU JEDNOTKY OSADIT NA STŘED KONSTRUKCE. POVRCHOVÁ ÚPRAVA: VŠE ŽÁROVĚ POZINKOVÁNO VÝPIS OCELI PRO 1 ks: JEKL 50/4 6,0 m x 5,60 kg/m = 33,60 kg PLECH P8 0,09 m^2 x 62,8 kg/m = 5,65 kg 5% PROŘEZ = 1,96 kg CELKEM = 41,21 kg	-	-	-	-	2	2 ks
Z 39	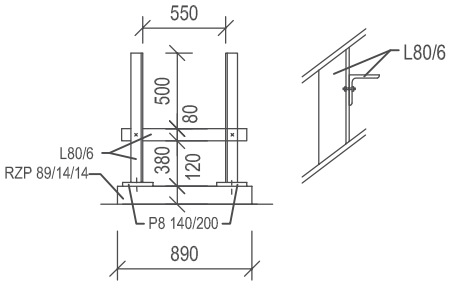	POMOCNÁ OCELOVÁ KONSTRUKCE PRO TRUBNÍ ROZVODY VZT NA STŘEŠE. KONSTRUKCE KOTVENA ŠROUBY M8 (CELKEM 4 ks) K PŘEKLADŮM RZP 89/14/14 POMOCÍ PATNÍHO PLECHU P8-140/200. PŘEKLADY POLOŽENY NA HYDROIZOLAČNÍ PÁS - VŠE JE SOUČÁSTÍ TOHOTO VÝROBKU. ROZMĚRY A TVAR NUTNO UPŘESNIT DLE SKLONU STŘECHY A POŽADAVKŮ DODAVATELE VZT. POVRCHOVÁ ÚPRAVA: ŽÁROVĚ POZINKOVÁNO VÝPIS OCELI PRO 1 ks: L80/6 .....2,6 bm x 7,34 kg/bm.....19,08 kg PLECH P8 140/200.....2 x 1,76 kg/ks.....3,52 kg 5% PROŘEZ.....1,13 kg CELKEM.....23,73 kg	-	-	-	-	6	6 ks

PŘED ZAPOČETÍM VÝROBY VŠECH VÝROBKŮ NUTNO PROVÉST SKUTEČNÉ ZAMĚŘENÍ NA STAVBĚ!

VÝROBKY ZÁMEČNICKÉ

OZN.	SCHEMA	POPIS	POČET					
			1PP	1NP	2NP	3NP	4NP	CELK.
Z 40	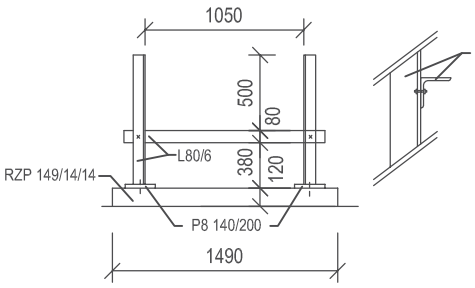	POMOCNÁ OCELOVÁ KONSTRUKCE PRO TRUBNÍ ROZVODY VZT NA STŘEŠE. KONSTRUKCE KOTVENA ŠROUBY M8 (CELKEM 4 ks) K PŘEKLADŮM RZP 149/14/14 POMOCÍ PATNÍHO PLECHU P8-140/200. PŘEKLADY POLOŽENY NA HYDROIZOLAČNÍ PÁS - VŠE JE SOUČÁSTÍ TOHOTO VÝROBKU. ROZMĚRY A TVAR NUTNO UPŘESNIT DLE SKLONU STŘECHY A POŽADAVKŮ DODAVATELE VZT. POVRCHOVÁ ÚPRAVA: ŽÁROVĚ POZINKOVÁNO VÝPIS OCELI PRO 1 ks: L80/6 .....3,1 bm x 7,34 kg/bm.....22,75 kg PLECH P8 140/200.....2 x 1,76 kg/ks.....3,52 kg 5% PROŘEZ.....1,31 kg CELKEM.....27,58 kg	-	-	-	-	6	6 ks
Z 41	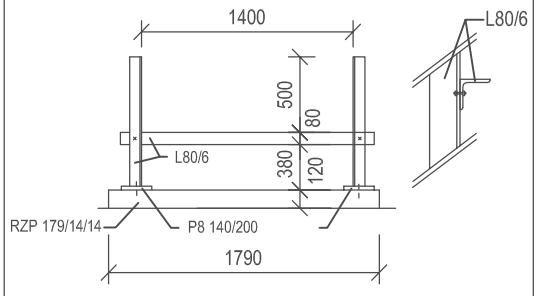	POMOCNÁ OCELOVÁ KONSTRUKCE PRO TRUBNÍ ROZVODY VZT NA STŘEŠE. KONSTRUKCE KOTVENA ŠROUBY M8 (CELKEM 4 ks) K PŘEKLADŮM RZP 179/14/14 POMOCÍ PATNÍHO PLECHU P8-140/200. PŘEKLADY POLOŽENY NA HYDROIZOLAČNÍ PÁS - VŠE JE SOUČÁSTÍ TOHOTO VÝROBKU. ROZMĚRY A TVAR NUTNO UPŘESNIT DLE SKLONU STŘECHY A POŽADAVKŮ DODAVATELE VZT. POVRCHOVÁ ÚPRAVA: ŽÁROVĚ POZINKOVÁNO VÝPIS OCELI PRO 1 ks: L80/6 .....3,5 bm x 7,34 kg/bm.....25,69 kg PLECH P8 140/200.....2 x 1,76 kg/ks.....3,52 kg 5% PROŘEZ.....1,46 kg CELKEM.....30,67 kg	-	-	-	-	5	5 ks

PŘED ZAPOČETÍM VÝROBY VŠECH VÝROBKŮ NUTNO PROVÉST SKUTEČNÉ ZAMĚŘENÍ NA STAVBĚ!

VÝROBKY ZÁMEČNICKÉ

OZN.	SCHEMA	POPIS	POČET					
			1PP	1NP	2NP	3NP	4NP	CELK.
Z 42	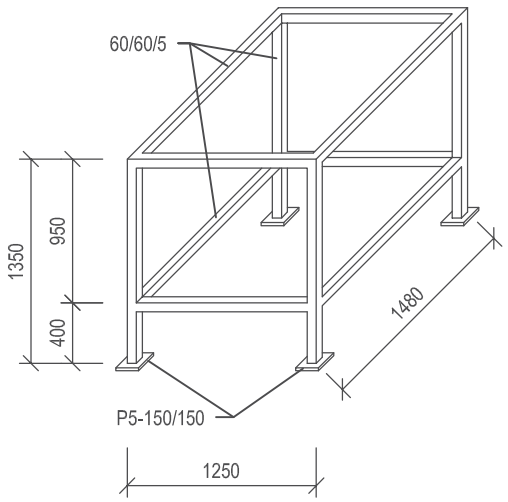	OCELOVÝ PODSTAVEC POD KOMORU PRO VLHČENÍ VZDUCHU SVAŘENÝ Z PROFILŮ 60/60/5, PATY NOHOU Z OCELOVÉHO PLECHU P5-150/150. PŘESNÉ ROZMĚRY VÝROBKU PŘIZPŮSOBIT ROZMĚRŮM A ZPŮSOBU ULOŽENÍ KOMORY. POVRCHOVÁ ÚPRAVA: ŽÁROVĚ POZINKOVÁNO. ROZMĚR: 1250 x 1840 x 1350 mm VÝPIS OCELI PRO 1 ks: 60/60/5.....15,4 m x 7,89 kg/m.....121,51 kg P5-150/150.....4 ks x 0,88 kg/ks.....3,52 kg 5% PROŘEZ.....6,25 kg CELKEM.....131,28 kg	-	-	-	-	1	1 ks
Z 43	**PŮDORYS:** 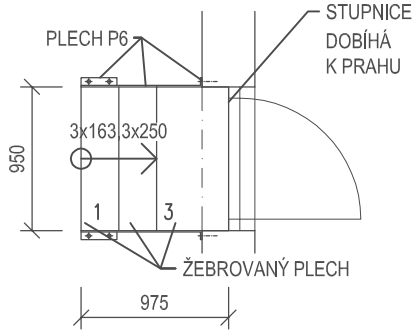 **ŘEZ:** 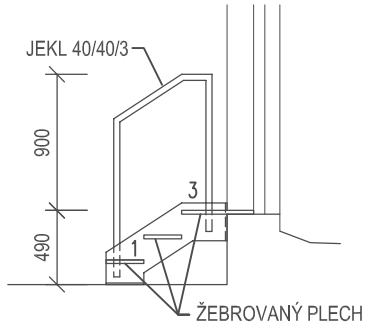	OCELOVÉ SVAŘOVANÉ VYROVNÁVACÍ SCHODIŠTĚ SLOŽENÉ ZE SCHODNIC Z PLECHU P6 A STUPNIC Z ŽEBROVANÉHO PLECHU TL. 6 mm, KOTVENÉ PŘES PATNÍ PLECHY S PŘEDVRTANÝMI OTVORY HMOŽDINKAMI DO PODLAHY A STĚNY. SOUČÁSTÍ VÝROBKU JE 2x ZÁBRADLÍ Z JEKLU 40/40/3 mm, PŘIVAŘENÉ KE SCHODNICÍM Z VNĚJŠÍ STRANY. POSLEDNÍ STUPNICE DOBÍHÁ K PRAHU DVEŘÍ NA STŘECHU. POVRCHOVÁ ÚPRAVA: ŽÁROVĚ POZINKOVÁNO. VÝPIS OCELI: ŽEBR. PL. TL. 6 mm.....0,93 m² x 47,5 kg/m².....44,18 kg PLECH P6.....0,55 m² x 47,1 kg/m².....25,91 kg JEKL 40/40/3.....5,64 m x 3,4 kg/m.....19,18 kg 5% PROŘEZ.....4,46 kg CELKEM.....93,73 kg	-	-	-	-	1	1 ks

PŘED ZAPOČETÍM VÝROBY VŠECH VÝROBKŮ NUTNO PROVÉST SKUTEČNÉ ZAMĚŘENÍ NA STAVBĚ!

VÝROBKY ZÁMEČNICKÉ

OZN.	SCHEMA	POPIS	POČET					
			1PP	1NP	2NP	3NP	4NP	CELK.
Z 44			-	-	-	-	1	1 ks

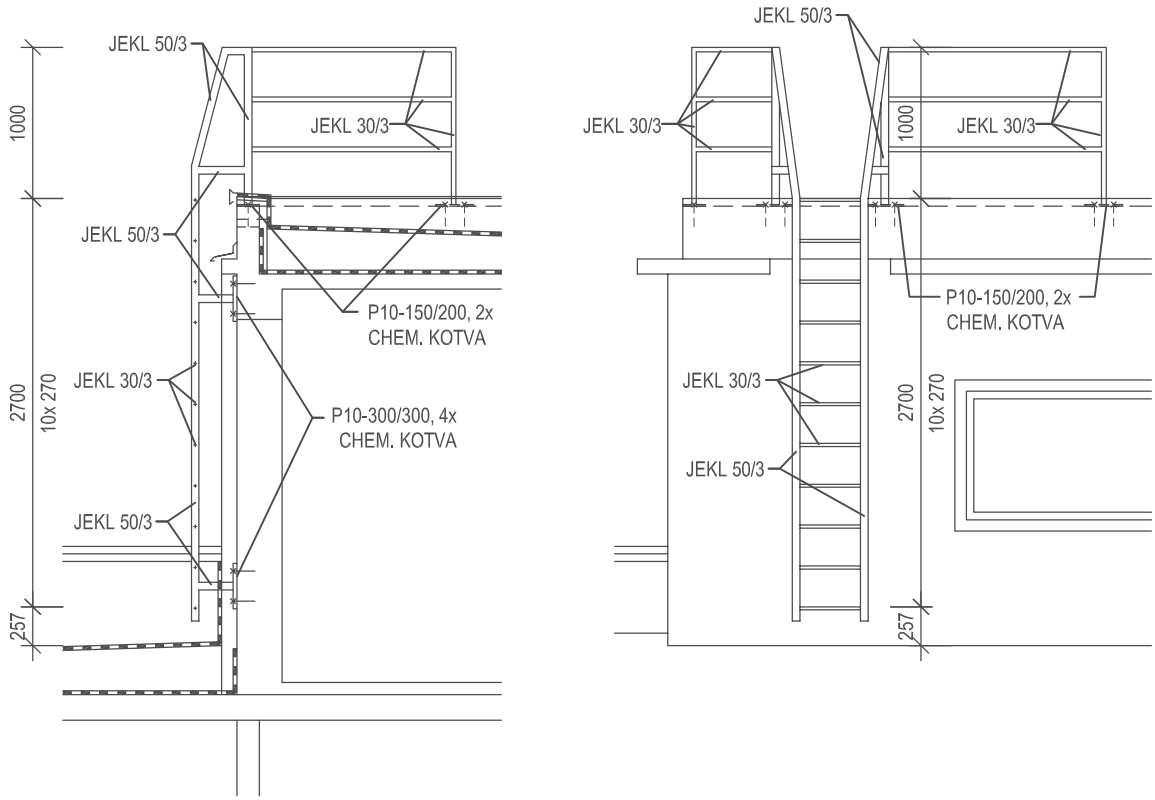

OCELOVÝ ŽEBŘÍK PŘÍČLOVÝ PRO PŘÍSTUP NA STŘECHU STROJOVEN, KOTVENÝ DO OBVODOVÉHO ZDIVA A ŽB VĚNCE POMOCÍ CHEMICKÝCH KOTEV PŘES PLECH P10-300/300 (4 ks KOTEV NA 1 PLECH), DO ŽB ATIKY CHEMICKÝMI KOTVAMI PŘES PLECH P10-200/150 (2 ks KOTEV NA 1 PLECH). ŽEBŘÍK Z UZAVŘENÝCH TENKOSTĚNNÝCH PROFILŮ, ŠTĚŘÍNY PROFIL 50/3, PŘÍČLE PROFIL 30/3.
NAVAZUJÍCÍ OCHRANNÉ ZÁBRADLÍ DO VZDÁLENOSTI MIN. 1500 mm OD VÝSTUPNÍ ÚROVNĚ ŽEBŘÍKU Z PROFILŮ 30/3, KOTVENÉ DO ATIKY PŘES PLECH P10-200/150.

CHEMICKÉ KOTVY M10, DRUH KOTVY ZVOLIT DLE KOTEVNÍHO PODKLADU.
ŽEBŘÍK PROVÉST V SOULADU S ČSN 74 3282.

POVRCHOVÁ ÚPRAVA: ŽÁROVĚ POZINKOVÁNO

VÝPIS OCELI:
JEKL 30/3 mm.....16,7 bm x 2,54 kg/bm ..... 42,42 kg
JEKL 50/3 mm.....12,0 bm x 4,38 kg/bm ..... 52,56 kg
PLECH P10 300/300.....0,36 m^2 x 78,50 kg/m^2..... 28,26 kg
PLECH P10 150/200.....0,15 m^2 x 78,50 kg/m^2..... 11,78 kg
5% PROŘEZ .....6,75 kg
CELKEM..... 141,77 kg

PŘED ZAPOČETÍM VÝROBY VŠECH VÝROBKŮ NUTNO PROVÉST SKUTEČNÉ ZAMĚŘENÍ NA STAVBĚ!

VÝROBKY ZÁMEČNICKÉ

OZN.	SCHEMA	POPIS	POČET					
			1PP	1NP	2NP	3NP	4NP	CELK.
Z 45	POHLED SMĚREM OD OBJEKTU:							

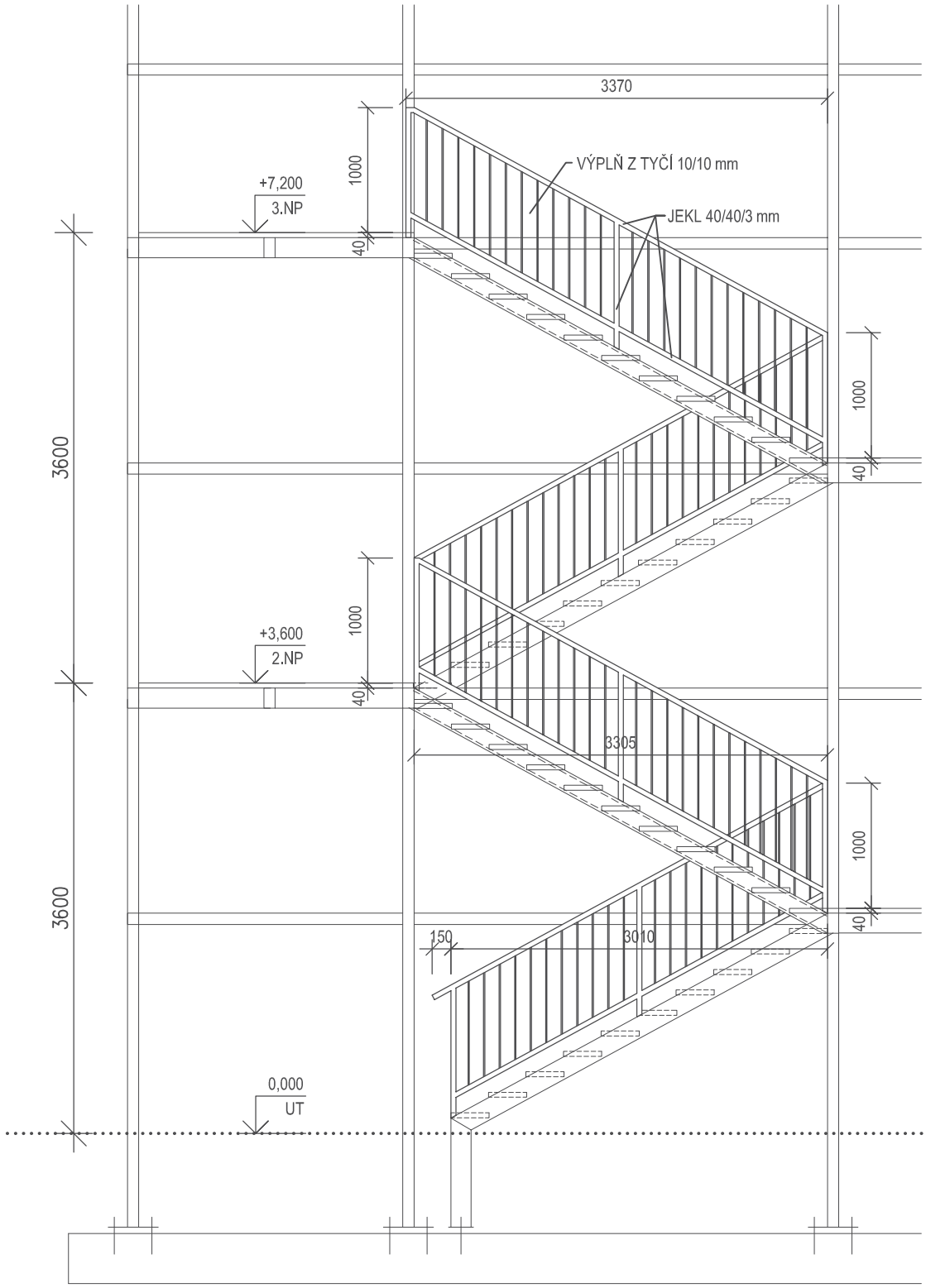

POPIS NA NÁSLEDUJÍCÍ STRANĚ.

PŘED ZAPOČETÍM VÝROBY VŠECH VÝROBKŮ NUTNO PROVÉST SKUTEČNÉ ZAMĚŘENÍ NA STAVBĚ!

VÝROBKY ZÁMEČNICKÉ

OZN.	SCHEMA	POPIS	POČET 1PP	1NP	2NP	3NP	4NP	CELK.
Z 45		**PODESTA VE 3.NP:**	-	1			-	1 ks
Z 46		**POHLED:**	-	2	2	-	-	4 ks

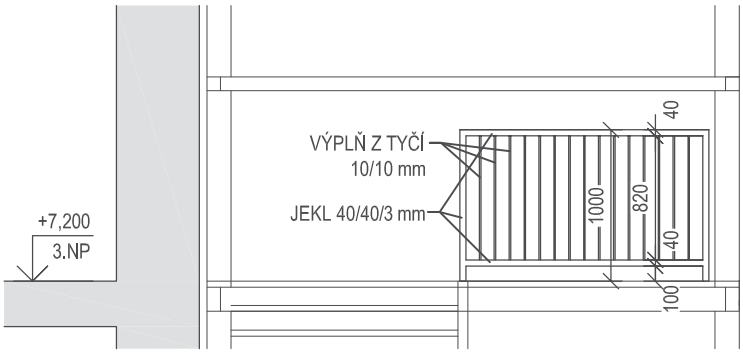

OCELOVÉ SVAŘOVANÉ ZÁBRADLÍ TVOŘENÉ RÁMEM Z JEKLŮ 40/40/3 mm A SVISLÉ VÝPLNĚ Z TYČÍ 10/10 mm (SVĚTLÁ VZDÁLENOST MEZI TYČEMI MAX. 120 mm). ZÁBRADLÍ BUDE PŘIVAŘENO K OCELOVÝM SCHODNICÍM VENKOVNÍHO SCHODIŠTĚ - VÝROBEK NUTNO ZKOORDINOVAT S OCELOVOU KONSTRUKCÍ SCHODIŠTĚ. ZÁBRADLÍ PROVEDENO Z NĚKOLIKA NAVZÁJEM SVAŘENÝCH ČÁSTÍ.

POVRCHOVÁ ÚPRAVA: ŽÁROVĚ POZINKOVÁNO.

VÝPIS OCELI:
JEKL 40/40/3 mm.....47,3 bm x 3,40 kg.....160,82 kg
TYČ 10/10 mm..... 90,5 bm x 0,79 kg.....71,50 kg
5% PROŘEZ.....11,62 kg
CELKEM.....243,94 kg

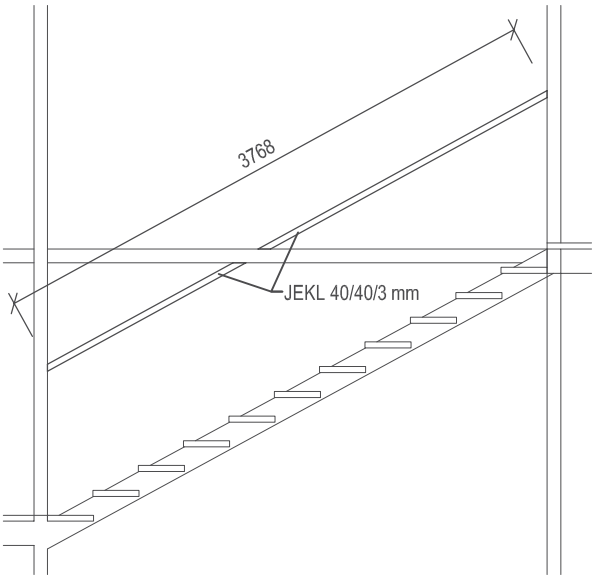

OCELOVÉ MADLO Z JEKLU 40/40/3 mm. MADLO BUDE PŘIVAŘENO MEZI SLOUPKY A VODOROVNÁ ZTUŽIDLA VENKOVNÍHO SCHODIŠTĚ - VÝROBEK NUTNO ZKOORDINOVAT S OCELOVOU KONSTRUKCÍ SCHODIŠTĚ. POVRCHOVÁ ÚPRAVA: ŽÁROVĚ POZINKOVÁNO.

VÝPIS OCELI PRO 1 ks:
JEKL 40/40/3 mm.....3,7 bm x 3,40 kg.....12,58 kg
5% PROŘEZ.....0,63 kg
CELKEM.....13,21 kg

PŘED ZAPOČETÍM VÝROBY VŠECH VÝROBKŮ NUTNO PROVÉST SKUTEČNÉ ZAMĚŘENÍ NA STAVBĚ!

VÝROBKY ZÁMEČNICKÉ

OZN.	SCHEMA	POPIS	POČET					
			1PP	1NP	2NP	3NP	4NP	CELK.
Z 47								

ŘEZ SCHODIŠTĚM:

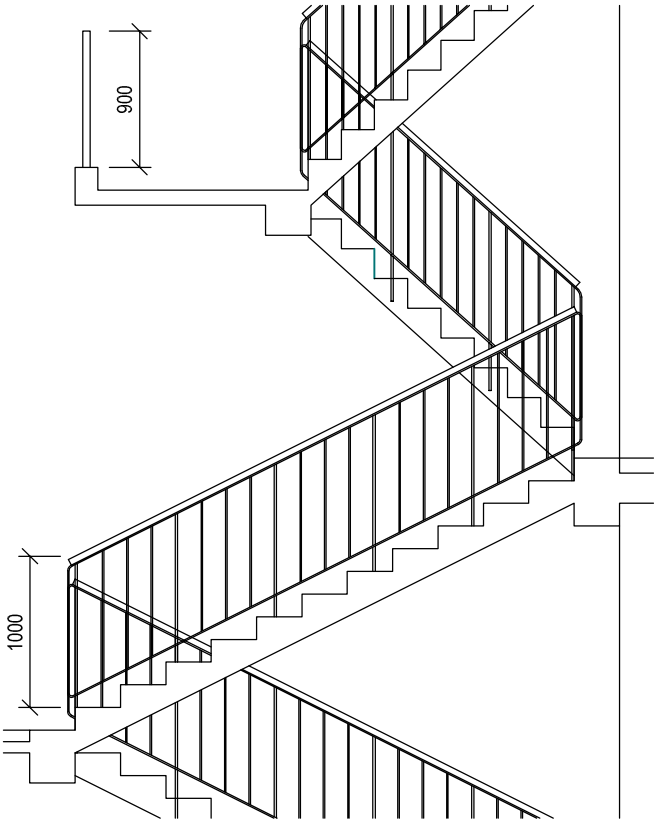

BRANKA VE 3.NP:

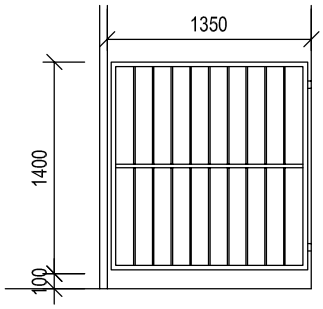

PODESTA VE 3.NP:

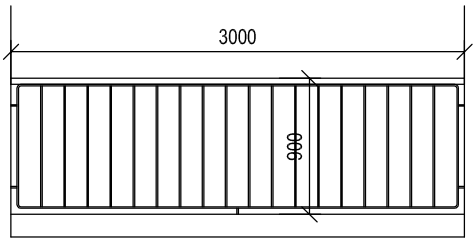

REPASE STÁVAJÍCÍHO OCELOVÉHO ZÁBRADLÍ S DŘEVĚNÝM MADLEM. ZÁBRADLÍ TVOŘENO RÁMEM Z PÁSOVÉ OCELI, VÝPLNÍ Z OCELOVÝCH TYČÍ A DŘEVĚNÝM MADLEM.
VE 3.NP JE ZÁBRADLÍ DOPLNĚNO OCELOVOU UZAMYKATELNOU BRANKOU TVOŘENOU RÁMEM Z TENKOSTĚNNÉHO UZAVŘENÉHO PROFILU CCA 30/30 mm DOPLNĚNÝM TYČOVOU VÝPLNÍ.

ZÁBRADLÍ VČETNĚ MADLA BUDE KOMPLETNĚ ZBAVENO POVRCHOVÉ ÚPRAVY, PŘEBROUŠENO, DROBNÉ NEROVNOSTI BUDOU PŘETMELENY VHODNÝM TMELEM A PŘEBROUŠENY, BUDE PROVEDEN NOVÝ VÍCEVRSTVÝ NÁTĚR V ODSTÍNU DLE POŽADAVKŮ UŽIVATELE.

3,8	7,8	7,8	9,6	-	29,0 bm

PŘED ZAPOČETÍM VÝROBY VŠECH VÝROBKŮ NUTNO PROVÉST SKUTEČNÉ ZAMĚŘENÍ NA STAVBĚ!

VÝROBKY ZÁMEČNICKÉ

OZN.	SCHEMA	POPIS	POČET					
			1PP	1NP	2NP	3NP	4NP	CELK.
Z 48	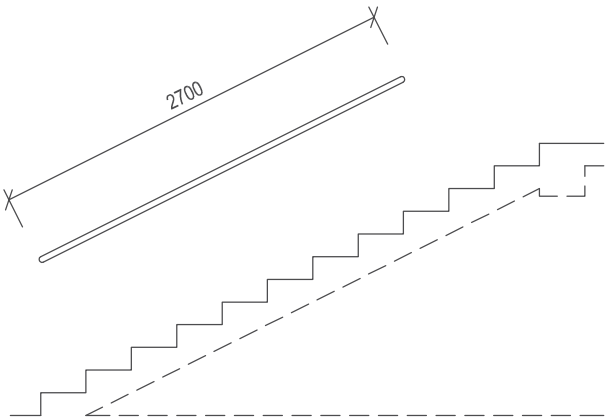	REPASE STÁVAJÍCÍHO NÁSTĚNNÉHO OCELOVÉHO MADLA Z TRUBKY CCA Ø40 mm DÉLKY CCA 2700 mm. MADLO BUDE KOMPLETNĚ ZBAVENO POVRCHOVÉ ÚPRAVY, PŘEBROUŠENO, DROBNÉ NEROVNOSTI BUDOU PŘETMELENY VHODNÝM TMELEM A PŘEBROUŠENY, BUDE PROVEDEN NOVÝ VÍCEVRSTVÝ NÁTĚR V ODSTÍNU DLE POŽADAVKŮ UŽIVATELE.	1	-	-	-	-	1 ks
Z 49	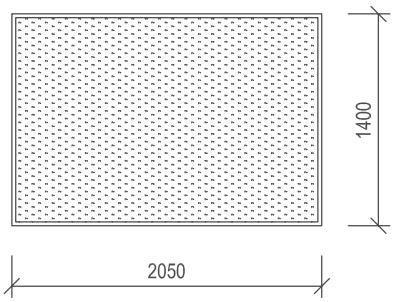	INTERIÉROVÁ DOČISŤOVACÍ ROHOŽ KOBERCOVÉHO TYPU VYROBENÁ Z ANTISTATICKÉHO POLYAMIDOVÉHO VLÁKNA, URČENÁ PRO VYŠŠÍ PROVOZNÍ ZATÍŽENÍ (NEMOCNICE). ROHOŽ OSAZENA DO HLINÍKOVÉHO RÁMEČKU L30/10, LEMUJÍCÍHO PROHLUBEŇ V MÍSTĚ VYNECHANÉ ČÁSTI SKLADBY PODLAHY V ZÁDVEŘÍ. POVRCH POD ČISTICÍ ZÓNOU BUDE NAPENETROVÁN A VYROVNÁN PODLAHOVOU SAMONIVELAČNÍ STĚRKOU. ROZMĚR 2050 x 1400 mm	-	1	-	-	-	1 ks
Z 50	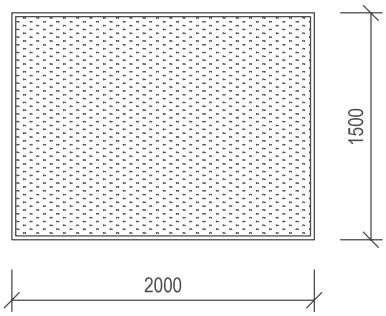	INTERIÉROVÁ DOČISŤOVACÍ ROHOŽ KOBERCOVÉHO TYPU VYROBENÁ Z ANTISTATICKÉHO POLYAMIDOVÉHO VLÁKNA, URČENÁ PRO VYŠŠÍ PROVOZNÍ ZATÍŽENÍ (NEMOCNICE). ROHOŽ OSAZENA DO HLINÍKOVÉHO RÁMEČKU L30/10, LEMUJÍCÍHO PROHLUBEŇ V MÍSTĚ VYNECHANÉ ČÁSTI SKLADBY PODLAHY V ZÁDVEŘÍ. ROZMĚR 2000 x 1500 mm	-	1	-	-	-	1 ks

PŘED ZAPOČETÍM VÝROBY VŠECH VÝROBKŮ NUTNO PROVÉST SKUTEČNÉ ZAMĚŘENÍ NA STAVBĚ!

VÝROBKY ZÁMEČNICKÉ

OZN.	SCHEMA	POPIS		POČET 1PP	1NP	2NP	3NP	4NP	CELK.
Z 51	EI30/DP1-S_{200}+C 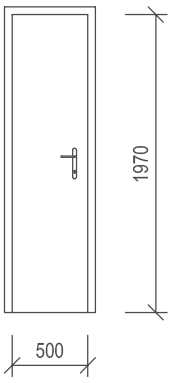	DVEŘE KOVOVÉ, VNITŘNÍ, PLNÉ, HLADKÉ, OTVÍRAVÉ, S POLODRÁŽKOU, VČETNĚ OCELOVÉ ZÁRUBNĚ TL. 150 mm DO ZDIVA. DVEŘE SPOLEČNĚ SE ZÁRUBNÍ MUSÍ JAKO CELEK SPLŇOVAT POŽADAVEK NA POŽÁRNÍ ODOLNOST: EI30/DP1-S_{200}+C. KOVÁNÍ: DVEŘNÍ KOVÁNÍ ROZETOVÉ PRO POŽÁRNÍ DVEŘE, KLIKA-KNOFLÍK, Z BROUŠENÉ NEREZI, ZÁMEK VLOŽKOVÝ VČ. CYLINDRICKÉ VLOŽKY, SAMOZAVÍRAČ S NASTAVITELNOU RYCHLOSTÍ, SÍLOU A ZPOŽDĚNÍM ZAVÍRÁNÍ. POVRCHOVÁ ÚPRAVA: ZÁKLADNÍ NÁTĚR + 2 x HORNÍ EMAIL ROZMĚR: 500 x 1970 mm	P	-	-	-	-	-	-
			L	1	-	-	-	-	1 ks
Z 52	EI30/DP1-S_{200}+C 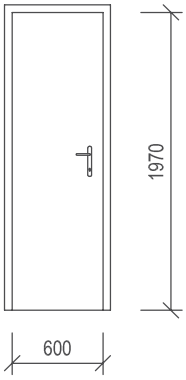	DVEŘE KOVOVÉ, VNITŘNÍ, PLNÉ, HLADKÉ, OTVÍRAVÉ, S POLODRÁŽKOU, VČETNĚ OCELOVÉ ZÁRUBNĚ TL. 150 mm DO ZDIVA. DVEŘE SPOLEČNĚ SE ZÁRUBNÍ MUSÍ JAKO CELEK SPLŇOVAT POŽADAVEK NA POŽÁRNÍ ODOLNOST: EI30/DP1-S_{200}+C. KOVÁNÍ: DVEŘNÍ KOVÁNÍ ROZETOVÉ PRO POŽÁRNÍ DVEŘE, KLIKA-KNOFLÍK, Z BROUŠENÉ NEREZI, ZÁMEK VLOŽKOVÝ VČ. CYLINDRICKÉ VLOŽKY, SAMOZAVÍRAČ S NASTAVITELNOU RYCHLOSTÍ, SÍLOU A ZPOŽDĚNÍM ZAVÍRÁNÍ. POVRCHOVÁ ÚPRAVA: ZÁKLADNÍ NÁTĚR + 2 x HORNÍ EMAIL ROZMĚR: 600 x 1970 mm	P	1	-	-	-	-	1 ks
			L	-	-	-	-	-	-
Z 53	EI15/DP1-S_{200}+C 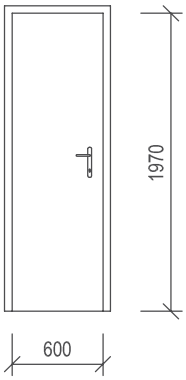	DVEŘE KOVOVÉ, VNITŘNÍ, PLNÉ, HLADKÉ, OTVÍRAVÉ, S POLODRÁŽKOU, VČETNĚ OCELOVÉ ZÁRUBNĚ TL. 150 mm DO ZDIVA. DVEŘE SPOLEČNĚ SE ZÁRUBNÍ MUSÍ JAKO CELEK SPLŇOVAT POŽADAVEK NA POŽÁRNÍ ODOLNOST: EI15/DP1-S_{200}+C. KOVÁNÍ: DVEŘNÍ KOVÁNÍ ROZETOVÉ PRO POŽÁRNÍ DVEŘE, KLIKA-KNOFLÍK, Z BROUŠENÉ NEREZI, ZÁMEK VLOŽKOVÝ VČ. CYLINDRICKÉ VLOŽKY, SAMOZAVÍRAČ S NASTAVITELNOU RYCHLOSTÍ, SÍLOU A ZPOŽDĚNÍM ZAVÍRÁNÍ. POVRCHOVÁ ÚPRAVA: ZÁKLADNÍ NÁTĚR + 2 x HORNÍ EMAIL ROZMĚR: 600 x 1970 mm	P	-	1	1	-	-	2 ks
			L	-	1	1	1	-	3 ks

PŘED ZAPOČETÍM VÝROBY VŠECH VÝROBKŮ NUTNO PROVÉST SKUTEČNÉ ZAMĚŘENÍ NA STAVBĚ!

VÝROBKY ZÁMEČNICKÉ

OZN.	SCHEMA	POPIS		POČET 1PP	1NP	2NP	3NP	4NP	CELK.
Z 54	EI30/DP1-S_{200}+C 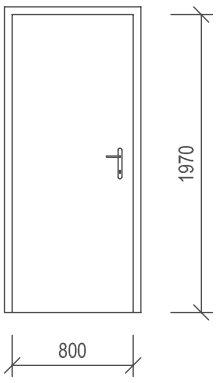	DVEŘE KOVOVÉ, VNITŘNÍ, PLNÉ, HLADKÉ, OTVÍRAVÉ, S POLODRÁŽKOU, VČETNĚ OCELOVÉ ZÁRUBNĚ TL. 100 mm DO ZDIVA. DVEŘE SPOLEČNĚ SE ZÁRUBNÍ MUSÍ JAKO CELEK SPLŇOVAT POŽADAVEK NA POŽÁRNÍ ODOLNOST: EI30/DP1-S_{200}+C. KOVÁNÍ: DVEŘNÍ KOVÁNÍ ROZETOVÉ PRO POŽÁRNÍ DVEŘE, KLIKA-KNOFLÍK, Z BROUŠENÉ NEREZI, ZÁMEK VLOŽKOVÝ VČ. CYLINDRICKÉ VLOŽKY, SAMOZAVÍRAČ S NASTAVITELNOU RYCHLOSTÍ, SÍLOU A ZPOŽDĚNÍM ZAVÍRÁNÍ. POVRCHOVÁ ÚPRAVA: ZÁKLADNÍ NÁTĚR + 2 x HORNÍ EMAIL ROZMĚR: 800 x 1970 mm	P	-	-	-	-	-	-
			L	1	-	-	-	-	1 ks
Z 55	EI15/DP1 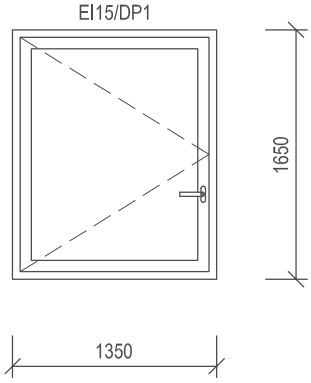	OKNO VNĚJŠÍ Z PROFILŮ AL, JEDNOKŘÍDLOVÉ, OTEVÍRAVÉ, OKENNÍ PROFILY SE SYSTÉMEM VÍCESTUPŇOVÉHO CELOOBVODOVÉHO TĚSNĚNÍ. POŽÁRNÍ ODOLNOST OKNA EI15/DP1. ZASKLENÍ OKNA IZOLAČNÍM DVOJSKLEM ČIRÝM, S TEPLÝM DISTANČNÍM RÁMEČKEM ZE SPECIÁLNÍ HMOTY OBOHACENÉ O SKLENĚNÁ VLÁKNA, TĚSNĚNÍ SKEL V BARVĚ BÍLÉ. VNITŘNÍ SKLO PROTIPOŽÁRNÍ, VNĚJŠÍ SKLO S UV FÓLIÍ PROTI DEGRADACI VNITŘNÍHO PROTIPOŽÁRNÍHO SKLA. SOUČINITEL PROSTUPU TEPLA CELÉHO OKNA $U_w \leq 1{,}0$ $W.m^{-2}.K^{-1}$, SKUPINA ZATÍŽITELNOSTI PROTI DEŠTI C, TŘÍDA ZVUKOVÉ IZOLACE MIN. 3 (35-39dB). KOVÁNÍ: SYSTÉMOVÉ CELOOBVODOVÉ OTEVÍRAVÉ KOVÁNÍ, KLIKA HLINÍKOVÁ V BARVĚ BÍLÉ, UZAMYKATELNÉ, VČETNĚ ZÁMKU. OKNO MUSÍ BÝT STÁLE V UZAVŘENÉ POLOZE - POŽÁRNÍ PŘEDĚL, MOŽNO OTEVŘÍT POUZE PRO ČISTĚNÍ! POVRCHOVÁ ÚPRAVA: PRÁŠKOVÁ VYPALOVANÁ BARVA, BÍLÝ ODSTÍN. POZNÁMKA: SOUČÁSTÍ DODÁVKY BUDE ZATEPLENÍ PŘIPOJOVACÍCH SPÁR A JEJICH DOTĚSNĚNÍ ZEVNITŘ PAROTĚSNOU PÁSKOU, ZVENKU DIFÚZNĚ OTEVŘENOU PÁSKOU. ROZMĚR: 1350 x 1650 mm	P	-	-	-	-	-	-
			L	-	1	-	-	-	1 ks
Z 56	EI15/DP1 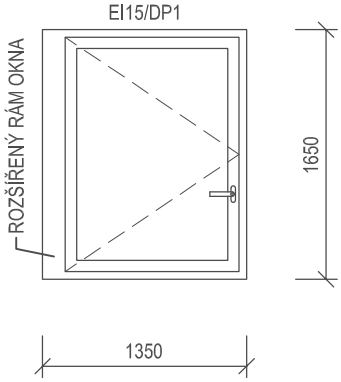	OKNO VNĚJŠÍ Z PROFILŮ AL, JEDNOKŘÍDLOVÉ, OTEVÍRAVÉ, OKENNÍ PROFILY SE SYSTÉMEM VÍCESTUPŇOVÉHO CELOOBVODOVÉHO TĚSNĚNÍ. POŽÁRNÍ ODOLNOST OKNA EI15/DP1. ZASKLENÍ OKNA IZOLAČNÍM DVOJSKLEM ČIRÝM, S TEPLÝM DISTANČNÍM RÁMEČKEM ZE SPECIÁLNÍ HMOTY OBOHACENÉ O SKLENĚNÁ VLÁKNA, TĚSNĚNÍ SKEL V BARVĚ BÍLÉ. VNITŘNÍ SKLO PROTIPOŽÁRNÍ, VNĚJŠÍ SKLO S UV FÓLIÍ PROTI DEGRADACI VNITŘNÍHO PROTIPOŽÁRNÍHO SKLA. SOUČINITEL PROSTUPU TEPLA CELÉHO OKNA $U_w \leq 1{,}0$ $W.m^{-2}.K^{-1}$, SKUPINA ZATÍŽITELNOSTI PROTI DEŠTI C, TŘÍDA ZVUKOVÉ IZOLACE MIN. 3 (35-39dB). KOVÁNÍ: SYSTÉMOVÉ CELOOBVODOVÉ OTEVÍRAVÉ KOVÁNÍ, KLIKA HLINÍKOVÁ V BARVĚ BÍLÉ, UZAMYKATELNÉ, VČETNĚ ZÁMKU. OKNO MUSÍ BÝT STÁLE V UZAVŘENÉ POLOZE - POŽÁRNÍ PŘEDĚL, MOŽNO OTEVŘÍT POUZE PRO ČISTĚNÍ! POVRCHOVÁ ÚPRAVA: PRÁŠKOVÁ VYPALOVANÁ BARVA, BÍLÝ ODSTÍN. POZNÁMKA: SOUČÁSTÍ DODÁVKY BUDE ZATEPLENÍ PŘIPOJOVACÍCH SPÁR A JEJICH DOTĚSNĚNÍ ZEVNITŘ PAROTĚSNOU PÁSKOU, ZVENKU DIFÚZNĚ OTEVŘENOU PÁSKOU. V MÍSTĚ ZATEPLENÍ NAVAZUJÍCÍ FASÁDY BUDE SVISLÝ PROFIL OKENNÍHO RÁMU ROZŠÍŘENÝ O CCA 100 mm. ROZMĚR: 1350 x 1650 mm	P	-	-	-	-	-	-
			L	-	1	-	1	-	2 ks

PŘED ZAPOČETÍM VÝROBY VŠECH VÝROBKŮ NUTNO PROVÉST SKUTEČNÉ ZAMĚŘENÍ NA STAVBĚ!

VÝROBKY ZÁMEČNICKÉ

OZN.	SCHEMA	POPIS	POČET 1PP	1NP	2NP	3NP	4NP	CELK.
Z 57	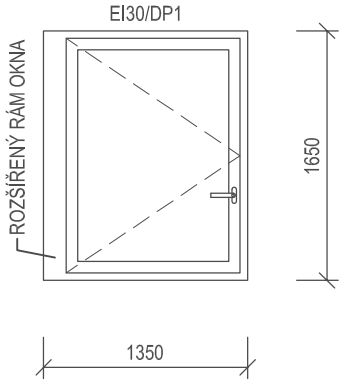	OKNO VNĚJŠÍ Z PROFILŮ AL, JEDNOKŘÍDLOVÉ, OTEVÍRAVÉ, OKENNÍ PROFILY SE SYSTÉMEM VÍCESTUPŇOVÉHO CELOOBVODOVÉHO TĚSNĚNÍ. POŽÁRNÍ ODOLNOST OKNA EI30/DP1. ZASKLENÍ OKNA IZOLAČNÍM DVOJSKLEM ČIRÝM, S TEPLÝM DISTANČNÍM RÁMEČKEM ZE SPECIÁLNÍ HMOTY OBOHACENÉ O SKLENĚNÁ VLÁKNA, TĚSNĚNÍ SKEL V BARVĚ BÍLÉ. VNITŘNÍ SKLO PROTIPOŽÁRNÍ, VNĚJŠÍ SKLO S UV FÓLIÍ PROTI DEGRADACI VNITŘNÍHO PROTIPOŽÁRNÍHO SKLA. SOUČINITEL PROSTUPU TEPLA CELÉHO OKNA Uw≤1,0 $W.m^{-2}.K^{-1}$, SKUPINA ZATÍŽITELNOSTI PROTI DEŠTI C, TŘÍDA ZVUKOVÉ IZOLACE MIN. 3 (35-39dB). KOVÁNÍ: SYSTÉMOVÉ CELOOBVODOVÉ OTEVÍRAVÉ KOVÁNÍ, KLIKA HLINÍKOVÁ V BARVĚ BÍLÉ, UZAMYKATELNÉ, VČETNĚ ZÁMKU. OKNO MUSÍ BÝT STÁLE V UZAVŘENÉ POLOZE - POŽÁRNÍ PŘEDĚL, MOŽNO OTEVŘÍT POUZE PRO ČISTĚNÍ! POVRCHOVÁ ÚPRAVA: PRÁŠKOVÁ VYPALOVANÁ BARVA, BÍLÝ ODSTÍN. POZNÁMKA: SOUČÁSTÍ DODÁVKY BUDE ZATEPLENÍ PŘIPOJOVACÍCH SPÁR A JEJICH DOTĚSNĚNÍ ZEVNITŘ PAROTĚSNOU PÁSKOU, ZVENKU DIFÚZNĚ OTEVŘENOU PÁSKOU. V MÍSTĚ ZATEPLENÍ NAVAZUJÍCÍ FASÁDY BUDE SVISLÝ PROFIL OKENNÍHO RÁMU ROZŠÍŘENÝ O CCA 100 mm. ROZMĚR: 1350 x 1650 mm	P	-	-	-	-	-	-
			L	-	-	1	-	-	1 ks
Z 58	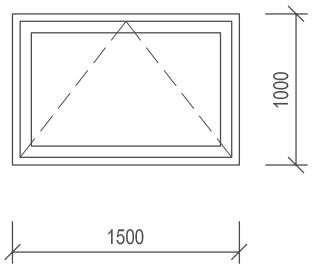	OKNO VNĚJŠÍ Z PROFILŮ AL, JEDNOKŘÍDLOVÉ, SKLOPNÉ, OKENNÍ PROFILY SE SYSTÉMEM VÍCESTUPŇOVÉHO CELOOBVODOVÉHO TĚSNĚNÍ. ZASKLENÍ OKNA IZOLAČNÍM DVOJSKLEM ČIRÝM, S TEPLÝM DISTANČNÍM RÁMEČKEM ZE SPECIÁLNÍ HMOTY OBOHACENÉ O SKLENĚNÁ VLÁKNA, TĚSNĚNÍ SKEL V BARVĚ BÍLÉ. SOUČINITEL PROSTUPU TEPLA CELÉHO OKNA Uw≤1,0 $W.m^{-2}.K^{-1}$, SKUPINA ZATÍŽITELNOSTI PROTI DEŠTI C, TŘÍDA ZVUKOVÉ IZOLACE MIN. 3 (35-39 dB). KOVÁNÍ CELOOBVODOVÉ. SKLOPNÉ KŘÍDLO DOPLNĚNO SERVOPOHONEM NA 24 V S NASTAVITELNÝM ÚHLEM OTEVÍRÁNÍ. OTEVÍRÁNÍ KŘÍDLA OVLÁDÁNO EPS A NAPÁJENO SILNOPROUDEM. OKNO BUDE NEZÁVISLE NA EPS OVLÁDÁNO NÁSTĚNNÝM TLAČÍTKEM UMÍSTĚNÝM CCA 1400 mm NAD PODLAHOU. SOUČÁSTÍ VÝROBKU JE ROVNĚŽ ZÁLOŽNÍ BATERIE, OKENNÍ ÚSTŘEDNA A AUTONOMNÍ DETEKTOR POČASÍ. MINIMÁLNÍ PLOCHA PRO PRŮTOK VZDUCHU OTEVŘENÝM OKNEM DLE POŽADAVKŮ DODAVATELE VZT. POVRCHOVÁ ÚPRAVA: PRÁŠKOVÁ VYPALOVANÁ BARVA, BÍLÝ ODSTÍN. POZNÁMKA: SOUČÁSTÍ DODÁVKY BUDE ZATEPLENÍ PŘIPOJOVACÍCH SPÁR A JEJICH DOTĚSNĚNÍ ZEVNITŘ PAROTĚSNOU PÁSKOU, ZVENKU DIFÚZNĚ OTEVŘENOU PÁSKOU. ROZMĚR: 1500 x 1000 mm	-	-	-	-	2	2 ks
Z 59	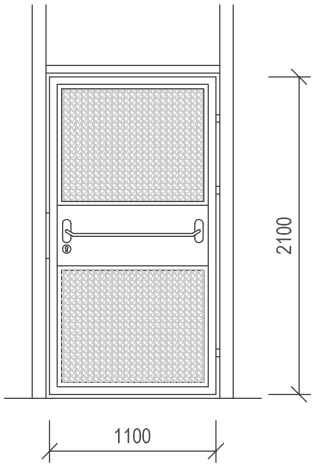	OCELOVÉ SVAŘOVANÉ JEDNOKŘÍDLOVÉ OTVÍRAVÉ DVEŘE. OBVOD DVEŘNÍHO KŘÍDLA Z PROFILŮ 50/50/3, UPROSTŘED ZTUŽEN PROFILY 40/40/3, OBOUSTRANNĚ KRYTÝMI PLECHEM ŠÍŘKY 400 mm TL. 3 mm. VÝPLŇ TVOŘENA TAHOKOVEM TL. 1,5 mm, VČETNĚ LEMOVACÍHO PROFILU 30/20/1,5 mm S DRÁŽKOU PRO UCHYCENÍ TAHOKOVU. TVAR VLN TAHOKOVU SJEDNOTIT S OPLÁŠTĚNÍM VENKOVNÍHO SCHODIŠTĚ. DVEŘNÍ ZÁVĚSY A PROTIKUS ZÁMKU PŘIVAŘENY K SLOUPKŮM VENKOVNÍHO SCHODIŠTĚ. KOVÁNÍ: PANIKOVÁ HRAZDA - KNOFLÍK, Z BROUŠENÉ NEREZI, ZÁMEK VLOŽKOVÝ VČETNĚ CYLINDRICKÉ VLOŽKY. ODEMYKÁNÍ DVEŘÍ SYSTÉMEM GENERÁLNÍHO KLÍČE. POVRCHOVÁ ÚPRAVA: ŽÁROVĚ POZINKOVÁNO. VÝPIS OCELI PRO 1 ks: PROFIL 50/50/3 6,4 bm x 4,37 kg/mb = 27,97 kg PROFIL 40/40/3 2,0 bm x 3,43 kg/mb = 6,86 kg LEM. PROF 30/20/1,5 7,2 bm x 1,25 kg/mb = 9,00 kg PLECH P3 0,8 m^2 x 23,55 kg/m^2 = 18,84 kg 5% PROŘEZ = 3,13 kg CELKEM = 65,80 kg TAHOKOV - PLOCHA 1,6 m^2 (hmotnost není započtena do výpisu oceli)	P	-	-	-	-	-	-
			L	-	1	-	-	-	1 ks

PŘED ZAPOČETÍM VÝROBY VŠECH VÝROBKŮ NUTNO PROVÉST SKUTEČNÉ ZAMĚŘENÍ NA STAVBĚ!

VÝROBKY ZÁMEČNICKÉ

OZN.	SCHEMA	POPIS	POČET					
			1PP	1NP	2NP	3NP	4NP	CELK.
Z 60	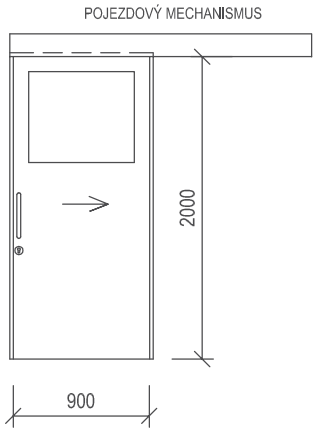	VNITŘNÍ DVEŘE Z PROFILŮ AL, JEDNOKŘÍDLÉ, MANUÁLNĚ POSUVNÉ, ČÁSTEČNĚ PROSKLENÉ, VČETNĚ AL RÁMU S TĚSNĚNÍM, POJEZDU A KRYCÍ GALERIE. ZASKLENÍ Z 1/3 JEDNODUŠE SKLEM BEZPEČNOSTNÍM VRSTVENÝM (LEPENÝM) ČIRÝM. KOVÁNÍ: OBOUSTRANNĚ TRUBKOVÉ MADLO Z BROUŠENÉ NEREZI Ø30 mm DÉLKY 350 mm OSAZENÉ HORNÍ ÚROVNÍ VE VÝŠCE 1100 mm, ÚZKÝ ZÁMEK PRO POSUVNÉ DVEŘE, VČETNĚ VLOŽKY. DVEŘE BUDOU KOTVENY K POMOCNÉMU NOSNÉMU RÁMU UVNITŘ SDK PŘÍČKY - VIZ ZÁMEČNICKÉ VÝROBKY. POVRCHOVÁ ÚPRAVA: BEZESPÁRÝ POVRCH, PRÁŠKOVÁ VYPALOVANÁ BARVA SVĚTLOST DVEŘNÍHO OTVORU: 900 x 2000 mm SVĚTLOST PŘI OTEVŘENÍ KŘÍDLA: MIN. 800 x 2000 mm CELKOVÝ ROZMĚR: CCA 950 x 2025 mm						
			P	-	-	2	-	-	2 ks
			L	-	-	1	-	-	1 ks
Z 61	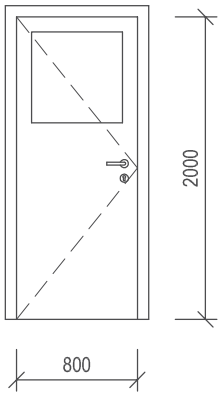	VNITŘNÍ DVEŘE Z PROFILŮ AL, JEDNOKŘÍDLÉ, OTVÍRAVÉ, ČÁSTEČNĚ PROSKLENÉ, VČETNĚ AL RÁMU S TĚSNĚNÍM. ZASKLENÍ Z 1/3 JEDNODUŠE SKLEM BEZPEČNOSTNÍM VRSTVENÝM (LEPENÝM) ČIRÝM. KOVÁNÍ: DVEŘNÍ KOVÁNÍ ROZETOVÉ, KLIKA-KLIKA, Z BROUŠENÉ NEREZI, ZÁMEK VLOŽKOVÝ VČETNĚ CYLINDRICKÉ VLOŽKY. DVEŘE BUDOU KOTVENY K POMOCNÉMU NOSNÉMU RÁMU UVNITŘ SDK PŘÍČKY - VIZ ZÁMEČNICKÉ VÝROBKY. POVRCHOVÁ ÚPRAVA: BEZESPÁRÝ POVRCH, PRÁŠKOVÁ VYPALOVANÁ BARVA SVĚTLOST DVEŘNÍHO OTVORU: 800 x 2000 mm CELKOVÝ ROZMĚR: CCA 950 x 2075 mm						
			P	-	-	-	-	-	-
			L	-	-	1	-	-	1 ks

PŘED ZAPOČETÍM VÝROBY VŠECH VÝROBKŮ NUTNO PROVÉST SKUTEČNÉ ZAMĚŘENÍ NA STAVBĚ!

VÝROBKY ZÁMEČNICKÉ

OZN.	SCHEMA	POPIS	POČET					
			1PP	1NP	2NP	3NP	4NP	CELK.
Z 62	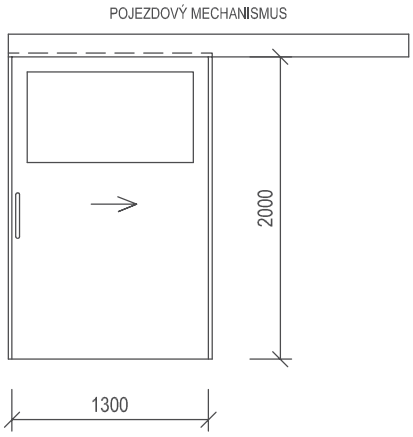	VNITŘNÍ DVEŘE Z PROFILŮ AL, JEDNOKŘÍDLÉ AUTOMATICKY POSUVNÉ, ČÁSTEČNĚ PROSKLENÉ, VČETNĚ AL RÁMU S TĚSNĚNÍM, POJEZDU A KRYCÍ GALERIE. ZASKLENÍ Z 1/3, JEDNODUŠE SKLEM BEZPEČNOSTNÍM VRSTVENÝM (LEPENÝM) ČIRÝM. KOVÁNÍ: OBOUSTRANNĚ TRUBKOVÉ MADLO PRO PŘÍPAD RUČNÍHO PŘETLAČENÍ PRO ÚNIK OSOB. MADLO Z BROUŠENÉ NEREZI Ø30 mm DÉLKY 350 mm OSAZENÉ HORNÍ ÚROVNÍ VE VÝŠCE 1100 mm. OTEVÍRÁNÍ DVEŘÍ AUTOMATICKÉ POMOCÍ ELEKTRICKÉHO POHONU S NASTAVITELNOU RYCHLOSTÍ A POLOHOU (PLNÉ OTEVŘENÍ, ČÁSTEČNÉ OTEVŘENÍ PRO PRŮCHOD OSOB) A SE ZPOŽDĚNÍM ZAVÍRÁNÍ KŘÍDLA (PŘESNÉ POŽADAVKY KONZULTOVAT S INVESTOREM). DVEŘE S INFRAČERVENÝM SENZOREM PROTI SEVŘENÍ S MOŽNOSTÍ RUČNÍHO PŘETLAČENÍ PRO ÚNIK OSOB. OVLÁDÁNÍ DVEŘÍ Z OBOU STRAN BEZKONTAKTNÍMI SPÍNAČI (CELKEM 4 SPÍNAČE U 1 DVEŘÍ) - JEDEN SPÍNAČ U DVEŘÍ, KTERÝ ZAJIŠŤUJE ČÁSTEČNÉ OTEVŘENÍ KŘÍDLA, DRUHÝ SPÍNAČ OSAZEN CCA 2,5 m ODE DVEŘÍ. SPÍNAČE VČETNĚ KABELÁŽE JSOU SOUČÁSTÍ DODÁVKY DVEŘÍ. SPÍNAČE OSADIT CCA 1100 mm NAD PODLAHOU. DVEŘNÍ KŘÍDLO S MOŽNOSTÍ RUČNÍHO PŘETLAČENÍ PRO ÚNIK OSOB. DVEŘE PRO PŘÍPAD VÝPADKU EL. PROUDU NAPOJENY NA ZÁLOŽNÍ ZDROJ (ZÁLOŽNÍ BATERII), KTERÁ JE SOUČÁSTÍ DODÁVKY DVEŘÍ. DVEŘE BUDOU KOTVENY K POMOCNÉMU NOSNÉMU RÁMU UVNITŘ SDK PŘÍČKY - VIZ ZÁMEČNICKÉ VÝROBKY. POVRCHOVÁ ÚPRAVA: BEZESPÁRÝ POVRCH, PRÁŠKOVÁ VYPALOVANÁ BARVA SVĚTLOST DVEŘNÍHO OTVORU: 1300 x 2000 mm SVĚTLOST PŘI OTEVŘENÍ KŘÍDLA: MIN. 1200 x 2000 mm ROZMĚR STĚNY: 1350 x cca 2025 mm	P	-	-	-	-	-	-
			L	-	-	1	-	-	1 ks
Z 63	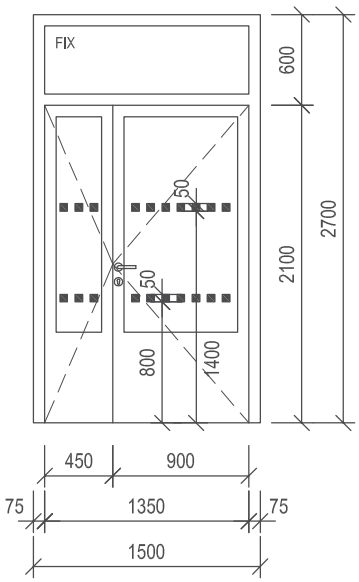	VNĚJŠÍ PROSKLENÁ STĚNA Z AL PROFILŮ S PŘERUŠENÝM TEPELNÝM MOSTEM, SLOŽENÁ Z DVOUKŘÍDLÝCH MANUÁLNĚ OTVÍRAVÝCH, ČÁSTEČNĚ PROSKLENÝCH DVEŘÍ, NADSVĚTLÍKU A RÁMU. SPODNÍ ČÁST DVEŘÍ DO VÝŠKY CCA 600 mm NAD PODLAHOU S PLNOU VÝPLNÍ - SJEDNOTIT SE STÁVAJÍCÍMI VENKOVNÍMI DVEŘMI. ZASKLENÍ IZOLAČNÍM VÍCESKLEM BEZPEČNOSTNÍM VRSTVENÝM (LEPENÝM) PLNĚNÝM INERTNÍM PLYNEM (ARGON), ČIRÝM, S TEPLÝM DISTANČNÍM RÁMEČKEM ZE SPECIÁLNÍ HMOTY OBOHACENÉ O SKLENĚNÁ VLÁKNA. SOUČINITEL PROSTUPU TEPLA CELÉ STĚNY Uw(stěny) ≤1,2 $W.m^{-2}.K^{-1}$. PŘESNÉ ŘEŠENÍ DLE SYSTÉMU VYBRANÉHO DODAVATELE DVEŘÍ. SKUPINA ZATÍŽITELNOSTI PROTI DEŠTI C, TŘÍDA ZVUKOVÉ IZOLACE MIN. 3 (35-39 dB). KOVÁNÍ ROZETOVÉ, Z VNITŘNÍ STRANY PANIKOVÁ HRAZDA NA OBOU KŘÍDLECH , Z VNĚJŠÍ STRANY KLIKA (VOLITELNÉ FUNKCE VNĚJŠÍ A VNITŘNÍ KLIKY) Z BROUŠENÉ NEREZI, ZÁMEK DVEŘÍ ÚZKÝ ELEKTROMECHANICKÝ 12VDC, S PANIKOVOU FUNKCÍ DO ÚNIKOVÝCH DVEŘÍ VČ. CYLIDRICKÉ VLOŽKY. DVEŘNÍ KŘÍDLA SE OTEVŘOU PO STISKNUTÍ PANIKOVÉ HRAZDY JAK NA AKTIVNÍM, TAK NA PASIVNÍM KŘÍDLE NEZÁVISLE NA SOBĚ. DVEŘE OPATŘENY KONZOLÍ S DVEŘNÍM SAMOZAVÍRAČEM S NASTVITELNOU RYCHLOSTÍ, SÍLOU A ZPOŽDĚNÍM ZAVÍRÁNÍ. AUTOMATICKÉ ZAJIŠTĚNÍ PASIVNÍHO KŘÍDLA. DOROZUMÍVACÍ ZAŘÍZENÍ, ZVONKOVÉ TABLO, ČTEČKA ČIPOVÝCH KARET A NAPÁJENÍ ZÁMKU VIZ ČÁST SLABOPROUD. ODEMYKÁNÍ DVEŘÍ SYSTÉMEM GENERÁLNÍHO KLÍČE PRO ZAJIŠTĚNÍ PŘÍSTUPU HASIČSKÝCH JEDNOTEK. POVRCHOVÁ ÚPRAVA: BEZESPÁRÝ POVRCH, PRÁŠKOVÁ VYPALOVANÁ BARVA. STĚNA BUDE OPATŘENA VE VÝŠCE 800 mm A 1400 mm OD PODLAHY VÝRAZNÝM PRUHEM ZE ZNAČEK Z MATNÉ SAMOLEPÍCÍ FÓLIE O ROZMĚRU MIN. 50 x 50 mm (VZDÁLENOST OD SEBE 50 mm) JASNĚ VIDITELNÝMI PROTI POZADÍ. SVĚTLOST DVEŘNÍHO OTVORU: 1350 x 2100 mm ROZMĚR STĚNY: 1500 x 2700 mm	P	-	1	-	-	-	1 ks
			L	-	-	-	-	-	-

PŘED ZAPOČETÍM VÝROBY VŠECH VÝROBKŮ NUTNO PROVÉST SKUTEČNÉ ZAMĚŘENÍ NA STAVBĚ!

VÝROBKY ZÁMEČNICKÉ

OZN.	SCHEMA	POPIS	POČET					
			1PP	1NP	2NP	3NP	4NP	CELK.
Z 64	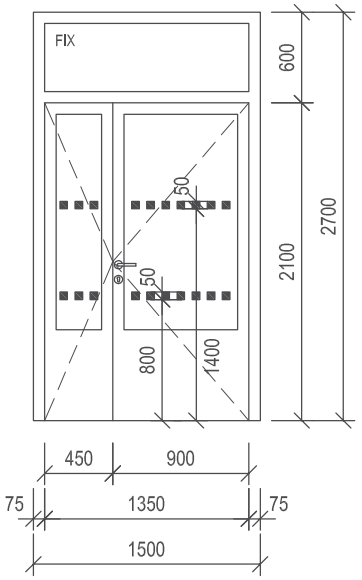	VNITŘNÍ PROSKLENÁ STĚNA Z AL PROFILŮ, SLOŽENÁ Z DVOUKŘÍDLÝCH MANUÁLNĚ OTVÍRAVÝCH, ČÁSTEČNĚ PROSKLENÝCH DVEŘÍ, NADSVĚTLÍKU A RÁMU. SPODNÍ ČÁST DVEŘÍ DO VÝŠKY CCA 600 mm NAD PODLAHOU S PLNOU VÝPLNÍ - SJEDNOTIT SE STÁVAJÍCÍMI VENKOVNÍMI DVEŘMI. ZASKLENÍ DVEŘÍ JEDNODUŠE SKLEM BEZPEČNOSTNÍM VRSTVENÝM (LEPENÝM) ČIRÝM, ZASKLENÍ NADSVĚTLÍKU JEDNODUŠE SKLEM ČIRÝM. KOVÁNÍ ROZETOVÉ, Z VNITŘNÍ STRANY PANIKOVÁ HRAZDA NA OBOU KŘÍDLECH , Z VNĚJŠÍ STRANY KLIKA, Z BROUŠENÉ NEREZI, ZÁMEK DVEŘÍ ÚZKÝ, S PANIKOVOU FUNKCÍ DO ÚNIKOVÝCH DVEŘÍ, VČ. CYLINDRICKÉ VLOŽKY. DVEŘNÍ KŘÍDLA SE OTEVŘOU PO STISKNUTÍ PANIKOVÉ HRAZDY JAK NA AKTIVNÍM, TAK NA PASIVNÍM KŘÍDLE NEZÁVISLE NA SOBĚ. DVEŘE OPATŘENY KONZOLÍ S DVEŘNÍM SAMOZAVÍRAČEM S NASTVITELNOU RYCHLOSTÍ, SÍLOU A ZPOŽDĚNÍM ZAVÍRÁNÍ. AUTOMATICKÉ ZAJIŠTĚNÍ PASIVNÍHO KŘÍDLA. ODEMYKÁNÍ DVEŘÍ SYSTÉMEM GENERÁLNÍHO KLÍČE PRO ZAJIŠTĚNÍ PŘÍSTUPU HASIČSKÝCH JEDNOTEK. POVRCHOVÁ ÚPRAVA: BEZESPÁRÝ POVRCH, PRÁŠKOVÁ VYPALOVANÁ BARVA. STĚNA BUDE OPATŘENA VE VÝŠCE 800 mm A 1400 mm OD PODLAHY VÝRAZNÝM PRUHEM ZE ZNAČEK Z MATNÉ SAMOLEPÍCÍ FÓLIE O ROZMĚRU MIN. 50 x 50 mm (VZDÁLENOST OD SEBE 50 mm) JASNĚ VIDITELNÝMI PROTI POZADÍ. SVĚTLOST DVEŘNÍHO OTVORU: 1350 x 2100 mm ROZMĚR STĚNY: 1500 x 2700 mm						
			P	-	1	-	-	-	1 ks
			L	-	-	-	-	-	-
Z 65	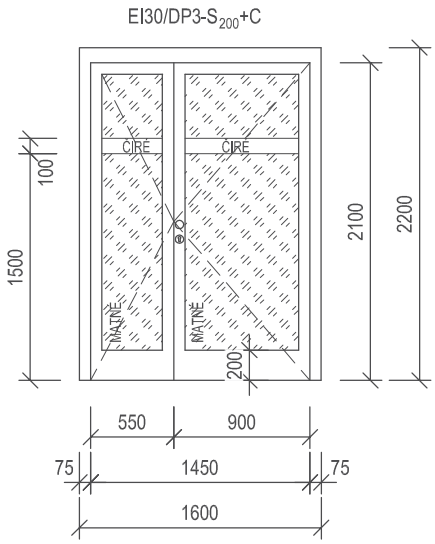	VNITŘNÍ CELOPROSKLENÁ KOUŘOTĚSNÁ STĚNA Z PROFILŮ AL, SLOŽENÁ Z DVOUKŘÍDLOVÝCH AUTOMATICKY OTVÍRAVÝCH PROSKLENÝCH DVEŘÍ A RÁMU. POŽÁRNÍ ODOLNOST STĚNY: EI30/DP3-S_{200}+C. ZASKLENÍ JEDNODUŠE SKLEM BEZPEČNOSTNÍM POŽÁRNÍM MATNÝM (NEPRŮHLEDNÝM) S KOMBINACÍ SKLA ČIRÉHO V PRUZÍCH (MIN. PLOCHA 0,06 m^2). KOVÁNÍ ROZETOVÉ PRO POŽÁRNÍ DVEŘE Z BROUŠENÉ NEREZI, PANIKOVÁ KLIKA-KNOFLÍK. OBĚ KŘÍDLA VYBAVENA ELEKTROHYDRAULICKÝM POHONEM S KOORDINÁTOREM SE ZPOŽDĚNÍM, INFRAČERVENÝM SENZOREM PROTI SEVŘENÍ A SE SAMOZAVÍRACÍ FUNKCÍ V PŘÍPADĚ POŽÁRU, S MOŽNOSTÍ PŘETLAČENÍ PRO ÚNIK OSOB. ZÁMEK DVEŘÍ ÚZKÝ ELEKTROMECHANICKÝ 12VDC, S PANIKOVOU FUNKCÍ DO POŽÁRNÍCH DVEŘÍ VČ. CYLINDRICKÉ VLOŽKY. DOROZUMÍVACÍ ZAŘÍZENÍ, ZVONKOVÉ TABLO, ČTEČKA ČIPOVÝCH KARET A NAPÁJENÍ ZÁMKU VIZ ČÁST SLABOPROUD. ODEMYKÁNÍ DVEŘÍ SYSTÉMEM GENERÁLNÍHO KLÍČE PRO ZAJIŠTĚNÍ PŘÍSTUPU HASIČSKÝCH JEDNOTEK. AUTOMATICKÉ ZAJIŠTĚNÍ PASIVNÍHO KŘÍDLA. Z VNITŘNÍ STRANY JE PRO ODCHOD (AKTIVACI POHONŮ) OSAZEN VE VZDÁLENOSTI CCA 2,5 m ODE DVEŘÍ BEZKONTAKTNÍ SPÍNAČ. SPÍNAČ VČETNĚ KABELÁŽE JE SOUČÁSTÍ DODÁVKY DVEŘÍ, NAPOJENÍ VIZ ČÁST SILNOPROUD. SPÍNAČE OSADIT cca 1100 mm NAD PODLAHOU. DVEŘE PRO PŘÍPAD VÝPADKU EL. PROUDU NAPOJENY NA ZÁLOŽNÍ ZDROJ (ZÁLOŽNÍ BATERII), KTERÁ JE SOUČÁSTÍ DODÁVKY DVEŘÍ. POVRCHOVÁ ÚPRAVA: BEZESPÁRÝ POVRCH, PRÁŠKOVÁ VYPALOVANÁ BARVA SVĚTLOST DVEŘNÍHO OTVORU: 1450 x 2100 mm SVĚTLOST PŘI OTEVŘENÍ AKTIVNÍHO KŘÍDLA: MIN. 900 x 2100 mm ROZMĚR STĚNY: 1600 x 2200 mm						
			P	-	-	1	-	-	1 ks
			L	-	-	-	-	-	-

PŘED ZAPOČETÍM VÝROBY VŠECH VÝROBKŮ NUTNO PROVÉST SKUTEČNÉ ZAMĚŘENÍ NA STAVBĚ!

VÝROBKY ZÁMEČNICKÉ

OZN.	SCHEMA	POPIS	POČET					
			1PP	1NP	2NP	3NP	4NP	CELK.
Z 66	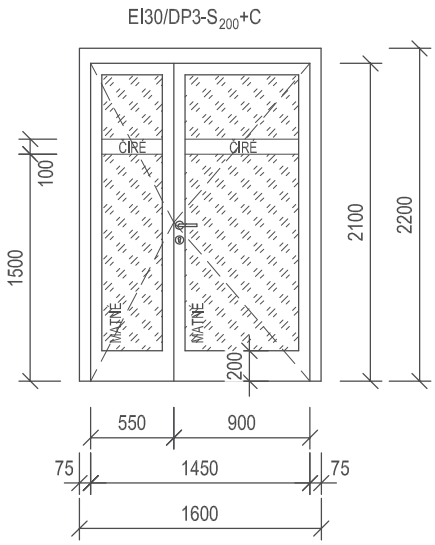	VNITŘNÍ CELOPROSKLENÁ KOUŘOTĚSNÁ STĚNA Z PROFILŮ AL, SLOŽENÁ Z DVOUKŘÍDLOVÝCH OTVÍRAVÝCH PROSKLENÝCH DVEŘÍ A RÁMU. POŽÁRNÍ ODOLNOST STĚNY: EI30/DP3-S_{200}+C. ZASKLENÍ JEDNODUŠE SKLEM BEZPEČNOSTNÍM POŽÁRNÍM MATNÝM (NEPRŮHLEDNÝM) S KOMBINACÍ SKLA ČIRÉHO V PRUZÍCH (MIN. PLOCHA 0,06 m^2). KOVÁNÍ ROZETOVÉ PRO POŽÁRNÍ DVEŘE Z BROUŠENÉ NEREZI, PANIKOVÁ KLIKA-KLIKA. ZÁMEK DVEŘÍ ÚZKÝ ELEKTROMECHANICKÝ 12VDC, S PANIKOVOU FUNKCÍ DO POŽÁRNÍCH DVEŘÍ VČ. CYLINDRICKÉ VLOŽKY. DVEŘE OPATŘENY KONZOLÍ S DVEŘNÍM SAMOZAVÍRAČEM S NASTVITELNOU RYCHLOSTÍ, SÍLOU A ZPOŽDĚNÍM ZAVÍRÁNÍ. AUTOMATICKÉ ZAJIŠTĚNÍ PASIVNÍHO KŘÍDLA . DOROZUMÍVACÍ ZAŘÍZENÍ, ZVONKOVÉ TABLO, ČTEČKA ČIPOVÝCH KARET A NAPÁJENÍ ZÁMKU VIZ ČÁST SLABOPROUD. ODEMYKÁNÍ DVEŘÍ SYSTÉMEM GENERÁLNÍHO KLÍČE PRO ZAJIŠTĚNÍ PŘÍSTUPU HASIČSKÝCH JEDNOTEK. POVRCHOVÁ ÚPRAVA: BEZESPÁRÝ POVRCH, PRÁŠKOVÁ VYPALOVANÁ BARVA SVĚTLOST DVEŘNÍHO OTVORU: 1450 x 2100 mm SVĚTLOST PŘI OTEVŘENÍ AKTIVNÍHO KŘÍDLA: MIN. 900 x 2100 mm ROZMĚR STĚNY: 1600 x 2200 mm	P	-	1	-	1	-	2 ks
			L	-	-	-	-	-	-
Z 67	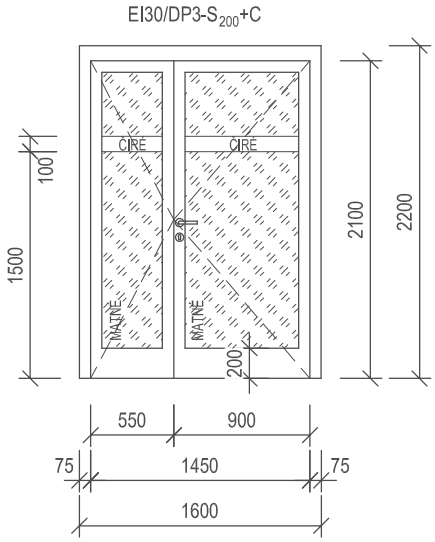	VNITŘNÍ CELOPROSKLENÁ KOUŘOTĚSNÁ STĚNA Z PROFILŮ AL, SLOŽENÁ Z DVOUKŘÍDLOVÝCH OTVÍRAVÝCH PROSKLENÝCH DVEŘÍ A RÁMU. POŽÁRNÍ ODOLNOST STĚNY: EI30/DP3-S_{200}+C. ZASKLENÍ JEDNODUŠE SKLEM BEZPEČNOSTNÍM POŽÁRNÍM MATNÝM (NEPRŮHLEDNÝM) S KOMBINACÍ SKLA ČIRÉHO V PRUZÍCH (MIN. PLOCHA 0,06 m^2). KOVÁNÍ ROZETOVÉ PRO POŽÁRNÍ DVEŘE, Z BROUŠENÉ NEREZI , Z VNITŘNÍ STRANY PANIKOVÁ HRAZDA NA OBOU KŘÍDLECH , Z VNĚJŠÍ STRANY KLIKA, ZÁMEK DVEŘÍ ÚZKÝ ELEKTROMECHANICKÝ 12VDC, S PANIKOVOU FUNKCÍ, DO POŽÁRNÍCH DVEŘÍ, VČ. CYLIDRICKÉ VLOŽKY. DVEŘNÍ KŘÍDLA SE OTEVŘOU PO STISKNUTÍ PANIKOVÉ HRAZDY JAK NA AKTIVNÍM, TAK NA PASIVNÍM KŘÍDLE NEZÁVISLE NA SOBĚ. DVEŘE OPATŘENY KONZOLÍ S DVEŘNÍM SAMOZAVÍRAČEM S NASTAVITELNOU RYCHLOSTÍ, SÍLOU A ZPOŽDĚNÍM ZAVÍRÁNÍ. AUTOMATICKÉ ZAJIŠTĚNÍ PASIVNÍHO KŘÍDLA. DOROZUMÍVACÍ ZAŘÍZENÍ, ZVONKOVÉ TABLO, ČTEČKA ČIPOVÝCH KARET A NAPÁJENÍ ZÁMKU VIZ ČÁST SLABOPROUD. ODEMYKÁNÍ DVEŘÍ SYSTÉMEM GENERÁLNÍHO KLÍČE PRO ZAJIŠTĚNÍ PŘÍSTUPU HASIČSKÝCH JEDNOTEK. POVRCHOVÁ ÚPRAVA: BEZESPÁRÝ POVRCH, PRÁŠKOVÁ VYPALOVANÁ BARVA SVĚTLOST DVEŘNÍHO OTVORU: 1450 x 2100 mm ROZMĚR STĚNY: 1600 x 2200 mm	P	-	-	-	-	-	-
			L	-	1	-	-	-	1 ks

PŘED ZAPOČETÍM VÝROBY VŠECH VÝROBKŮ NUTNO PROVÉST SKUTEČNÉ ZAMĚŘENÍ NA STAVBĚ!

VÝROBKY ZÁMEČNICKÉ

OZN.	SCHEMA	POPIS	POČET					
			1PP	1NP	2NP	3NP	4NP	CELK.
Z 68	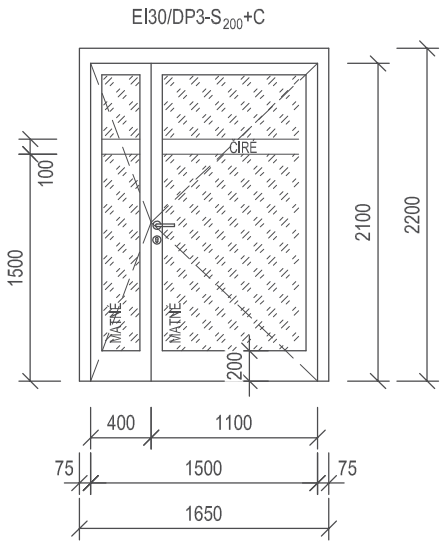	VNITŘNÍ CELOPROSKLENÁ KOUŘOTĚSNÁ STĚNA Z PROFILŮ AL, SLOŽENÁ Z DVOUKŘÍDLOVÝCH OTVÍRAVÝCH PROSKLENÝCH DVEŘÍ A RÁMU. POŽÁRNÍ ODOLNOST STĚNY: EI30/DP3-S_{200}+C. ZASKLENÍ JEDNODUŠE SKLEM BEZPEČNOSTNÍM POŽÁRNÍM MATNÝM (NEPRŮHLEDNÝM) S KOMBINACÍ SKLA ČIRÉHO V PRUZÍCH (MIN. PLOCHA 0,06 m^2). KOVÁNÍ ROZETOVÉ PRO POŽÁRNÍ DVEŘE, Z BROUŠENÉ NEREZI , Z VNITŘNÍ STRANY PANIKOVÁ HRAZDA NA AKTIVNÍM KŘÍDLE, Z VNĚJŠÍ STRANY KLIKA, ZÁMEK DVEŘÍ ÚZKÝ ELEKTROMECHANICKÝ 12VDC, S PANIKOVOU FUNKCÍ, DO POŽÁRNÍCH DVEŘÍ, VČ. CYLIDRICKÉ VLOŽKY. DVEŘE OPATŘENY KONZOLÍ S DVEŘNÍM SAMOZAVÍRAČEM S NASTAVITELNOU RYCHLOSTÍ, SÍLOU A ZPOŽDĚNÍM ZAVÍRÁNÍ. AUTOMATICKÉ ZAJIŠTĚNÍ PASIVNÍHO KŘÍDLA. DOROZUMÍVACÍ ZAŘÍZENÍ, ZVONKOVÉ TABLO, ČTEČKA ČIPOVÝCH KARET A NAPÁJENÍ ZÁMKU VIZ ČÁST SLABOPROUD. ODEMYKÁNÍ DVEŘÍ SYSTÉMEM GENERÁLNÍHO KLÍČE PRO ZAJIŠTĚNÍ PŘÍSTUPU HASIČSKÝCH JEDNOTEK. POVRCHOVÁ ÚPRAVA: BEZESPÁRÝ POVRCH, PRÁŠKOVÁ VYPALOVANÁ BARVA SVĚTLOST DVEŘNÍHO OTVORU: 1500 x 2100 mm SVĚTLOST PŘI OTEVŘENÍ AKTIVNÍHO KŘÍDLA: MIN. 1100 x 2100 mm ROZMĚR STĚNY: 1650 x 2200 mm	P	-	-	-	-	-	-
			L	-	-	1	1	-	2 ks
Z 69	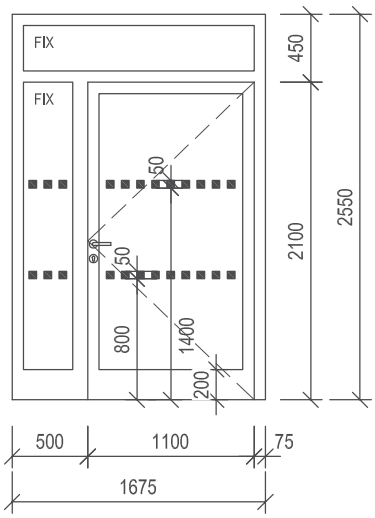	VNĚJŠÍ PROSKLENÁ STĚNA Z AL PROFILŮ S PŘERUŠENÝM TEPELNÝM MOSTEM, SLOŽENÁ Z JEDNOKŘÍDLOVÝCH MANUÁLNĚ OTVÍRAVÝCH DVEŘÍ, BOČNÍHO DÍLU, NADSVĚTLÍKU A RÁMU. ZASKLENÍ IZOLAČNÍM VÍCESKLEM BEZPEČNOSTNÍM VRSTVENÝM (LEPENÝM) PLNĚNÝM INERTNÍM PLYNEM (ARGON), ČIRÝM, S TEPLÝM DISTANČNÍM RÁMEČKEM ZE SPECIÁLNÍ HMOTY OBOHACENÉ O SKLENĚNÁ VLÁKNA. SOUČINITEL PROSTUPU TEPLA CELÉ STĚNY Uw(stěny) ≤1,2 $W.m^{-2}.K^{-1}$. PŘESNÉ ŘEŠENÍ DLE SYSTÉMU VYBRANÉHO DODAVATELE DVEŘÍ. SKUPINA ZATÍŽITELNOSTI PROTI DEŠTI C, TŘÍDA ZVUKOVÉ IZOLACE MIN. 3 (35-39 dB). KOVÁNÍ ROZETOVÉ, Z VNITŘNÍ STRANY PANIKOVÁ HRAZDA, Z VNĚJŠÍ STRANY KLIKA, Z BROUŠENÉ NEREZI, ZÁMEK ÚZKÝ, S PANIKOVOU FUNKCÍ, DO ÚNIKOVÝCH DVEŘÍ, VČ. CYLIDRICKÉ VLOŽKY. SAMOZAVÍRAČ S NASTAVITELNOU RYCHLOSTÍ, SÍLOU A ZPOŽDĚNÍM ZAVÍRÁNÍ. ODEMYKÁNÍ DVEŘÍ SYSTÉMEM GENERÁLNÍHO KLÍČE PRO ZAJIŠTĚNÍ PŘÍSTUPU HASIČSKÝCH JEDNOTEK. POVRCHOVÁ ÚPRAVA: BEZESPÁRÝ POVRCH, PRÁŠKOVÁ VYPALOVANÁ BARVA. STĚNA BUDE OPATŘENA VE VÝŠCE 800 mm A 1400 mm OD PODLAHY VÝRAZNÝM PRUHEM ZE ZNAČEK Z MATNÉ SAMOLEPÍCÍ FÓLIE O ROZMĚRU MIN. 50 x 50 mm (VZDÁLENOST OD SEBE 50 mm) JASNĚ VIDITELNÝMI PROTI POZADÍ. PO CELÉ DÉLCE STĚNY V PODLAZE BUDE PROVEDEN SYSTÉMOVÝ PŘECHODOVÝ VYSOCE NOSNÝ PRVEK NA POLYURETANOVÉ BÁZI Z TVRDÉ (PIR) PĚNY PRO PŘERUŠENÍ TEPELNÉHO MOSTU. TLOUŠŤKA PRVKU NA TLOUŠŤKU PROSKLENÉ STĚNY - CCA 100 mm, VÝŠKA PRVKU 100 mm. V MÍSTĚ DVEŘNÍHO OTVORU BUDE PRVEK SHORA OPLÁŠTĚN NEREZOVÝM PLECHEM SE ZATAŽENÍM POD ÚROVEŇ PODLAHY MIN. 50 mm. VE 2.NP A 3.NP BUDE NAVAZOVAT DŘEVĚNÝ HRANOL 100/70 mm, KE KTERÉMU BUDOU SHORA PŘIPEVNĚNY DVĚ DESKY OSB 3 TL. 15 mm PRO PŘEKLENUTÍ KZS FASÁDY. SVĚTLOST DVEŘNÍHO OTVORU: MIN. 1100 x 2100 mm ROZMĚR STĚNY: 1675 x 2550 mm	P	-	-	1	1	-	2 ks
			L	-	1	-	-	-	1 ks

PŘED ZAPOČETÍM VÝROBY VŠECH VÝROBKŮ NUTNO PROVÉST SKUTEČNÉ ZAMĚŘENÍ NA STAVBĚ!

VÝROBKY ZÁMEČNICKÉ

OZN.	SCHEMA	POPIS	POČET					
			1PP	1NP	2NP	3NP	4NP	CELK.
Z 70	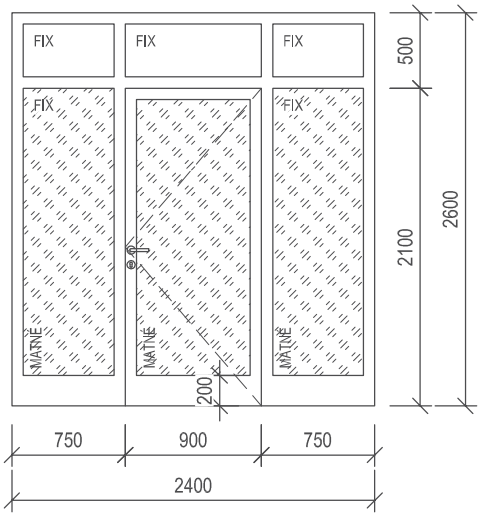	VNITŘNÍ PROSKLENÁ STĚNA Z AL PROFILŮ, SLOŽENÁ Z JEDNOKŘÍDLÝCH MANUÁLNĚ OTVÍRAVÝCH DVEŘÍ, DVOU BOČNÍCH DÍLŮ, NADSVĚTLÍKU A RÁMU. ZASKLENÍ DVEŘÍ A BOČNÍCH DÍLŮ JEDNODUŠE SKLEM BEZPEČNOSTNÍM VRSTVENÝM (LEPENÝM) MATNÝM, ZASKLENÍ NADSVĚTLÍKU JEDNODUŠE SKLEM ČIRÝM. KOVÁNÍ ROZETOVÉ, KLIKA-KLIKA, Z BROUŠENÉ NEREZI, ZÁMEK DVEŘÍ ÚZKÝ, VČ. CYLINDRICKÉ VLOŽKY. POVRCHOVÁ ÚPRAVA: BEZESPÁRÝ POVRCH, PRÁŠKOVÁ VYPALOVANÁ BARVA. STĚNA BUDE KOTVENA K POMOCNÉMU NOSNÉMU RÁMU UVNITŘ SDK PŘÍČKY - VIZ ZÁMEČNICKÉ VÝROBKY. VÝŠKA STĚNY PO SPODNÍ HRANU PODHLEDU. VÝROBEK NUTNO ZAMĚŘIT A ZADAT DO VÝROBY AŽ PO STANOVENÍ FINÁLNÍ VÝŠKY NAVAZUJÍCÍHO PODHLEDU NA STAVBĚ. SVĚTLOST DVEŘNÍHO OTVORU: 900 x 2100 mm ROZMĚR STĚNY: 2400 x 2600 mm	P	-	1	-	-	-	1 ks
			L	-	-	-	-	-	-
Z 71	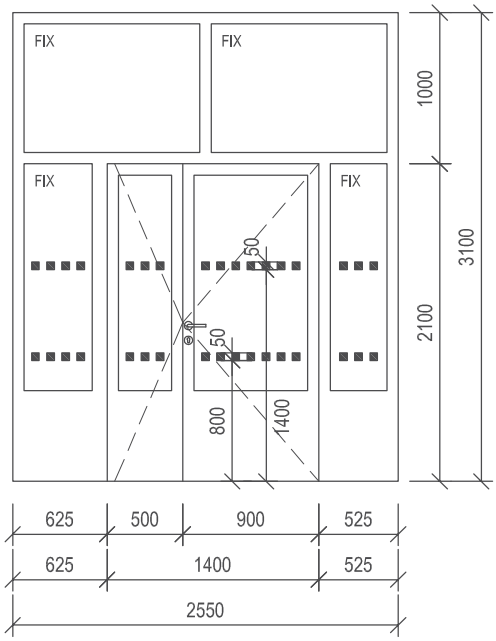	VNĚJŠÍ PROSKLENÁ STĚNA Z AL PROFILŮ S PŘERUŠENÝM TEPELNÝM MOSTEM, SLOŽENÁ Z DVOUKŘÍDLÝCH MANUÁLNĚ OTVÍRAVÝCH, ČÁSTEČNĚ PROSKLENÝCH DVEŘÍ, DVOU BOČNÍCH DÍLŮ, NADSVĚTLÍKU A RÁMU. SPODNÍ ČÁST DVEŘÍ DO VÝŠKY CCA 600 mm NAD PODLAHOU S PLNOU VÝPLNÍ - SJEDNOTIT SE STÁVAJÍCÍMI VENKOVNÍMI DVEŘMI. ZASKLENÍ IZOLAČNÍM VÍCESKLEM BEZPEČNOSTNÍM VRSTVENÝM (LEPENÝM) PLNĚNÝM INERTNÍM PLYNEM (ARGON), ČIRÝM, S TEPLÝM DISTANČNÍM RÁMEČKEM ZE SPECIÁLNÍ HMOTY OBOHACENÉ O SKLENĚNÁ VLÁKNA. SOUČINITEL PROSTUPU TEPLA CELÉ STĚNY Uw(stěny) ≤1,2 $W.m^{-2}.K^{-1}$. PŘESNÉ ŘEŠENÍ DLE SYSTÉMU VYBRANÉHO DODAVATELE DVEŘÍ. SKUPINA ZATÍŽITELNOSTI PROTI DEŠTI C, TŘÍDA ZVUKOVÉ IZOLACE MIN. 3 (35-39 dB). KOVÁNÍ ROZETOVÉ, Z VNITŘNÍ STRANY PANIKOVÁ HRAZDA NA OBOU KŘÍDLECH , Z VNĚJŠÍ STRANY KLIKA (VOLITELNÉ FUNKCE VNĚJŠÍ A VNITŘNÍ KLIKY) Z BROUŠENÉ NEREZI, ZÁMEK DVEŘÍ ÚZKÝ ELEKTROMECHANICKÝ 12VDC, S PANIKOVOU FUNKCÍ DO ÚNIKOVÝCH DVEŘÍ VČ. CYLIDRICKÉ VLOŽKY. DVEŘNÍ KŘÍDLA SE OTEVŘOU PO STISKNUTÍ PANIKOVÉ HRAZDY JAK NA AKTIVNÍM, TAK NA PASIVNÍM KŘÍDLE NEZÁVISLE NA SOBĚ. DVEŘE OPATŘENY KONZOLÍ S DVEŘNÍM SAMOZAVÍRAČEM S NASTVITELNOU RYCHLOSTÍ, SÍLOU A ZPOŽDĚNÍM ZAVÍRÁNÍ. AUTOMATICKÉ ZAJIŠTĚNÍ PASIVNÍHO KŘÍDLA. DOROZUMÍVACÍ ZAŘÍZENÍ, ZVONKOVÉ TABLO, ČTEČKA ČIPOVÝCH KARET A NAPÁJENÍ ZÁMKU VIZ ČÁST SLABOPROUD. ODEMYKÁNÍ DVEŘÍ SYSTÉMEM GENERÁLNÍHO KLÍČE PRO ZAJIŠTĚNÍ PŘÍSTUPU HASIČSKÝCH JEDNOTEK. POVRCHOVÁ ÚPRAVA: BEZESPÁRÝ POVRCH, PRÁŠKOVÁ VYPALOVANÁ BARVA. STĚNA BUDE OPATŘENA VE VÝŠCE 800 mm A 1400 mm OD PODLAHY VÝRAZNÝM PRUHEM ZE ZNAČEK Z MATNÉ SAMOLEPÍCÍ FÓLIE O ROZMĚRU MIN. 50 x 50 mm (VZDÁLENOST OD SEBE 50 mm) JASNĚ VIDITELNÝMI PROTI POZADÍ. SVĚTLOST DVEŘNÍHO OTVORU: 1400 x 2100 mm ROZMĚR STĚNY: 2550 x 3100 mm	P	-	1	-	-	-	1 ks
			L	-	-	-	-	-	-

PŘED ZAPOČETÍM VÝROBY VŠECH VÝROBKŮ NUTNO PROVÉST SKUTEČNÉ ZAMĚŘENÍ NA STAVBĚ!

VÝROBKY ZÁMEČNICKÉ

OZN.	SCHEMA	POPIS	POČET					
			1PP	1NP	2NP	3NP	4NP	CELK.
Z/72	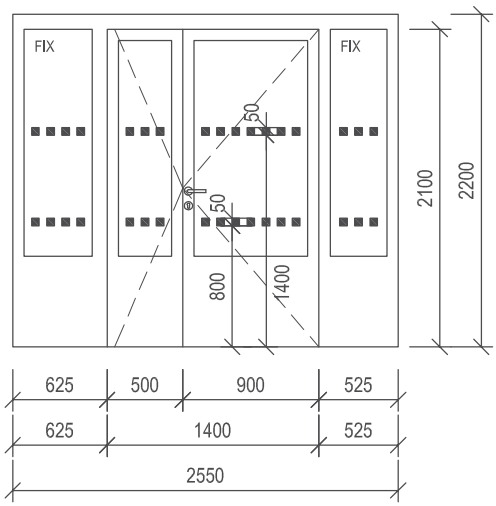	VNITŘNÍ PROSKLENÁ STĚNA Z AL PROFILŮ, SLOŽENÁ Z DVOUKŘÍDLÝCH MANUÁLNĚ OTVÍRAVÝCH, ČÁSTEČNĚ PROSKLENÝCH DVEŘÍ, DVOU BOČNÍCH DÍLŮ A RÁMU. SPODNÍ ČÁST DVEŘÍ DO VÝŠKY CCA 600 mm NAD PODLAHOU S PLNOU VÝPLNÍ - SJEDNOTIT SE STÁVAJÍCÍMI VENKOVNÍMI DVEŘMI. ZASKLENÍ JEDNODUŠE SKLEM BEZPEČNOSTNÍM VRSTVENÝM (LEPENÝM) ČIRÝM. KOVÁNÍ ROZETOVÉ, Z VNITŘNÍ STRANY PANIKOVÁ HRAZDA NA OBOU KŘÍDLECH , Z VNĚJŠÍ STRANY KLIKA, Z BROUŠENÉ NEREZI, ZÁMEK DVEŘÍ ÚZKÝ, S PANIKOVOU FUNKCÍ, DO ÚNIKOVÝCH DVEŘÍ, VČ. CYLINDRICKÉ VLOŽKY. DVEŘNÍ KŘÍDLA SE OTEVŘOU PO STISKNUTÍ PANIKOVÉ HRAZDY JAK NA AKTIVNÍM, TAK NA PASIVNÍM KŘÍDLE NEZÁVISLE NA SOBĚ. DVEŘE OPATŘENY KONZOLÍ S DVEŘNÍM SAMOZAVÍRAČEM S NASTVITELNOU RYCHLOSTÍ, SÍLOU A ZPOŽDĚNÍM ZAVÍRÁNÍ. AUTOMATICKÉ ZAJIŠTĚNÍ PASIVNÍHO KŘÍDLA. ODEMYKÁNÍ DVEŘÍ SYSTÉMEM GENERÁLNÍHO KLÍČE PRO ZAJIŠTĚNÍ PŘÍSTUPU HASIČSKÝCH JEDNOTEK. POVRCHOVÁ ÚPRAVA: BEZESPÁRÝ POVRCH, PRÁŠKOVÁ VYPALOVANÁ BARVA. STĚNA BUDE OPATŘENA VE VÝŠCE 800 mm A 1400 mm OD PODLAHY VÝRAZNÝM PRUHEM ZE ZNAČEK Z MATNÉ SAMOLEPÍCÍ FÓLIE O ROZMĚRU MIN. 50 x 50 mm (VZDÁLENOST OD SEBE 50 mm) JASNĚ VIDITELNÝMI PROTI POZADÍ. SVĚTLOST DVEŘNÍHO OTVORU: 1400 x 2100 mm ROZMĚR STĚNY: 2550 x 2200 mm						
		P	-	1	-	-	-	1 ks
		L	-	-	-	-	-	-
Z/73	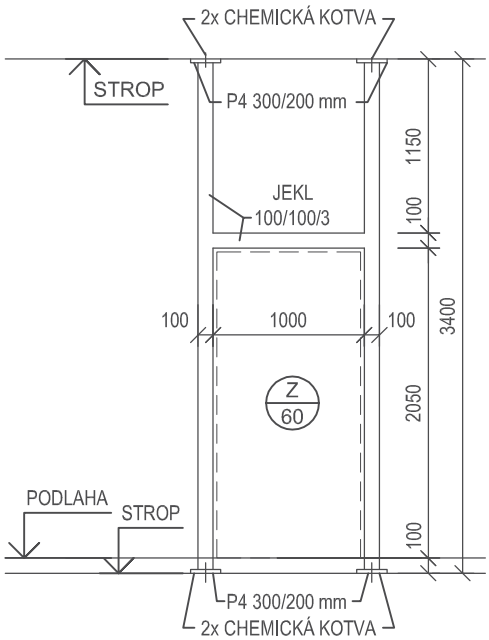	POMOCNÁ OCELOVÁ SVAŘOVANÁ KONSTRUKCE PRO KOTVENÍ HLINÍKOVÝCH DVEŘÍ, OSAZENÁ DO PROSTORU DVOJVRSTVĚ OPLÁŠTĚNÉ SDK PŘÍČKY. VÝROBEK SVAŘEN Z PROFILŮ 100/100/3, KOTVENÍ DO ŽB STROPNÍ DESKY POMOCÍ CHEMICKÝCH KOTEV (CELKEM 8 ks, KOTVY VHODNÉ DO BETONU) PŘES PLECH P4 300/200. PŘESNÉ ROZMĚRY VÝROBKU NUTNO ZKOORDINOVAT S VÝROBKEM Z/60 A POTRUBÍM VZT VEDENÝM NAD PODHLEDEM! POVRCHOVÁ ÚPRAVA: 2x ZÁKLADNÍ PROTIKOROZNÍ NÁTĚR VÝPIS OCELI PRO 1 ks: PROFIL 100/100/3 7,8 bm x 9,22 kg/mb = 71,92 kg PLECH P4 300/200 4 ks x 1,88 kg/ks = 7,52 kg 5% PROŘEZ = 3,97 kg CELKEM = 83,41 kg	-	-	3	-	-	3 ks

PŘED ZAPOČETÍM VÝROBY VŠECH VÝROBKŮ NUTNO PROVÉST SKUTEČNÉ ZAMĚŘENÍ NA STAVBĚ!

VÝROBKY ZÁMEČNICKÉ

OZN.	SCHEMA	POPIS	POČET					
			1PP	1NP	2NP	3NP	4NP	CELK.
Z/74	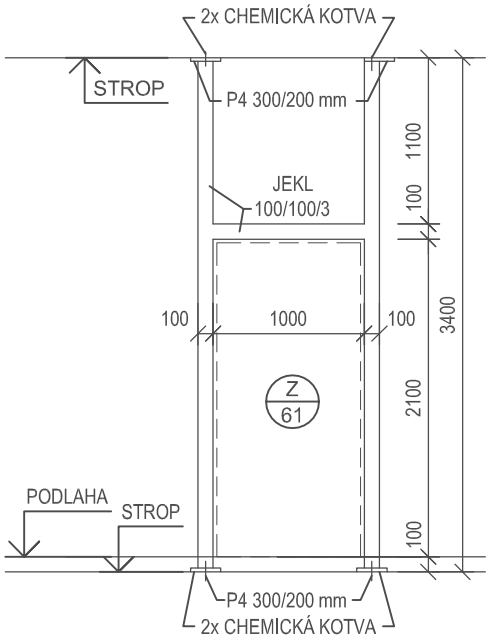	POMOCNÁ OCELOVÁ SVAŘOVANÁ KONSTRUKCE PRO KOTVENÍ HLINÍKOVÝCH DVEŘÍ, OSAZENÁ DO PROSTORU DVOJVRSTVĚ OPLÁŠTĚNÉ SDK PŘÍČKY. VÝROBEK SVAŘEN Z PROFILŮ 100/100/3, KOTVENÍ DO ŽB STROPNÍ DESKY POMOCÍ CHEMICKÝCH KOTEV (CELKEM 8 ks, KOTVY VHODNÉ DO BETONU) PŘES PLECH P4 300/200. PŘESNÉ ROZMĚRY VÝROBKU NUTNO ZKOORDINOVAT S VÝROBKEM Z/61 A POTRUBÍM VZT VEDENÝM NAD PODHLEDEM! POVRCHOVÁ ÚPRAVA: 2x ZÁKLADNÍ PROTIKOROZNÍ NÁTĚR VÝPIS OCELI PRO 1 ks: PROFIL 100/100/3 7,8 bm x 9,22 kg/mb = 71,92 kg PLECH P4 300/200 4 ks x 1,88 kg/ks = 7,52 kg 5% PROŘEZ = 3,97 kg CELKEM = 83,41 kg	-	-	1	-	-	1 ks
Z/75	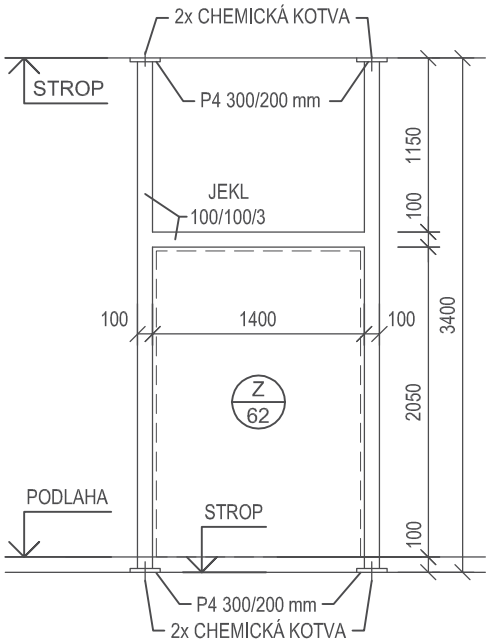	POMOCNÁ OCELOVÁ SVAŘOVANÁ KONSTRUKCE PRO KOTVENÍ HLINÍKOVÝCH DVEŘÍ, OSAZENÁ DO PROSTORU DVOJVRSTVĚ OPLÁŠTĚNÉ SDK PŘÍČKY. VÝROBEK SVAŘEN Z PROFILŮ 100/100/3, KOTVENÍ DO ŽB STROPNÍ DESKY POMOCÍ CHEMICKÝCH KOTEV (CELKEM 8 ks, KOTVY VHODNÉ DO BETONU) PŘES PLECH P4 300/200. PŘESNÉ ROZMĚRY VÝROBKU NUTNO ZKOORDINOVAT S VÝROBKEM Z/62 A POTRUBÍM VZT VEDENÝM NAD PODHLEDEM! POVRCHOVÁ ÚPRAVA: 2x ZÁKLADNÍ PROTIKOROZNÍ NÁTĚR VÝPIS OCELI PRO 1 ks: PROFIL 100/100/3 8,2 bm x 9,22 kg/mb = 75,60 kg PLECH P4 300/200 4 ks x 1,88 kg/ks = 7,52 kg 5% PROŘEZ = 4,16 kg CELKEM = 87,28 kg	-	-	1	-	-	1 ks

PŘED ZAPOČETÍM VÝROBY VŠECH VÝROBKŮ NUTNO PROVÉST SKUTEČNÉ ZAMĚŘENÍ NA STAVBĚ!

VÝROBKY ZÁMEČNICKÉ

OZN.	SCHEMA	POPIS	POČET 1PP	1NP	2NP	3NP	4NP	CELK.
Z/76	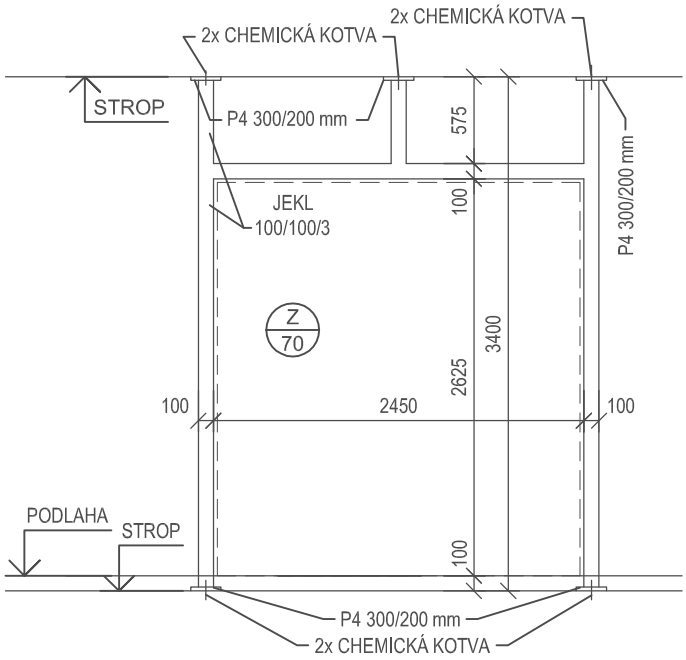	POMOCNÁ OCELOVÁ SVAŘOVANÁ KONSTRUKCE PRO KOTVENÍ HLINÍKOVÉ STĚNY, OSAZENÁ DO PROSTORU DVOJVRSTVĚ OPLÁŠTĚNÉ SDK PŘÍČKY. VÝROBEK SVAŘEN Z PROFILŮ 100/100/3, KOTVENÍ DO ŽB STROPNÍ DESKY POMOCÍ CHEMICKÝCH KOTEV (CELKEM 10 ks, KOTVY VHODNÉ DO BETONU) PŘES PLECH P4 300/200. PŘESNÉ ROZMĚRY VÝROBKU NUTNO ZKOORDINOVAT S VÝROBKEM Z/70 A POTRUBÍM VZT VEDENÝM NAD PODHLEDEM! POVRCHOVÁ ÚPRAVA: 2x ZÁKLADNÍ PROTIKOROZNÍ NÁTĚR VÝPIS OCELI PRO 1 ks: PROFIL 100/100/3 9,9 bm x 9,22 kg/mb = 91,28 kg PLECH P4 300/200 5 ks x 1,88 kg/ks = 9,40 kg 5% PROŘEZ = 5,03 kg CELKEM = 105,71 kg	-	1	-	-	-	1 ks
Z/77	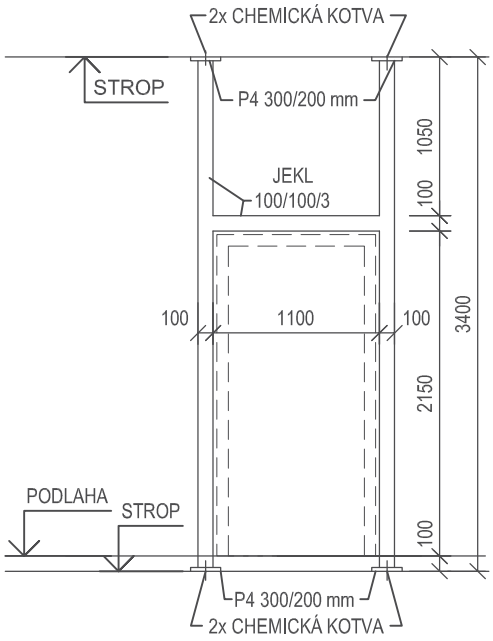	POMOCNÁ OCELOVÁ SVAŘOVANÁ KONSTRUKCE PRO KOTVENÍ POSUVNÝCH DVEŘÍ VESTAVBY OPERAČNÍHO SÁLU, OSAZENÁ DO PROSTORU DVOJVRSTVĚ OPLÁŠTĚNÉ SDK PŘÍČKY. VÝROBEK SVAŘEN Z PROFILŮ 100/100/3, KOTVENÍ DO ŽB STROPNÍ DESKY POMOCÍ CHEMICKÝCH KOTEV (CELKEM 8 ks, KOTVY VHODNÉ DO BETONU) PŘES PLECH P4 300/200. PŘESNÉ ROZMĚRY VÝROBKU NUTNO ZKOORDINOVAT S DODAVATELEM VESTAVBY OS A POTRUBÍM VZT VEDENÝM NAD PODHLEDEM! POVRCHOVÁ ÚPRAVA: 2x ZÁKLADNÍ PROTIKOROZNÍ NÁTĚR VÝPIS OCELI PRO 1 ks: PROFIL 100/100/3 7,9 bm x 9,22 kg/mb = 72,84 kg PLECH P4 300/200 4 ks x 1,88 kg/ks = 7,52 kg 5% PROŘEZ = 4,02 kg CELKEM = 84,38 kg	-	-	2	-	-	2 ks

PŘED ZAPOČETÍM VÝROBY VŠECH VÝROBKŮ NUTNO PROVÉST SKUTEČNÉ ZAMĚŘENÍ NA STAVBĚ!

VÝROBKY ZÁMEČNICKÉ

OZN.	SCHEMA	POPIS	POČET					
			1PP	1NP	2NP	3NP	4NP	CELK.
Z 78	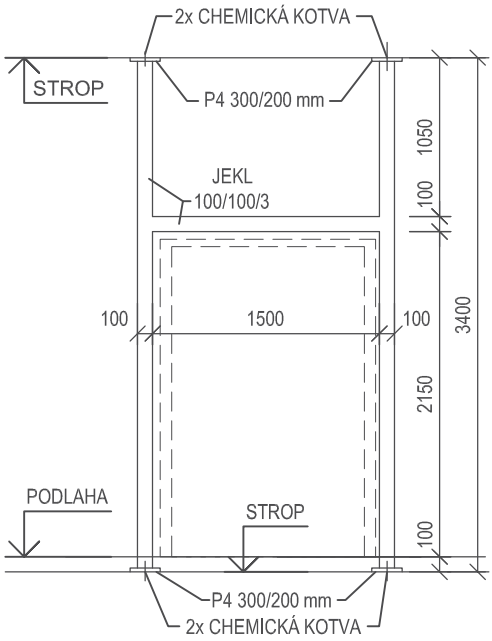	POMOCNÁ OCELOVÁ SVAŘOVANÁ KONSTRUKCE PRO KOTVENÍ POSUVNÝCH DVEŘÍ VESTAVBY OPERAČNÍHO SÁLU, OSAZENÁ DO PROSTORU DVOJVRSTVĚ OPLÁŠTĚNÉ SDK PŘÍČKY. VÝROBEK SVAŘEN Z PROFILŮ 100/100/3, KOTVENÍ DO ŽB STROPNÍ DESKY POMOCÍ CHEMICKÝCH KOTEV (CELKEM 8 ks, KOTVY VHODNÉ DO BETONU) PŘES PLECH P4 300/200. PŘESNÉ ROZMĚRY VÝROBKU NUTNO ZKOORDINOVAT S DODAVATELEM VESTAVBY OS A POTRUBÍM VZT VEDENÝM NAD PODHLEDEM! POVRCHOVÁ ÚPRAVA: 2x ZÁKLADNÍ PROTIKOROZNÍ NÁTĚR VÝPIS OCELI PRO 1 ks: PROFIL 100/100/3 8,3 bm x 9,22 kg/mb = 76,53 kg PLECH P4 300/200 4 ks x 1,88 kg/ks = 7,52 kg 5% PROŘEZ = 4,20 kg CELKEM = 88,25 kg	-	-	1	-	-	1 ks

PŘED ZAPOČETÍM VÝROBY VŠECH VÝROBKŮ NUTNO PROVÉST SKUTEČNÉ ZAMĚŘENÍ NA STAVBĚ!

STANDARDY

VEŠKERÉ OCELOVÉ ZÁRUBNĚ BUDOU DODÁNY SE STEJNĚ ŠIROKÝM PŘEDNÍM A ZADNÍM LEMEM (VIZ DETAIL Č. 1 - SPRÁVNÉ PROVEDENÍ - ROZMĚR "Š").

PŘESNOU ŠÍŘKU ÚSTÍ ZÁRUBNĚ JE NUTNO UPRAVIT DLE SKUTEČNÉ ŠÍŘKY PŘÍČKY TAK, ABY KERAMICKÝ OBKLAD STĚNY BYL PO OSAZENÍ ZÁRUBNĚ ZALÍCOVÁN S OCELOVOU ZÁRUBNÍ (VIZ DETAIL Č. 1 - SPRÁVNÉ PROVEDENÍ). VE STYKU MEZI OBKLADEM A ZÁRUBNÍ NESMÍ VZNIKNOUT ODSKOK, KTERÝ BY BYLO NUTNÉ VYROVNAT NAPŘÍKLAD LEMOVACÍ LIŠTOU (VIZ DETAIL Č. 2 - NEPŘÍPUSTNÉ PROVEDENÍ). V MÍSTNOSTECH, KDE NENÍ KERAMICKÝ OBKLAD, NESMÍ OMÍTKA STĚNY PŘESAHOVAT LEM ZÁRUBNĚ (VIZ DETAIL Č. 2 - NEPŘÍPUSTNÉ PROVEDENÍ).

HORNÍ HRANA KERAMICKÉHO OBKLADU BUDE OPATŘENA KOVOVOU LEMOVACÍ LIŠTOU, KTERÁ BUDE U OBKLADU VÝŠKY 2020 mm LÍCOVAT S HORNÍ HRANOU OCELOVÉ ZÁRUBNĚ (VIZ SCHÉMA Č. 1 - POHLED NA STĚNU). V OSTATNÍCH PŘÍPADECH BUDE HORNÍ HRANOU ZÁRUBNĚ PROBÍHAT VODOROVNÁ SPÁRA OBKLADU.

KERAMICKÝ OBKLAD STĚNY PROVÉST TAK, ABY U HORNÍ HRANY OCELOVÉ ZÁRUBNĚ VYŠEL CELÝ FORMÁT OBKLADU (VIZ SCHÉMA Č. 1 - POHLED NA STĚNU). DOŘEZY PROVÁDĚT NAD PODLAHOVOU KRYTINOU (VIZ SCHÉMA Č. 1 - POHLED NA STĚNU).

V PŘÍPADĚ NEJASNOSTÍ KONTAKTOVAT PROJEKTANTA.

DETAIL Č. 1 - SPRÁVNÉ PROVEDENÍ

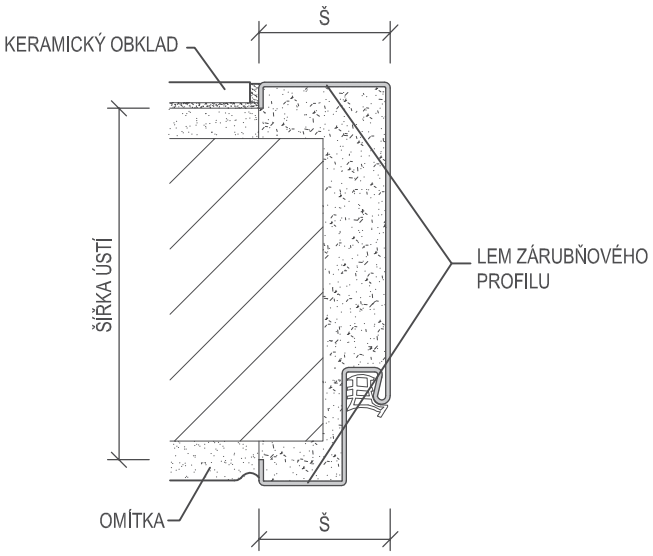

DETAIL Č. 2 - NEPŘÍPUSTNÉ PROVEDENÍ

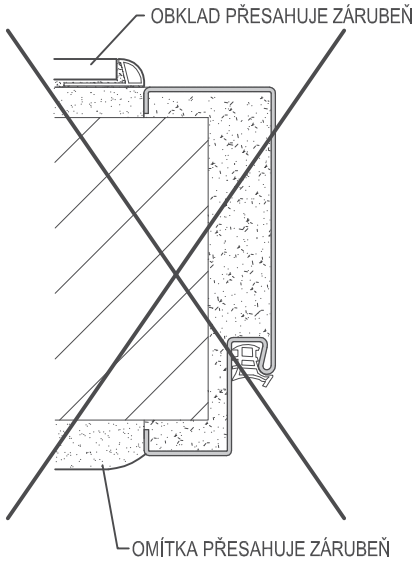

SCHÉMA Č. 1 - POHLED NA STĚNU

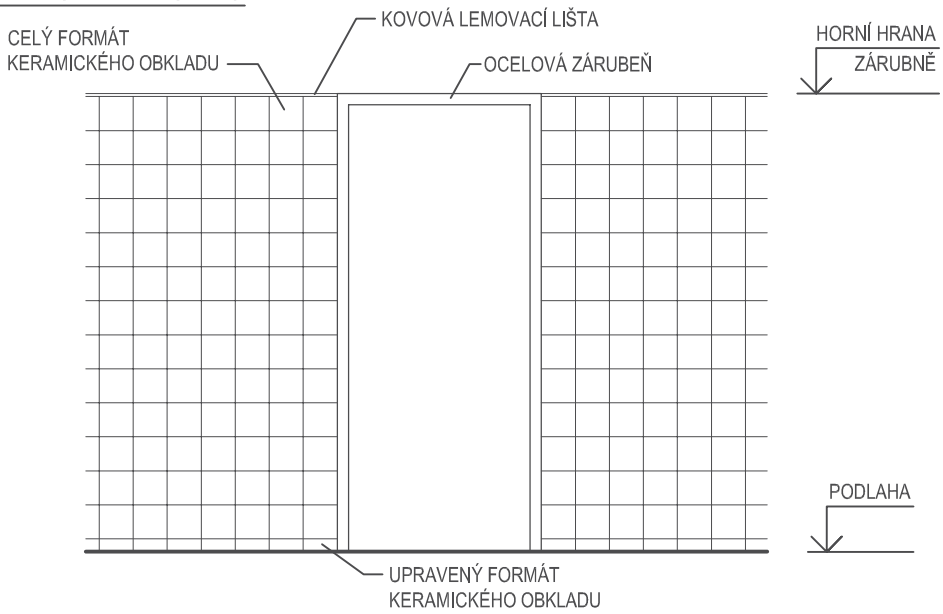

PŘED ZAPOČETÍM VÝROBY VŠECH VÝROBKŮ NUTNO PROVÉST SKUTEČNÉ ZAMĚŘENÍ NA STAVBĚ!

VÝROBKY ZÁMEČNICKÉ - ZÁRUBNĚ

OZN.	SCHEMA	POPIS		POČET 1PP	1NP	2NP	3NP	4NP	CELK.
T 2, T 3, T 4	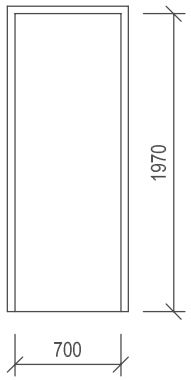	ZÁRUBEŇ OCELOVÁ ZE ŽÁROVĚ POZINKOVANÉHO PLECHU, PRO DVEŘE JEDNOKŘÍDLOVÉ, OTVÍRAVÉ, DŘEVĚNÉ, DODÁVKA VČETNĚ TĚSNĚNÍ DO DRÁŽKY A DVEŘNÍCH ZÁVĚSŮ. POVRCHOVÁ ÚPRAVA: ZÁKLADNÍ NÁTĚR + 2x HORNÍ EMAIL. ROZMĚR DVEŘÍ: 700 x 1970 mm							
		TL. 100 mm, DO ZDIVA	P	4	-	-	-	-	4 ks
			L	1	-	-	-	-	1 ks
		TL. 150 mm, DO ZDIVA	P	-	-	2	1	-	3 ks
			L	-	-	1	2	-	3 ks
		TL. 100 mm, DO SDK PŘÍČKY	P	-	3	-	1	-	4 ks
			L	-	2	3	2	-	7 ks
		TL. 150 mm, DO SDK PŘÍČKY	P	-	6	3	-	-	9 ks
			L	-	3	1	1	-	5 ks
T 5, T 6, T 7, T 8, T 9, T 10	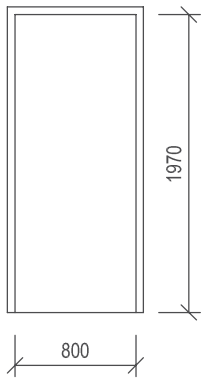	ZÁRUBEŇ OCELOVÁ ZE ŽÁROVĚ POZINKOVANÉHO PLECHU, PRO DVEŘE JEDNOKŘÍDLOVÉ, OTVÍRAVÉ, DŘEVĚNÉ, DODÁVKA VČETNĚ TĚSNĚNÍ DO DRÁŽKY A DVEŘNÍCH ZÁVĚSŮ. POVRCHOVÁ ÚPRAVA: ZÁKLADNÍ NÁTĚR + 2x HORNÍ EMAIL. ROZMĚR DVEŘÍ: 800 x 1970 mm							
		TL. 100 mm, DO ZDIVA	P	-	-	-	-	-	-
			L	-	-	-	-	-	-
		TL. 150 mm, DO ZDIVA	P	4	-	5	4	-	13 ks
			L	8	-	5	-	-	13 ks
		TL. 100 mm, DO SDK PŘÍČKY	P	-	-	-	-	-	-
			L	-	-	-	-	-	-
		TL. 150 mm, DO SDK PŘÍČKY	P	-	5	8	4	-	17 ks
			L	-	6	8	1	-	15 ks
T 11	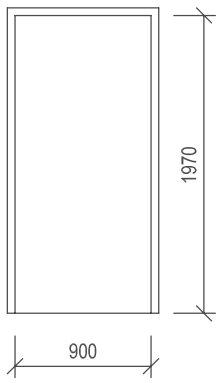	ZÁRUBEŇ OCELOVÁ ZE ŽÁROVĚ POZINKOVANÉHO PLECHU, PRO DVEŘE JEDNOKŘÍDLOVÉ, OTVÍRAVÉ, DŘEVĚNÉ, DODÁVKA VČETNĚ TĚSNĚNÍ DO DRÁŽKY A DVEŘNÍCH ZÁVĚSŮ. POVRCHOVÁ ÚPRAVA: ZÁKLADNÍ NÁTĚR + 2x HORNÍ EMAIL. ROZMĚR DVEŘÍ: 900 x 1970 mm							
		TL. 100 mm, DO ZDIVA	P	-	-	-	-	-	-
			L	-	-	-	-	-	-
		TL. 150 mm, DO ZDIVA	P	-	-	1	-	-	1 ks
			L	-	-	1	-	-	1 ks
		TL. 100 mm, DO SDK PŘÍČKY	P	-	-	-	-	-	-
			L	-	-	-	-	-	-
		TL. 150 mm, DO SDK PŘÍČKY	P	-	-	-	-	-	-
			L	-	-	-	-	-	-

PŘED ZAPOČETÍM VÝROBY VŠECH VÝROBKŮ NUTNO PROVÉST SKUTEČNÉ ZAMĚŘENÍ NA STAVBĚ!

VÝROBKY ZÁMEČNICKÉ - ZÁRUBNĚ

OZN.	SCHEMA	POPIS		POČET 1PP	1NP	2NP	3NP	4NP	CELK.
T 12, T 13, T 14, T 15	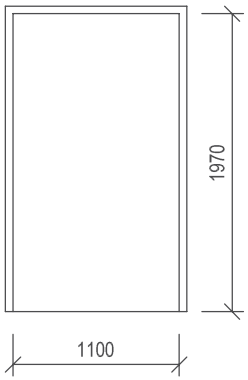	ZÁRUBEŇ OCELOVÁ ZE ŽÁROVĚ POZINKOVANÉHO PLECHU, PRO DVEŘE JEDNOKŘÍDLOVÉ, OTVÍRAVÉ, DŘEVĚNÉ, DODÁVKA VČETNĚ TĚSNĚNÍ DO DRÁŽKY A DVEŘNÍCH ZÁVĚSŮ. POVRCHOVÁ ÚPRAVA: ZÁKLADNÍ NÁTĚR + 2x HORNÍ EMAIL. ROZMĚR DVEŘÍ: 1100 x 1970 mm							
		TL. 100 mm, DO ZDIVA	P	-	-	-	-	-	-
			L	-	-	-	-	-	-
		TL. 150 mm, DO ZDIVA	P	-	-	1	4	-	5 ks
			L	1	-	3	4	-	8 ks
		TL. 100 mm, DO SDK PŘÍČKY	P	-	-	-	-	-	-
			L	-	-	-	-	-	-
		TL. 150 mm, DO SDK PŘÍČKY	P	-	4	1	-	-	5 ks
			L	-	4	1	-	-	5 ks
T 16	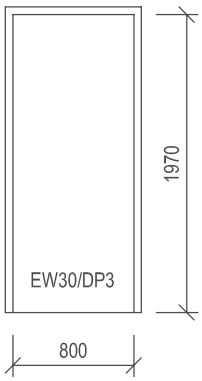	ZÁRUBEŇ OCELOVÁ ZE ŽÁROVĚ POZINKOVANÉHO PLECHU, PRO DVEŘE JEDNOKŘÍDLOVÉ, OTVÍRAVÉ, DŘEVĚNÉ, S POŽÁRNÍ ODOLNOSTÍ. DODÁVKA VČETNĚ TĚSNĚNÍ DO DRÁŽKY A DVEŘNÍCH ZÁVĚSŮ. SPOLEČNĚ S DVEŘNÍM KŘÍDLEM MUSÍ JAKO CELEK SPLŇOVAT POŽADAVEK NA POŽÁRNÍ ODOLNOST EW30/DP3. POVRCHOVÁ ÚPRAVA: ZÁKLADNÍ NÁTĚR + 2x HORNÍ EMAIL. ROZMĚR DVEŘÍ: 800 x 1970 mm							
		TL. 100 mm, DO ZDIVA	P	-	-	-	-	-	-
			L	-	-	-	-	-	-
		TL. 150 mm, DO ZDIVA	P	1	-	-	-	-	1 ks
			L	1	-	-	-	-	1 ks
		TL. 100 mm, DO SDK PŘÍČKY	P	-	-	-	-	-	-
			L	-	-	-	-	-	-
		TL. 150 mm, DO SDK PŘÍČKY	P	-	-	-	-	-	-
			L	-	-	-	-	-	-
T 17, T 20	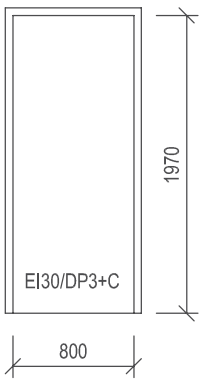	ZÁRUBEŇ OCELOVÁ ZE ŽÁROVĚ POZINKOVANÉHO PLECHU, PRO DVEŘE JEDNOKŘÍDLOVÉ, OTVÍRAVÉ, DŘEVĚNÉ, S POŽÁRNÍ ODOLNOSTÍ. DODÁVKA VČETNĚ TĚSNĚNÍ DO DRÁŽKY A DVEŘNÍCH ZÁVĚSŮ. SPOLEČNĚ S DVEŘNÍM KŘÍDLEM MUSÍ JAKO CELEK SPLŇOVAT POŽADAVEK NA POŽÁRNÍ ODOLNOST EI30/DP3+C. POVRCHOVÁ ÚPRAVA: ZÁKLADNÍ NÁTĚR + 2x HORNÍ EMAIL. ROZMĚR DVEŘÍ: 800 x 1970 mm							
		TL. 100 mm, DO ZDIVA	P	-	-	-	-	-	-
			L	-	-	-	-	-	-
		TL. 150 mm, DO ZDIVA	P	-	-	-	3	-	3 ks
			L	-	-	-	3	-	3 ks
		TL. 100 mm, DO SDK PŘÍČKY	P	-	-	-	-	-	-
			L	-	-	-	-	-	-
		TL. 150 mm, DO SDK PŘÍČKY	P	-	-	-	-	-	-
			L	-	-	-	-	-	-

PŘED ZAPOČETÍM VÝROBY VŠECH VÝROBKŮ NUTNO PROVÉST SKUTEČNÉ ZAMĚŘENÍ NA STAVBĚ!

VÝROBKY ZÁMEČNICKÉ - ZÁRUBNĚ

OZN.	SCHEMA	POPIS		POČET 1PP	1NP	2NP	3NP	4NP	CELK.
T 18	EI15/DP3-S_{200}+C 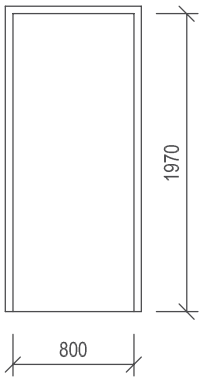	ZÁRUBEŇ OCELOVÁ ZE ŽÁROVĚ POZINKOVANÉHO PLECHU, PRO DVEŘE JEDNOKŘÍDLOVÉ, OTVÍRAVÉ, DŘEVĚNÉ, S POŽÁRNÍ ODOLNOSTÍ. DODÁVKA VČETNĚ TĚSNĚNÍ DO DRÁŽKY A DVEŘNÍCH ZÁVĚSŮ. SPOLEČNĚ S DVEŘNÍM KŘÍDLEM MUSÍ JAKO CELEK SPLŇOVAT POŽADAVEK NA POŽÁRNÍ ODOLNOST EI15/DP3-S_{200}+C. POVRCHOVÁ ÚPRAVA: ZÁKLADNÍ NÁTĚR + 2x HORNÍ EMAIL. ROZMĚR DVEŘÍ: 800 x 1970 mm							
		TL. 100 mm, DO ZDIVA	P	-	-	-	-	-	-
			L	-	-	-	-	-	-
		TL. 150 mm, DO ZDIVA	P	-	-	-	-	1	1 ks
			L	-	-	-	-	-	-
		TL. 100 mm, DO SDK PŘÍČKY	P	-	-	-	-	-	-
			L	-	-	-	-	-	-
		TL. 150 mm, DO SDK PŘÍČKY	P	-	-	-	-	-	-
			L	-	-	-	-	-	-
T 19	EI30/DP3-S_{200}+C 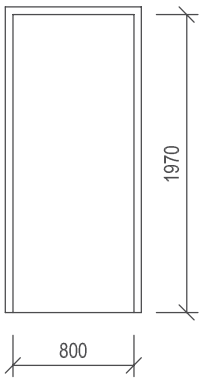	ZÁRUBEŇ OCELOVÁ ZE ŽÁROVĚ POZINKOVANÉHO PLECHU, PRO DVEŘE JEDNOKŘÍDLOVÉ, OTVÍRAVÉ, DŘEVĚNÉ, S POŽÁRNÍ ODOLNOSTÍ. DODÁVKA VČETNĚ TĚSNĚNÍ DO DRÁŽKY A DVEŘNÍCH ZÁVĚSŮ. SPOLEČNĚ S DVEŘNÍM KŘÍDLEM MUSÍ JAKO CELEK SPLŇOVAT POŽADAVEK NA POŽÁRNÍ ODOLNOST EI30/DP3-S_{200}+C. POVRCHOVÁ ÚPRAVA: ZÁKLADNÍ NÁTĚR + 2x HORNÍ EMAIL. ROZMĚR DVEŘÍ: 800 x 1970 mm							
		TL. 100 mm, DO ZDIVA	P	-	-	-	1	-	1 ks
			L	-	-	1	-	-	1 ks
		TL. 150 mm, DO ZDIVA	P	-	-	-	-	-	-
			L	-	-	-	-	-	-
		TL. 100 mm, DO SDK PŘÍČKY	P	-	-	-	-	-	-
			L	-	-	-	-	-	-
		TL. 150 mm, DO SDK PŘÍČKY	P	-	-	-	-	-	-
			L	-	-	-	-	-	-
T 21	EI30/DP3-S_{200}+C 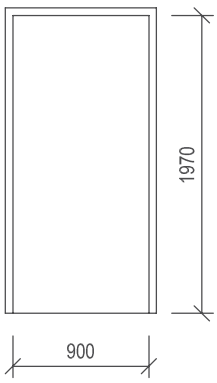	ZÁRUBEŇ OCELOVÁ ZE ŽÁROVĚ POZINKOVANÉHO PLECHU, PRO DVEŘE JEDNOKŘÍDLOVÉ, OTVÍRAVÉ, DŘEVĚNÉ, S POŽÁRNÍ ODOLNOSTÍ. DODÁVKA VČETNĚ TĚSNĚNÍ DO DRÁŽKY A DVEŘNÍCH ZÁVĚSŮ. SPOLEČNĚ S DVEŘNÍM KŘÍDLEM MUSÍ JAKO CELEK SPLŇOVAT POŽADAVEK NA POŽÁRNÍ ODOLNOST EI30/DP3-S_{200}+C. POVRCHOVÁ ÚPRAVA: ZÁKLADNÍ NÁTĚR + 2x HORNÍ EMAIL. ROZMĚR DVEŘÍ: 900 x 1970 mm							
		TL. 100 mm, DO ZDIVA	P	-	-	-	-	-	-
			L	-	-	-	-	-	-
		TL. 150 mm, DO ZDIVA	P	-	-	-	-	-	-
			L	2	-	-	-	-	2 ks
		TL. 100 mm, DO SDK PŘÍČKY	P	-	-	-	-	-	-
			L	-	-	-	-	-	-
		TL. 150 mm, DO SDK PŘÍČKY	P	-	-	-	-	-	-
			L	-	-	-	-	-	-

PŘED ZAPOČETÍM VÝROBY VŠECH VÝROBKŮ NUTNO PROVÉST SKUTEČNÉ ZAMĚŘENÍ NA STAVBĚ!

VÝROBKY ZÁMEČNICKÉ - ZÁRUBNĚ

OZN.	SCHEMA	POPIS		POČET 1PP	1NP	2NP	3NP	4NP	CELK.
T 22	EI15/DP3-S_{200}+C 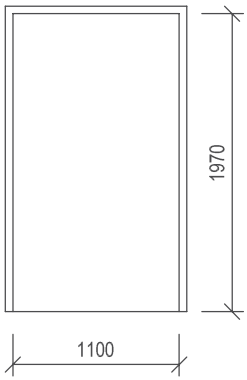	ZÁRUBEŇ OCELOVÁ ZE ŽÁROVĚ POZINKOVANÉHO PLECHU, PRO DVEŘE JEDNOKŘÍDLOVÉ, OTVÍRAVÉ, DŘEVĚNÉ, S POŽÁRNÍ ODOLNOSTÍ. DODÁVKA VČETNĚ TĚSNĚNÍ DO DRÁŽKY A DVEŘNÍCH ZÁVĚSŮ. SPOLEČNĚ S DVEŘNÍM KŘÍDLEM MUSÍ JAKO CELEK SPLŇOVAT POŽADAVEK NA POŽÁRNÍ ODOLNOST EI15/DP3-S_{200}+C. POVRCHOVÁ ÚPRAVA: ZÁKLADNÍ NÁTĚR + 2x HORNÍ EMAIL. ROZMĚR DVEŘÍ: 1100 x 1970 mm							
		TL. 100 mm, DO ZDIVA	P	-	-	-	-	-	-
			L	-	-	-	-	-	-
		TL. 150 mm, DO ZDIVA	P	-	-	-	-	1	1 ks
			L	-	-	-	-	-	-
		TL. 100 mm, DO SDK PŘÍČKY	P	-	-	-	-	-	-
			L	-	-	-	-	-	-
		TL. 150 mm, DO SDK PŘÍČKY	P	-	-	-	-	-	-
			L	-	-	-	-	-	-
T 23	EW30/DP3 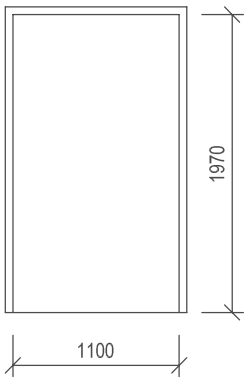	ZÁRUBEŇ OCELOVÁ ZE ŽÁROVĚ POZINKOVANÉHO PLECHU, PRO DVEŘE JEDNOKŘÍDLOVÉ, OTVÍRAVÉ, DŘEVĚNÉ, S POŽÁRNÍ ODOLNOSTÍ. DODÁVKA VČETNĚ TĚSNĚNÍ DO DRÁŽKY A DVEŘNÍCH ZÁVĚSŮ. SPOLEČNĚ S DVEŘNÍM KŘÍDLEM MUSÍ JAKO CELEK SPLŇOVAT POŽADAVEK NA POŽÁRNÍ ODOLNOST EW30/DP3. POVRCHOVÁ ÚPRAVA: ZÁKLADNÍ NÁTĚR + 2x HORNÍ EMAIL. ROZMĚR DVEŘÍ: 1100 x 1970 mm							
		TL. 100 mm, DO ZDIVA	P	-	-	-	-	-	-
			L	-	-	-	-	-	-
		TL. 150 mm, DO ZDIVA	P	2	-	-	-	-	2 ks
			L	1	-	-	-	-	1 ks
		TL. 100 mm, DO SDK PŘÍČKY	P	-	-	-	-	-	-
			L	-	-	-	-	-	-
		TL. 150 mm, DO SDK PŘÍČKY	P	-	-	-	-	-	-
			L	-	-	-	-	-	-
T 24 T 25	EI30/DP3-S_{200}+C 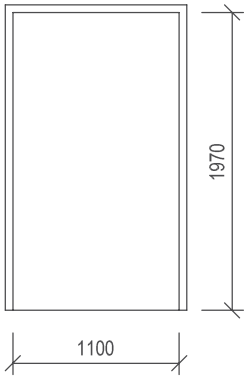	ZÁRUBEŇ OCELOVÁ ZE ŽÁROVĚ POZINKOVANÉHO PLECHU, PRO DVEŘE JEDNOKŘÍDLOVÉ, OTVÍRAVÉ, DŘEVĚNÉ, S POŽÁRNÍ ODOLNOSTÍ. DODÁVKA VČETNĚ TĚSNĚNÍ DO DRÁŽKY A DVEŘNÍCH ZÁVĚSŮ. SPOLEČNĚ S DVEŘNÍM KŘÍDLEM MUSÍ JAKO CELEK SPLŇOVAT POŽADAVEK NA POŽÁRNÍ ODOLNOST EI30/DP3-S_{200}+C. POVRCHOVÁ ÚPRAVA: ZÁKLADNÍ NÁTĚR + 2x HORNÍ EMAIL. ROZMĚR DVEŘÍ: 1100 x 1970 mm							
		TL. 100 mm, DO ZDIVA	P	-	-	-	-	-	-
			L	-	-	-	-	-	-
		TL. 150 mm, DO ZDIVA	P	2	-	-	-	-	2 ks
			L	-	-	-	-	-	-
		TL. 100 mm, DO SDK PŘÍČKY	P	-	-	-	-	-	-
			L	-	-	-	-	-	-
		TL. 150 mm, DO SDK PŘÍČKY	P	-	-	-	-	-	-
			L	-	-	-	-	-	-

PŘED ZAPOČETÍM VÝROBY VŠECH VÝROBKŮ NUTNO PROVÉST SKUTEČNÉ ZAMĚŘENÍ NA STAVBĚ!

VÝROBKY ZÁMEČNICKÉ - ZÁRUBNĚ

OZN.	SCHEMA	POPIS		POČET 1PP	1NP	2NP	3NP	4NP	CELK.
T 26	EI30/DP3+C 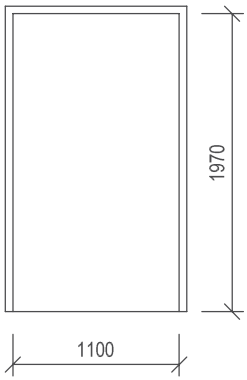	ZÁRUBEŇ OCELOVÁ ZE ŽÁROVĚ POZINKOVANÉHO PLECHU, PRO DVEŘE JEDNOKŘÍDLOVÉ, OTVÍRAVÉ, DŘEVĚNÉ, S POŽÁRNÍ ODOLNOSTÍ. DODÁVKA VČETNĚ TĚSNĚNÍ DO DRÁŽKY A DVEŘNÍCH ZÁVĚSŮ. SPOLEČNĚ S DVEŘNÍM KŘÍDLEM MUSÍ JAKO CELEK SPLŇOVAT POŽADAVEK NA POŽÁRNÍ ODOLNOST EI30/DP3+C. POVRCHOVÁ ÚPRAVA: ZÁKLADNÍ NÁTĚR + 2x HORNÍ EMAIL. ROZMĚR DVEŘÍ: 1100 x 1970 mm							
		TL. 100 mm, DO ZDIVA	P	-	-	-	-	-	-
			L	-	-	-	-	-	-
		TL. 150 mm, DO ZDIVA	P	-	-	-	2	-	2 ks
			L	-	-	-	-	-	-
		TL. 100 mm, DO SDK PŘÍČKY	P	-	-	-	-	-	-
			L	-	-	-	-	-	-
		TL. 150 mm, DO SDK PŘÍČKY	P	-	-	-	-	-	-
			L	-	-	-	-	-	-
T 27	EI30/DP3-S_{200}+C 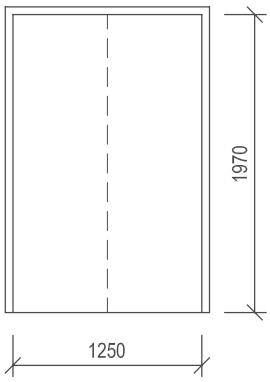	ZÁRUBEŇ OCELOVÁ ZE ŽÁROVĚ POZINKOVANÉHO PLECHU, PRO DVEŘE DVOUKŘÍDLOVÉ, OTVÍRAVÉ, DŘEVĚNÉ, S POŽÁRNÍ ODOLNOSTÍ. DODÁVKA VČETNĚ TĚSNĚNÍ DO DRÁŽKY A DVEŘNÍCH ZÁVĚSŮ. SPOLEČNĚ S DVEŘNÍM KŘÍDLEM MUSÍ JAKO CELEK SPLŇOVAT POŽADAVEK NA POŽÁRNÍ ODOLNOST EI30/DP3-S_{200}+C. POVRCHOVÁ ÚPRAVA: ZÁKLADNÍ NÁTĚR + 2x HORNÍ EMAIL. ROZMĚR DVEŘÍ: 1250 x 1970 mm							
		TL. 100 mm, DO ZDIVA	P	-	-	-	-	-	-
			L	-	-	-	-	-	-
		TL. 150 mm, DO ZDIVA	P	-	-	-	-	-	-
			L	1	-	-	-	-	1 ks
		TL. 100 mm, DO SDK PŘÍČKY	P	-	-	-	-	-	-
			L	-	-	-	-	-	-
		TL. 150 mm, DO SDK PŘÍČKY	P	-	-	-	-	-	-
			L	-	-	-	-	-	-
T 28	EI30/DP3-S_{200}+C 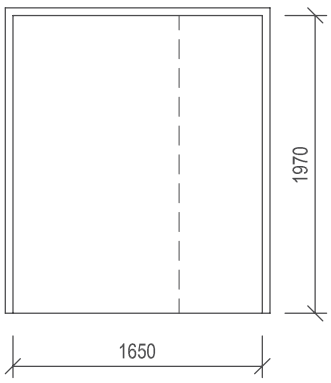	ZÁRUBEŇ OCELOVÁ ZE ŽÁROVĚ POZINKOVANÉHO PLECHU, PRO DVEŘE DVOUKŘÍDLOVÉ, OTVÍRAVÉ, DŘEVĚNÉ, S POŽÁRNÍ ODOLNOSTÍ. DODÁVKA VČETNĚ TĚSNĚNÍ DO DRÁŽKY A DVEŘNÍCH ZÁVĚSŮ. SPOLEČNĚ S DVEŘNÍM KŘÍDLEM MUSÍ JAKO CELEK SPLŇOVAT POŽADAVEK NA POŽÁRNÍ ODOLNOST EI30/DP3-S_{200}+C. POVRCHOVÁ ÚPRAVA: ZÁKLADNÍ NÁTĚR + 2x HORNÍ EMAIL. ROZMĚR DVEŘÍ: 1650 x 1970 mm							
		TL. 100 mm, DO ZDIVA	P	-	-	-	-	-	-
			L	-	-	-	-	-	-
		TL. 150 mm, DO ZDIVA	P	1	-	-	-	-	1 ks
			L	-	-	-	-	-	-
		TL. 100 mm, DO SDK PŘÍČKY	P	-	-	-	-	-	-
			L	-	-	-	-	-	-
		TL. 150 mm, DO SDK PŘÍČKY	P	-	-	-	-	-	-
			L	-	-	-	-	-	-

PŘED ZAPOČETÍM VÝROBY VŠECH VÝROBKŮ NUTNO PROVÉST SKUTEČNÉ ZAMĚŘENÍ NA STAVBĚ!

VÝROBKY

PLASTOVÉ

VÝROBKY PLASTOVÉ

OZN.	SCHÉMA	POPIS	POČET					
			1PP	1NP	2NP	3NP	4NP	CELK.
P/1	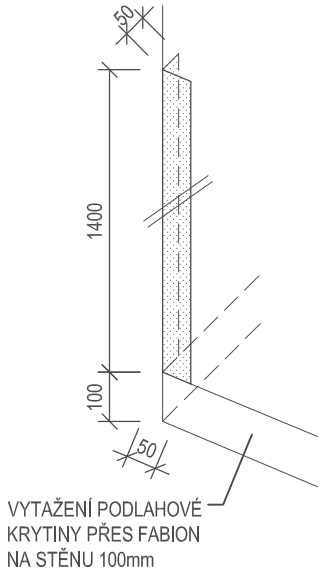	OCHRANNÉ NÁRAZUVZDORNÉ KRYTY ROHŮ Z PLASTOVÝCH PROFILŮ TL. min. 1,5 mm, Z NÁRAZUVZDORNÉHO JEMNĚ STRUKTUROVANÉHO MATNÉHO CELOPROBARVENÉHO MATERIÁLU NA BÁZI AKRYLVINYLOVÉ PRYSKYŘICE, STABILNÍHO PROTI UV ZÁŘENÍ, STÁLOBAREVNÉHO, MATNÉHO, OMYVATELNÉHO, DEZINFIKOVATELNÉHO. TŘÍDA REAKCE NA OHEŇ, KLASIFIKACE VÝVINU KOUŘE A PLAMENNĚ HOŘÍCÍCH ČÁSTIC B-s1-d0 DLE EN 13501-1. CELOPLOŠNĚ LEPIT (ROH STĚNY POD ÚHLEM 90°). OSAZENÍ 100 mm NAD ČISTOU PODLAHOU (NAD VYTAŽENÍM PVC, NEBO KERAMICKÝM SOKLEM). DÉLKA: 1400 mm	6	60	45	44	-	155 ks
P/2	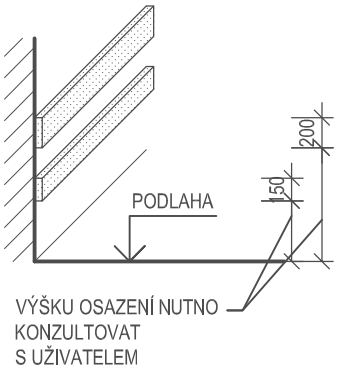	OCHRANNÝ PÁS STĚNY VE DVOU ÚROVNÍCH Z NÁRAZUVZDORNÉHO JEMNĚ STRUKTUROVANÉHO MATNÉHO CELOPROBARVENÉHO MATERIÁLU NA BÁZI AKRYLVINYLOVÉ PRYSKYŘICE, STABILNÍHO PROTI UV ZÁŘENÍ, STÁLOBAREVNÉHO, MATNÉHO, OMYVATELNÉHO, DEZINFIKOVATELNÉHO. TŘÍDA REAKCE NA OHEŇ, KLASIFIKACE VÝVINU KOUŘE A PLAMENNĚ HOŘÍCÍCH ČÁSTIC B-s1-d0 DLE EN 13501-1. CELOPLOŠNĚ LEPIT. TLOUŠŤKA MATERIÁLU min. 1,5 mm. VÝŠKU OSAZENÍ KONZULTOVAT S UŽIVATELEM.						
		ŠÍŘKA: 150 mm	-	132	120	115	-	367 bm
		ŠÍŘKA: 200 mm	-	132	120	115	-	367 bm

PŘED ZAPOČETÍM VÝROBY VŠECH VÝROBKŮ NUTNO PROVÉST SKUTEČNÉ ZAMĚŘENÍ NA STAVBĚ!

VÝROBKY PLASTOVÉ

OZN.	SCHÉMA	POPIS		POČET 1PP	1NP	2NP	3NP	4NP	CELK.
P/3	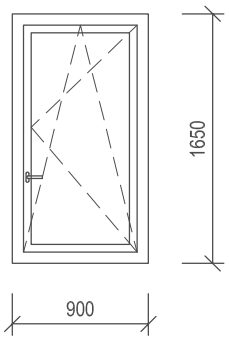	PLASTOVÉ OKNO VNĚJŠÍ JEDNOKŘÍDLOVÉ, OTEVÍRAVÉ A SKLÁPĚCÍ, OKENNÍ PROFILY VÍCEKOMOROVÉ S OCELOVÝMI VÝZTUHAMI A SYSTÉMEM VÍCESTUPŇOVÉHO CELOOBVODOVÉHO TĚSNĚNÍ. ZASKLENÍ OKNA IZOLAČNÍM DVOJSKLEM ČIRÝM, S TEPLÝM DISTANČNÍM RÁMEČKEM ZE SPECIÁLNÍ HMOTY OBOHACENÉ O SKLENĚNÁ VLÁKNA, TĚSNĚNÍ SKEL V BARVĚ BÍLÉ. SOUČINITEL PROSTUPU TEPLA CELÉHO OKNA Uw≤1,0 $W.m^{-2}.K^{-1}$, SKUPINA ZATÍŽITELNOSTI PROTI DEŠTI C, TŘÍDA ZVUKOVÉ IZOLACE MIN. 3 (35-39dB). KOVÁNÍ: SYSTÉMOVÉ CELOOBVODOVÉ OTEVÍRAVÉ A SKLOPNÉ KOVÁNÍ S OVLÁDÁNÍM VENTILACE, KLIKY HLINÍKOVÉ V BARVĚ BÍLÉ (UMÍSTĚNÍ VE SPODNÍ TŘETINĚ VÝŠKY OKNA). KŘÍDLA BUDOU VYBAVENA MIKROVENTILACÍ, MECHANISMEM VÍCEPOLOHOVÉHO VĚTRÁNÍ, OMEZOVAČEM OTEVÍRÁNÍ S BRZDOU VE ZVOLENÉ POLOZE A POJISTKOU CHYBNÉ MANIPULACE ZABRAŇUJÍCÍ VYKLOPENÍ KŘÍDLA VE CHVÍLI, KDY JE OTEVŘENÉ. BARVA: OBOUSTRANNĚ BARVA BÍLÁ. POZNÁMKA: SOUČÁSTÍ DODÁVKY BUDE ZATEPLENÍ PŘIPOJOVACÍCH SPAR A JEJICH DOTĚSNĚNÍ ZEVNITŘ PAROTĚSNOU PÁSKOU, ZVENKU DIFÚZNĚ OTEVŘENOU PÁSKOU. ROZMĚR: 900 x 1650 mm	P	-	1	-	-	-	1 ks
			L	-	-	1	-	-	1 ks
P/4	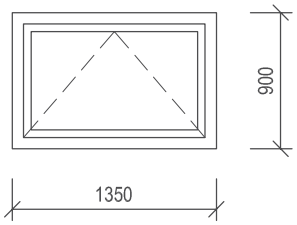	PLASTOVÉ OKNO VNĚJŠÍ JEDNOKŘÍDLOVÉ, SKLÁPĚCÍ, OVLÁDANÉ PÁKOVÝM UZÁVĚREM, OKENNÍ PROFILY VÍCEKOMOROVÉ S OCELOVÝMI VÝZTUHAMI A SYSTÉMEM VÍCESTUPŇOVÉHO CELOOBVODOVÉHO TĚSNĚNÍ. ZASKLENÍ OKNA IZOLAČNÍM DVOJSKLEM ČIRÝM, S TEPLÝM DISTANČNÍM RÁMEČKEM ZE SPECIÁLNÍ HMOTY OBOHACENÉ O SKLENĚNÁ VLÁKNA, TĚSNĚNÍ SKEL V BARVĚ BÍLÉ. SOUČINITEL PROSTUPU TEPLA CELÉHO OKNA Uw≤1,0 $W.m^{-2}.K^{-1}$, SKUPINA ZATÍŽITELNOSTI PROTI DEŠTI C, TŘÍDA ZVUKOVÉ IZOLACE MIN. 3 (35-39dB). KOVÁNÍ: SYSTÉMOVÉ CELOOBVODOVÉ SKLOPNÉ S PÁKOVÝM UZÁVĚREM. BARVA: OBOUSTRANNĚ BARVA BÍLÁ. POZNÁMKA: SOUČÁSTÍ DODÁVKY BUDE ZATEPLENÍ PŘIPOJOVACÍCH SPAR A JEJICH DOTĚSNĚNÍ ZEVNITŘ PAROTĚSNOU PÁSKOU, ZVENKU DIFÚZNĚ OTEVŘENOU PÁSKOU. ROZMĚR: 1350 x 900 mm		-	1	-	-	-	1 ks

PŘED ZAPOČETÍM VÝROBY VŠECH VÝROBKŮ NUTNO PROVÉST SKUTEČNÉ ZAMĚŘENÍ NA STAVBĚ!

VÝROBKY PLASTOVÉ

OZN.	SCHÉMA	POPIS		POČET 1PP	1NP	2NP	3NP	4NP	CELK.
P/5	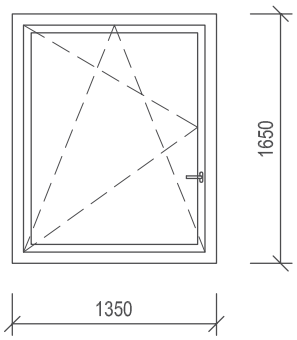	PLASTOVÉ OKNO VNĚJŠÍ JEDNOKŘÍDLOVÉ, OTEVÍRAVÉ A SKLÁPĚCÍ, OKENNÍ PROFILY VÍCEKOMOROVÉ S OCELOVÝMI VÝZTUHAMI A SYSTÉMEM VÍCESTUPŇOVÉHO CELOOBVODOVÉHO TĚSNĚNÍ. ZASKLENÍ OKNA IZOLAČNÍM DVOJSKLEM ČIRÝM, S TEPLÝM DISTANČNÍM RÁMEČKEM ZE SPECIÁLNÍ HMOTY OBOHACENÉ O SKLENĚNÁ VLÁKNA, TĚSNĚNÍ SKEL V BARVĚ BÍLÉ. SOUČINITEL PROSTUPU TEPLA CELÉHO OKNA Uw≤1,0 $W.m^{-2}.K^{-1}$, SKUPINA ZATÍŽITELNOSTI PROTI DEŠTI C, TŘÍDA ZVUKOVÉ IZOLACE MIN. 3 (35-39dB). KOVÁNÍ: SYSTÉMOVÉ CELOOBVODOVÉ OTEVÍRAVÉ A SKLOPNÉ KOVÁNÍ S OVLÁDÁNÍM VENTILACE, KLIKY HLINÍKOVÉ V BARVĚ BÍLÉ (UMÍSTĚNÍ VE SPODNÍ TŘETINĚ VÝŠKY OKNA). KŘÍDLA BUDOU VYBAVENA MIKROVENTILACÍ, MECHANISMEM VÍCEPOLOHOVÉHO VĚTRÁNÍ, OMEZOVAČEM OTEVÍRÁNÍ S BRZDOU VE ZVOLENÉ POLOZE A POJISTKOU CHYBNÉ MANIPULACE ZABRAŇUJÍCÍ VYKLOPENÍ KŘÍDLA VE CHVÍLI, KDY JE OTEVŘENÉ. BARVA: OBOUSTRANNĚ BARVA BÍLÁ. POZNÁMKA: SOUČÁSTÍ DODÁVKY BUDE ZATEPLENÍ PŘIPOJOVACÍCH SPAR A JEJICH DOTĚSNĚNÍ ZEVNITŘ PAROTĚSNOU PÁSKOU, ZVENKU DIFÚZNĚ OTEVŘENOU PÁSKOU. ROZMĚR: 1350 x 1650 mm	P	-	1	-	-	-	1 ks
			L	-	2	-	-	-	2 ks
P/6	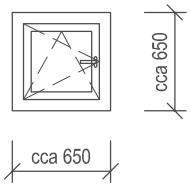	PLASTOVÉ OKNO VNĚJŠÍ JEDNOKŘÍDLOVÉ, OTEVÍRAVÉ A SKLÁPĚCÍ, OKENNÍ PROFILY VÍCEKOMOROVÉ S OCELOVÝMI VÝZTUHAMI A SYSTÉMEM VÍCESTUPŇOVÉHO CELOOBVODOVÉHO TĚSNĚNÍ. ZASKLENÍ OKNA IZOLAČNÍM DVOJSKLEM ČIRÝM, S TEPLÝM DISTANČNÍM RÁMEČKEM ZE SPECIÁLNÍ HMOTY OBOHACENÉ O SKLENĚNÁ VLÁKNA, TĚSNĚNÍ SKEL V BARVĚ BÍLÉ. SOUČINITEL PROSTUPU TEPLA CELÉHO OKNA Uw≤1,0 $W.m^{-2}.K^{-1}$, SKUPINA ZATÍŽITELNOSTI PROTI DEŠTI C, TŘÍDA ZVUKOVÉ IZOLACE MIN. 3 (35-39dB). KOVÁNÍ: SYSTÉMOVÉ CELOOBVODOVÉ OTEVÍRAVÉ A SKLOPNÉ KOVÁNÍ S OVLÁDÁNÍM VENTILACE, KLIKY HLINÍKOVÉ V BARVĚ BÍLÉ (UMÍSTĚNÍ VE SPODNÍ TŘETINĚ VÝŠKY OKNA). KŘÍDLA BUDOU VYBAVENA MIKROVENTILACÍ, MECHANISMEM VÍCEPOLOHOVÉHO VĚTRÁNÍ, OMEZOVAČEM OTEVÍRÁNÍ S BRZDOU VE ZVOLENÉ POLOZE A POJISTKOU CHYBNÉ MANIPULACE ZABRAŇUJÍCÍ VYKLOPENÍ KŘÍDLA VE CHVÍLI, KDY JE OTEVŘENÉ. BARVA: OBOUSTRANNĚ BARVA BÍLÁ. POZNÁMKA: SOUČÁSTÍ DODÁVKY BUDE ZATEPLENÍ PŘIPOJOVACÍCH SPAR A JEJICH DOTĚSNĚNÍ ZEVNITŘ PAROTĚSNOU PÁSKOU, ZVENKU DIFÚZNĚ OTEVŘENOU PÁSKOU. ROZMĚR: cca 650 x 650 mm	P	-	-	-	-	-	-
			L	-	1	-	-	-	1 ks

PŘED ZAPOČETÍM VÝROBY VŠECH VÝROBKŮ NUTNO PROVÉST SKUTEČNÉ ZAMĚŘENÍ NA STAVBĚ!

VÝROBKY PLASTOVÉ

OZN.	SCHÉMA	POPIS	POČET					
			1PP	1NP	2NP	3NP	4NP	CELK.
P/7	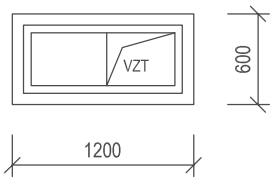	OKNO PLASTOVÉ STÁVAJÍCÍ, DEMONTÁŽ ZASKLENÍ OKENNÍHO KŘÍDLA, DEMONTÁŽ KOVÁNÍ. NOVĚ BUDE ZAKLENÍ NAHRAZENO PROSTUPEM POTRUBÍ VZT A ZBYLÝ PROSTOR OKENNÍHO KŘÍDLA BUDE DOPLNĚN SENDVIČOVOU PLNOU VÝPLNÍ S MINERÁLNÍ IZOLACÍ. ROZMĚR: 1200 x 600 mm	2	-	-	-	-	2 ks
P/8	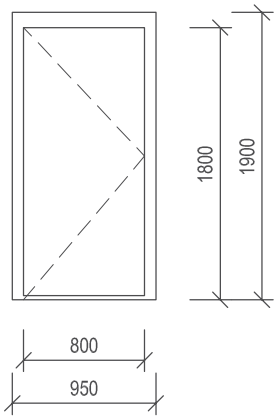	PLASTOVÉ DVEŘE VNĚJŠÍ JEDNOKŘÍDLOVÉ, OTEVÍRAVÉ ,PLNÉ, HLADKÉ S VÝPNÍ MINERÁLNÍ IZOLACÍ. DVEŘNÍ PROFILY VÍCEKOMOROVÉ S OCELOVÝMI VÝZTUHAMI A SYSTÉMEM VÍCESTUPŇOVÉHO CELOOBVODOVÉHO TĚSNĚNÍ. SOUČINITEL PROSTUPU TEPLA CELÉHO OKNA Uw≤1,2 $W.m^{-2}.K^{-1}$, SKUPINA ZATÍŽITELNOSTI PROTI DEŠTI C. DVEŘNÍ KOVÁNÍ ROZETOVÉ, KLIKA-KLIKA, Z KOVU, ZÁMEK VLOŽKOVÝ VČETNĚ CYLINDRICKÉ VLOŽKY. BARVA: OBOUSTRANNĚ BARVA BÍLÁ. POZNÁMKA: SOUČÁSTÍ DODÁVKY BUDE ZATEPLENÍ PŘIPOJOVACÍCH SPAR A JEJICH DOTĚSNĚNÍ ZEVNITŘ PAROTĚSNOU PÁSKOU, ZVENKU DIFÚZNĚ OTEVŘENOU PÁSKOU. ROZMĚR: 950 x 1900 mm SVĚTLOST: 800 X 1800 MM	P	-	-	-	-	-	-
			L	-	-	-	-	1	1 ks

PŘED ZAPOČETÍM VÝROBY VŠECH VÝROBKŮ NUTNO PROVÉST SKUTEČNÉ ZAMĚŘENÍ NA STAVBĚ!

VÝROBKY PLASTOVÉ

OZN.	SCHÉMA	POPIS	POČET					
			1PP	1NP	2NP	3NP	4NP	CELK.
P 9	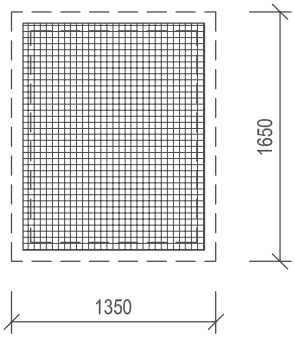	PLASTOVÁ SÍŤ PROTI HMYZU , VČETNĚ PLASTOVÉHO RÁMŮ A KOTVÍCÍH PRVKŮ DO OKENNÍHO RÁMU STÁVAJÍCÍCH NEBO NOVÝCH OKEN ZE STRANY EXTERIÉRU. ROZMĚR DLE SCHÉMATU A DLE SKUTEČNÉHO ROZMĚRU RÁMU OKNA	-	6	10	-	-	16 ks
P 10	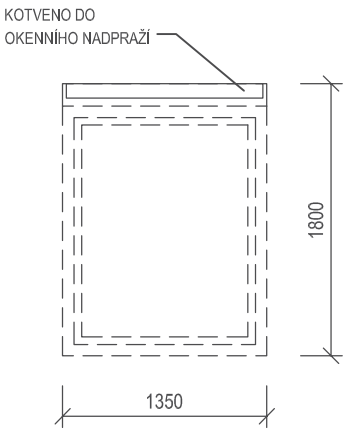	VERTIKÁLNÍ ZATEMŇUJÍCÍ ROLETA Z OHNIVZDORNÉ, SAMOZHÁŠÍVÉ, ANTIBAKTERIÁLNÍ, OMYVATELNÉ, DESINFIKOVATELNÉ LÁTKY, SAMONAVÍJECÍ PRUŽINOVÝ S MOŽNOSTÍ ZASTAVENÍ V DANÝCH POLOHÁCH, VÝROBEK VČETNĚ KOTVENÍ DRŽÁKU S MECHANISMEM NÁBALU ROLETY DO OKENNÍHO NADPRAŽÍ. ROLETA MUSÍ SPLŇOVAT TŘÍDU REAKCE NA OHEŇ C-s1. ROZMĚR: cca 1350 x cca 1800 mm	-	19	6	-	-	25 ks

PŘED ZAPOČETÍM VÝROBY VŠECH VÝROBKŮ NUTNO PROVÉST SKUTEČNÉ ZAMĚŘENÍ NA STAVBĚ!

VÝROBKY PLASTOVÉ

OZN.	SCHÉMA	POPIS	POČET					
			1PP	1NP	2NP	3NP	4NP	CELK.
P 11	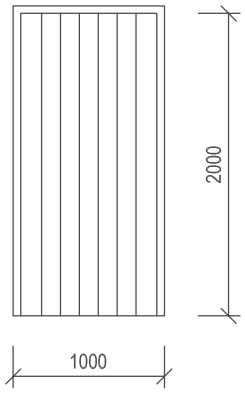	PLASTOVÉ SHRNOVACÍ DVEŘE, VČETNĚ RÁMU, S MOŽNOSTÍ UZAMČENÍ, UMYVATELNÉ, DESINFIKOVATELNÉ ROZMĚR DLE SCHÉMATU	-	-	1	-	-	1 ks

PŘED ZAPOČETÍM VÝROBY VŠECH VÝROBKŮ NUTNO PROVÉST SKUTEČNÉ ZAMĚŘENÍ NA STAVBĚ!

VÝROBKY KLEMPÍŘSKÉ

VÝROBKY KLEMPÍŘSKÉ

OZN.	SCHEMA	POPIS	POČET					
			1PP	1NP	2NP	3NP	4NP	CELK.
K 1	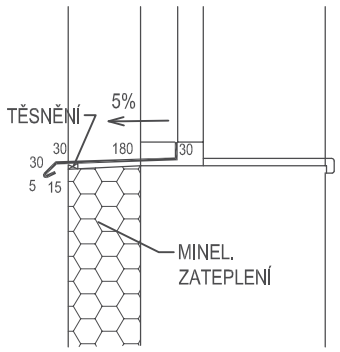	OPLECHOVÁNÍ PARAPETU Z ŽÁROVĚ POZINKOVANÉHO PLECHU TLOUŠŤKY 0,6 mm S POVRCHOVOU ÚPRAVOU POPLASTOVÁNÍM 0,04 mm. KOTVENÍ PLECHU K RÁMU OKNA POMOCÍ OHYBU ZASUNUTÉHO DO DRÁŽKY RÁMU OKNA, KOTVENÍ K PODKLADU CELOPLOŠNÝM LEPENÍM. LEPIDLO NESMÍ PŮSOBIT AGRESIVNĚ VŮČI LEPENÉMU PODKLADU ANI VŮČI MATERIÁLU OPLECHOVÁNÍ . SOUČÁSTÍ OPLECHOVÁNÍ JE VYTAŽENÍ NA BOČNÍ OSTĚNÍ OKNA 30 mm - ZOHLEDNĚNO V UDANÝCH bm PLECHU. U OKAPNÍ HRANY BUDE POUŽITO POD OPLECHOVÁNÍM TĚSNĚNÍ PROTI VODĚ - KOMPRIMAČNÍ PÁSKA. DLE ČSN 73 3610 . RŠ: 290 mm	-	9,8	2,5	1,5	-	13,8 bm
K 2	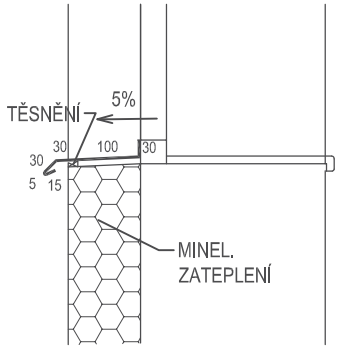	OPLECHOVÁNÍ PARAPETU Z ŽÁROVĚ POZINKOVANÉHO PLECHU TLOUŠŤKY 0,6 mm S POVRCHOVOU ÚPRAVOU POPLASTOVÁNÍM 0,04 mm. KOTVENÍ PLECHU K RÁMU OKNA POMOCÍ OHYBU ZASUNUTÉHO DO DRÁŽKY RÁMU OKNA, KOTVENÍ K PODKLADU CELOPLOŠNÝM LEPENÍM. LEPIDLO NESMÍ PŮSOBIT AGRESIVNĚ VŮČI LEPENÉMU PODKLADU ANI VŮČI MATERIÁLU OPLECHOVÁNÍ . SOUČÁSTÍ OPLECHOVÁNÍ JE VYTAŽENÍ NA BOČNÍ OSTĚNÍ OKNA 30 mm - ZOHLEDNĚNO V UDANÝCH bm PLECHU. U OKAPNÍ HRANY BUDE POUŽITO POD OPLECHOVÁNÍM TĚSNĚNÍ PROTI VODĚ - KOMPRIMAČNÍ PÁSKA. DLE ČSN 73 3610 . RŠ: 220 mm	-	-	-	-	3,2	3,2 bm
K 3	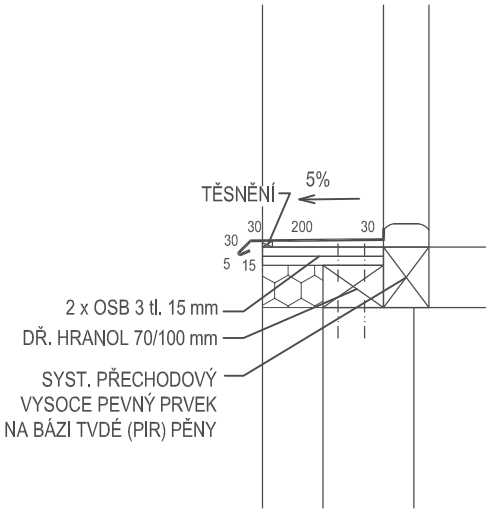	OPLECHOVÁNÍ PARAPETU DVEŘNÍHO OTVORU Z POZINKOVANÉHO PLECHU TLOUŠŤKY 0,6 mm S POVRCHOVOU ÚPRAVOU POPLASTOVÁNÍM 0,04 mm. KOTVENÍ PLECHU K RÁMU DVEŘÍ, KOTVENÍ K PODKLADU CELOPLOŠNÝM LEPENÍM. LEPIDLO NESMÍ PŮSOBIT AGRESIVNĚ VŮČI LEPENÉMU PODKLADU ANI VŮČI MATERIÁLU OPLECHOVÁNÍ . SOUČÁSTÍ OPLECHOVÁNÍ JE VYTAŽENÍ NA BOČNÍ OSTĚNÍ DVEŘÍ 30 mm - ZOHLEDNĚNO V UDANÝCH bm PLECHU. U OKAPNÍ HRANY BUDE POUŽITO POD OPLECHOVÁNÍM TĚSNĚNÍ PROTI VODĚ - KOMPRIMAČNÍ PÁSKA. DLE ČSN 73 3610 . POD OPLECHOVÁNÍM 2xOSB 3 tl. 15 mm KOTVENÉ K DŘ. HRANOLU 70/100 mm RŠ: 310 mm	-	-	1,8	1,8	-	3,6 bm

PŘED ZAPOČETÍM VÝROBY VŠECH VÝROBKŮ NUTNO PROVÉST SKUTEČNÉ ZAMĚŘENÍ NA STAVBĚ!

VÝROBKY KLEMPÍŘSKÉ

OZN.	SCHEMA	POPIS	POČET					
			1PP	1NP	2NP	3NP	4NP	CELK.
K 4	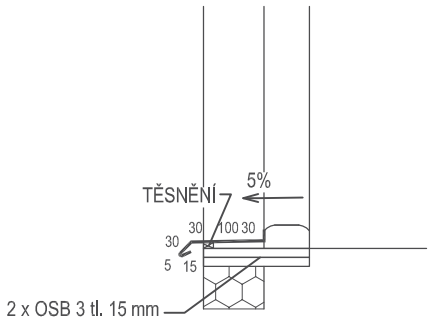	OPLECHOVÁNÍ PARAPETU DVEŘNÍHO OTVORU Z POZINKOVANÉHO PLECHU TLOUŠŤKY 0,6 mm S POVRCHOVOU ÚPRAVOU POPLASTOVÁNÍM 0,04 mm. KOTVENÍ PLECHU K RÁMU DVEŘÍ, KOTVENÍ K PODKLADU CELOPLOŠNÝM LEPENÍM. LEPIDLO NESMÍ PŮSOBIT AGRESIVNĚ VŮČI LEPENÉMU PODKLADU ANI VŮČI MATERIÁLU OPLECHOVÁNÍ . SOUČÁSTÍ OPLECHOVÁNÍ JE VYTAŽENÍ NA BOČNÍ OSTĚNÍ DVEŘÍ 30 mm - ZOHLEDNĚNO V UDANÝCH bm PLECHU. U OKAPNÍ HRANY BUDE POUŽITO POD OPLECHOVÁNÍM TĚSNĚNÍ PROTI VODĚ - KOMPRIMAČNÍ PÁSKA. DLE ČSN 73 3610 . POD OPLECHOVÁNÍM 2xOSB 3 tl. 15 mm RŠ: 210 mm	-	-	-	-	1,0	1,0 bm
K 5	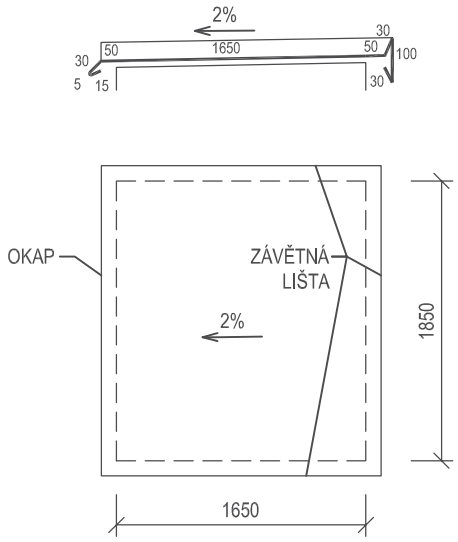	OPLECHOVÁNÍ KOMORY POŽÁRNÍHO VĚTRÁNÍ Z POZINKOVANÉHO PLECHU TLOUŠŤKY 0,6 mm S POVRCHOVOU ÚPRAVOU POPLASTOVÁNÍM 0,04 mm, OPLECHOVÁNÍ VČETNĚ PŘÍPONEK A VEŠKERÉHO KOTEVÍCÍHO PŘÍSLUŠENSTVÍ. PŘÍPONKY KOTVENY DO ŽB KONSTRUKCE. SOUČÁSTÍ VÝROBKU ROVNĚŽ POJISTNÁ HYDROIZOLACE Z SBS MODIFIK. PÁSU NATAVENÁ NA ŽB KONTRUKCI KOMORY A VRSTVA GEOTEXTÍLIE. U OKAPNÍ HRANY BUDE POUŽITO POD OPLECHOVÁNÍM TĚSNĚNÍ PROTI VODĚ - KOMPRIMAČNÍ PÁSKA. DLE ČSN 73 3610 . POD OPLECHOVÁNÍM 2xOSB 3 tl. 15 mm RŠ: cca 1960 mm (včetně okapu a závětrné lišty) DÉLKA: cca 2400 mm (včetně závětrných lišt)	-	-	-	-	1	1 ks
K 6a K 6b	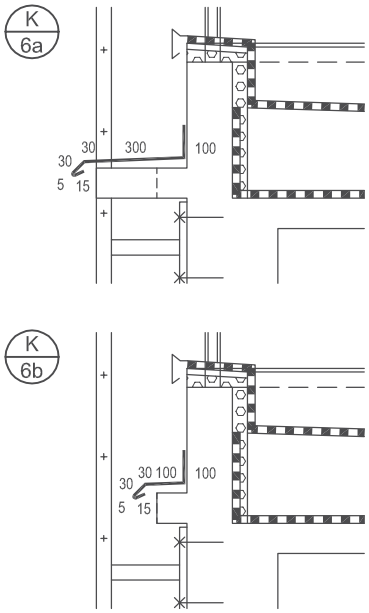	OPLECHOVÁNÍ ŘÍMSY V MÍSTĚ UBOURANÉ ATIKY PRO UMÍSTĚNÍ ŽEBŘÍKU, Z ŽÁROVĚ POZINKOVANÉHO PLECHU TLOUŠŤKY 0,6 mm S POVRCHOVOU ÚPRAVOU POPLASTOVÁNÍM 0,04 mm. OPLECHOVÁNÍ NAPOJENO NA STÁVAJÍCÍ PONECHANÉ OPLECHOVÁNÍ ŘÍMSY, VČETNĚ OKAPŮ A VYTAŽENÍ NA STĚNU ATIKY. OPLECHOVÁNÍ VČETNĚ PŘÍPONEK A VEŠKERÉHO KOTEVÍCÍHO PŘÍSLUŠENSTVÍ. PŘÍPONKY KOTVENY DO ŽB KONSTRUKCE ŘÍMSY NEBO ATIKY. U OKAPNÍ HRANY BUDE POUŽITO POD OPLECHOVÁNÍM TĚSNĚNÍ PROTI VODĚ - KOMPRIMAČNÍ PÁSKA. DLE ČSN 73 3610 . K 6a RŠ: 480 mm K 6b RŠ: 280 mm 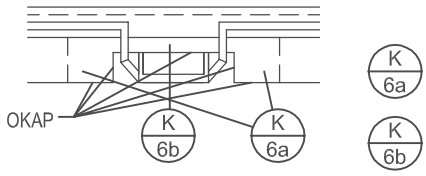	-	-	-	-	1	1,0 bm
			-	-	-	-	1	1,0 bm

PŘED ZAPOČETÍM VÝROBY VŠECH VÝROBKŮ NUTNO PROVÉST SKUTEČNÉ ZAMĚŘENÍ NA STAVBĚ!

VÝROBKY KLEMPÍŘSKÉ

OZN.	SCHEMA	POPIS	POČET					
			1PP	1NP	2NP	3NP	4NP	CELK.
K 7	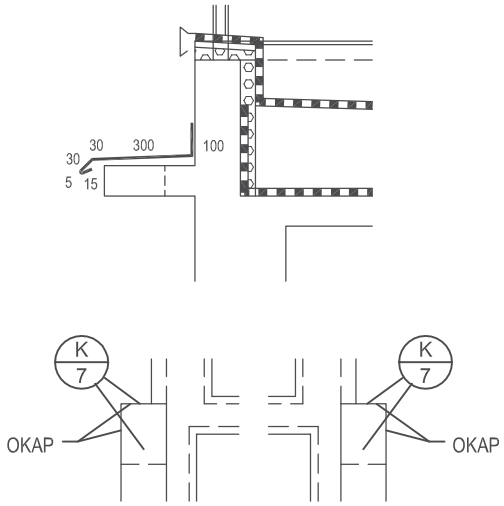	OPLECHOVÁNÍ ŘÍMSY V MÍSTĚ UBOURANÉ ATIKY, Z ŽÁROVĚ POZINKOVANÉHO PLECHU TLOUŠŤKY 0,6 mm S POVRCHOVOU ÚPRAVOU POPLASTOVÁNÍM 0,04 mm. OPLECHOVÁNÍ NAPOJENO NA STÁVAJÍCÍ PONECHANÉ OPLECHOVÁNÍ ŘÍMSY, VČETNĚ OKAPŮ A VYTAŽENÍ NA STĚNU ATIKY. OPLECHOVÁNÍ VČETNĚ PŘÍPONEK A VEŠKERÉHO KOTEVÍCÍHO PŘÍSLUŠENSTVÍ. PŘÍPONKY KOTVENY DO ŽB KONSTRUKCE ŘÍMSY NEBO ATIKY. U OKAPNÍ HRANY BUDE POUŽITO POD OPLECHOVÁNÍM TĚSNĚNÍ PROTI VODĚ - KOMPRIMAČNÍ PÁSKA. DLE ČSN 73 3610. RŠ: 480 mm	-	-	-	-	1	1,0 bm
K 8a K 8b	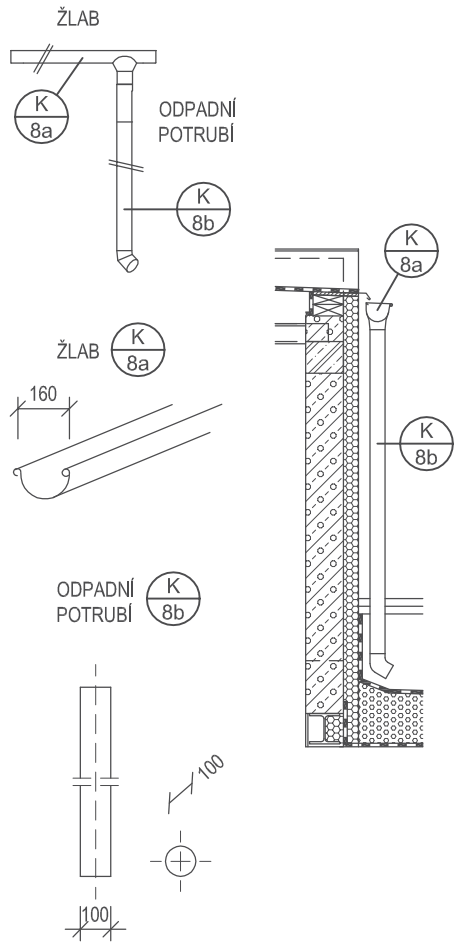	PODOKAPNÍ ŽLAB PŮLKRUHOVÉHO TVARU Z ŽÁROVĚ POZINKOVANÉHO PLECHU TLOUŠŤKY 0,6 mm S POVRCHOVOU ÚPRAVOU POPLASTOVÁNÍM POLYESTEROVÝM NÁSTŘIKEM TL. 0,04 mm (STÁLOBAREVNÝ, ODOLNÝ PROTI POVĚTRNOSTNÍM PODMÍNKÁM A UV ZÁŘENÍ). VÝROBEK VČETNĚ ŽLABOVÝCH ČEL, HÁKŮ A KOTVÍCÍCH PRVKŮ, KOTLÍKU PRO NAPOJENÍ NA ODPADNÍ POTRUBÍ. VÝROBEK PROVEDEN DLE ČSN 73 3610. D=160 mm RŠ=330 mm K 8a	-	-	-	-	9,5	9,5 bm
		DEŠŤOVÉ ODPADNÍ POTRUBÍ KRUHOVÉHO PRŮŘEZU Z ŽÁROVĚ POZINKOVANÉHO PLECHU TLOUŠŤKY 0,6 mm S POVRCHOVOU ÚPRAVOU POPLASTOVÁNÍM POLYESTEROVÝM NÁSTŘIKEM TL. 0,04 mm (STÁLOBAREVNÝ, ODOLNÝ PROTI POVĚTRNOSTNÍM PODMÍNKÁM A UV ZÁŘENÍ). ODPADNÍ POTRUBÍ BUDE SPOLU S PODOKAPOVÝM ŽLABEM SLOUŽIT K ODVODU SRÁŽEK ZE STŘECHY. VÝROBEK VČETNĚ KOLEN, PŘÍSLUŠENSTVÍ, KOTVÍCÍCH PRVKŮ, OBJÍMEK, VÝTOKOVÝCH KOLEN A ŽLABOVÝCH HRDEL. VÝROBEK PROVEDEN DLE ČSN 73 3610. D=100 mm RŠ=cca 330 mm K 8b	-	-	-	-	2,7	2,7 bm

PŘED ZAPOČETÍM VÝROBY VŠECH VÝROBKŮ NUTNO PROVÉST SKUTEČNÉ ZAMĚŘENÍ NA STAVBĚ!

VÝROBKY KLEMPÍŘSKÉ

OZN.	SCHEMA	POPIS	POČET					
			1PP	1NP	2NP	3NP	4NP	CELK.
K 9a K 9b	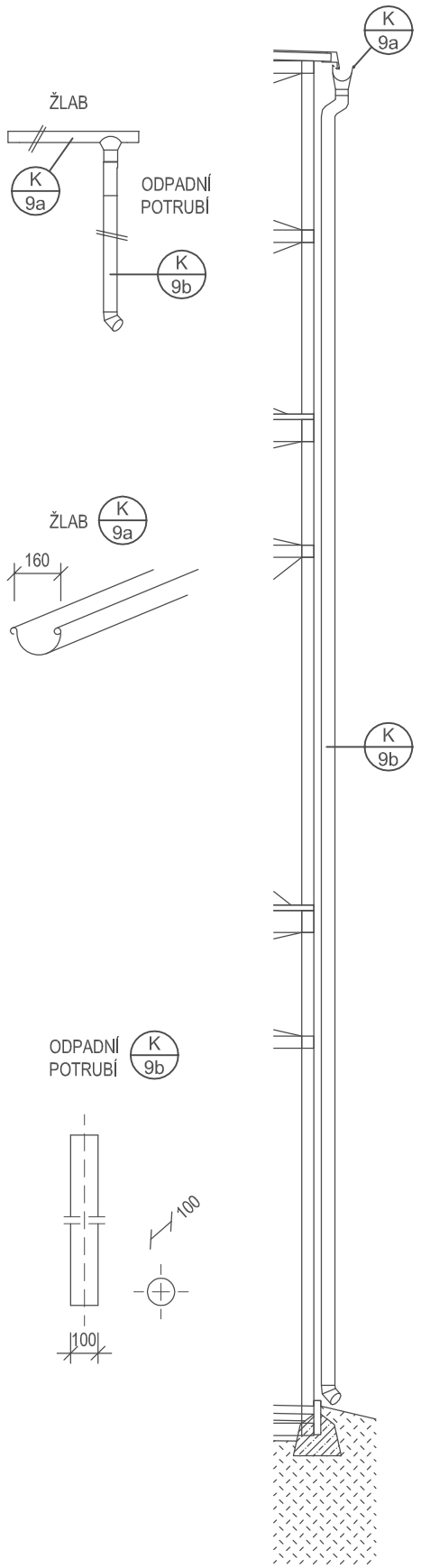	PODOKAPNÍ ŽLAB PŮLKRUHOVÉHO TVARU Z ŽÁROVĚ POZINKOVANÉHO PLECHU TLOUŠŤKY 0,6 mm S POVRCHOVOU ÚPRAVOU POPLASTOVÁNÍM POLYESTEROVÝM NÁSTŘIKEM TL. 0,04 mm (STÁLOBAREVNÝ, ODOLNÝ PROTI POVĚTRNOSTNÍM PODMÍNKÁM A UV ZÁŘENÍ). VÝROBEK VČETNĚ ŽLABOVÝCH ČEL, HÁKŮ A KOTVÍCÍCH PRVKŮ, KOTLÍKU PRO NAPOJENÍ NA ODPADNÍ POTRUBÍ. VÝROBEK PROVEDEN DLE ČSN 73 3610. D=160 mm RŠ=330 mm 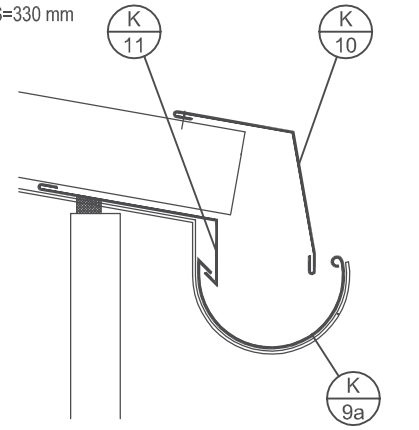 K 9a	-	-	-	-	7,5	7,5 bm
		DEŠŤOVÉ ODPADNÍ POTRUBÍ KRUHOVÉHO PRŮŘEZU Z ŽÁROVĚ POZINKOVANÉHO PLECHU TLOUŠŤKY 0,6 mm S POVRCHOVOU ÚPRAVOU POPLASTOVÁNÍM POLYESTEROVÝM NÁSTŘIKEM TL. 0,04 mm (STÁLOBAREVNÝ, ODOLNÝ PROTI POVĚTRNOSTNÍM PODMÍNKÁM A UV ZÁŘENÍ). ODPADNÍ POTRUBÍ BUDE SPOLU S PODOKAPOVÝM ŽLABEM SLOUŽIT K ODVODU SRÁŽEK ZE STŘECHY. VÝROBEK VČETNĚ KOLEN, PŘÍSLUŠENSTVÍ, KOTVÍCÍCH PRVKŮ, OBJÍMEK, VÝTOKOVÝCH KOLEN A ŽLABOVÝCH HRDEL. VÝROBEK PROVEDEN DLE ČSN 73 3610. D=100 mm RŠ=cca 330 mm K 9b	-	-	-	-	10,5	10,5 bm

PŘED ZAPOČETÍM VÝROBY VŠECH VÝROBKŮ NUTNO PROVÉST SKUTEČNÉ ZAMĚŘENÍ NA STAVBĚ!

VÝROBKY KLEMPÍŘSKÉ

OZN.	SCHEMA	POPIS	POČET					
			1PP	1NP	2NP	3NP	4NP	CELK.
K 10	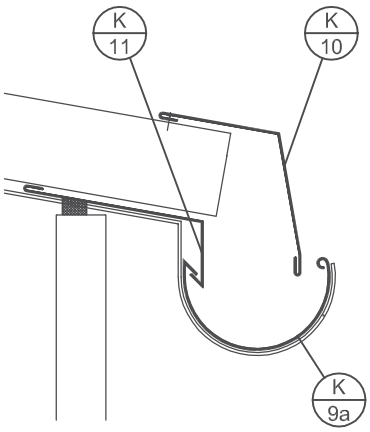	OKAPNICE Z ŽÁROVĚ POZINKOVANÉHO PLECHU TLOUŠŤKY 0,6 mm S POVRCHOVOU ÚPRAVOU POPLASTOVÁNÍM POLYESTEROVÝM NÁSTŘIKEM TL. 0,04 mm (STÁLOBAREVNÝ, ODOLNÝ PROTI POVĚTRNOSTNÍM PODMÍNKÁM A UV ZÁŘENÍ). VÝROBEK VČETNĚ KOTVÍCÍCH PRVKŮ. VÝROBEK PROVEDEN DLE ČSN 73 3610. RŠ=cca450 mm	-	-	-	-	7,5	7,5 bm
K 11	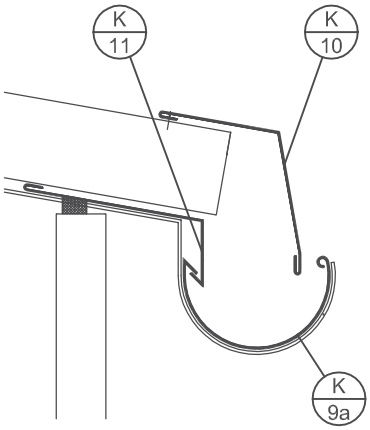	OKAPNICE Z ŽÁROVĚ POZINKOVANÉHO PLECHU TLOUŠŤKY 0,6 mm S POVRCHOVOU ÚPRAVOU POPLASTOVÁNÍM POLYESTEROVÝM NÁSTŘIKEM TL. 0,04 mm (STÁLOBAREVNÝ, ODOLNÝ PROTI POVĚTRNOSTNÍM PODMÍNKÁM A UV ZÁŘENÍ). VÝROBEK VČETNĚ KOTVÍCÍCH PRVKŮ. VÝROBEK PROVEDEN DLE ČSN 73 3610. RŠ=cca300 mm	-	-	-	-	7,5	7,5 bm
K 12	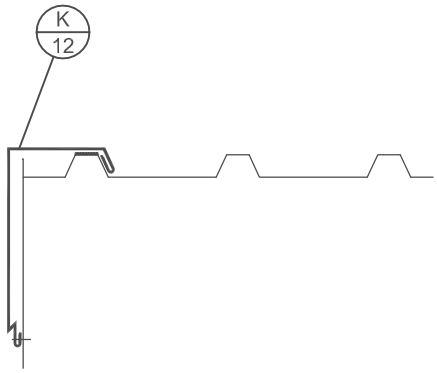	UKONČOVACÍ PROFIL PLECHOVÉ KRYTINY Z ŽÁROVĚ POZINKOVANÉHO PLECHU TLOUŠŤKY 0,6 mm S POVRCHOVOU ÚPRAVOU POPLASTOVÁNÍM POLYESTEROVÝM NÁSTŘIKEM TL. 0,04 mm (STÁLOBAREVNÝ, ODOLNÝ PROTI POVĚTRNOSTNÍM PODMÍNKÁM A UV ZÁŘENÍ). VÝROBEK VČETNĚ KOTVÍCÍCH PRVKŮ. VÝROBEK PROVEDEN DLE ČSN 73 3610. RŠ=cca600 mm	-	-	-	-	7,6	7,6 bm

PŘED ZAPOČETÍM VÝROBY VŠECH VÝROBKŮ NUTNO PROVÉST SKUTEČNÉ ZAMĚŘENÍ NA STAVBĚ!

VÝROBKY KLEMPÍŘSKÉ

OZN.	SCHEMA	POPIS	POČET					
			1PP	1NP	2NP	3NP	4NP	CELK.
K 13	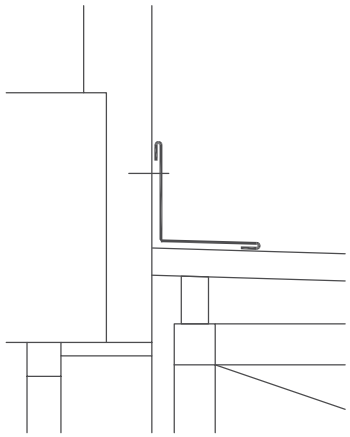	OPLECHOVÁNÍ UKONČENÍ PLECHOVÉ KRYTINY U STĚNY Z ŽÁROVĚ POZINKOVANÉHO PLECHU TLOUŠŤKY 0,6 mm S POVRCHOVOU ÚPRAVOU POPLASTOVÁNÍM POLYESTEROVÝM NÁSTŘIKEM TL. 0,04 mm (STÁLOBAREVNÝ, ODOLNÝ PROTI POVĚTRNOSTNÍM PODMÍNKÁM A UV ZÁŘENÍ). VÝROBEK VČETNĚ KOTVÍCÍCH PRVKŮ. VÝROBEK PROVEDEN DLE ČSN 73 3610. RŠ=cca750 mm	-	-	-	-	7,5	7,5 bm

PŘED ZAPOČETÍM VÝROBY VŠECH VÝROBKŮ NUTNO PROVÉST SKUTEČNÉ ZAMĚŘENÍ NA STAVBĚ!

PRVKY

INTERIÉRU

INTERIÉROVÉ PRVKY

OZN.	SCHÉMA	POPIS	POČET					
			1PP	1NP	2NP	3NP	4NP	CELK.
I/1			-	4	1	-	-	5 ks

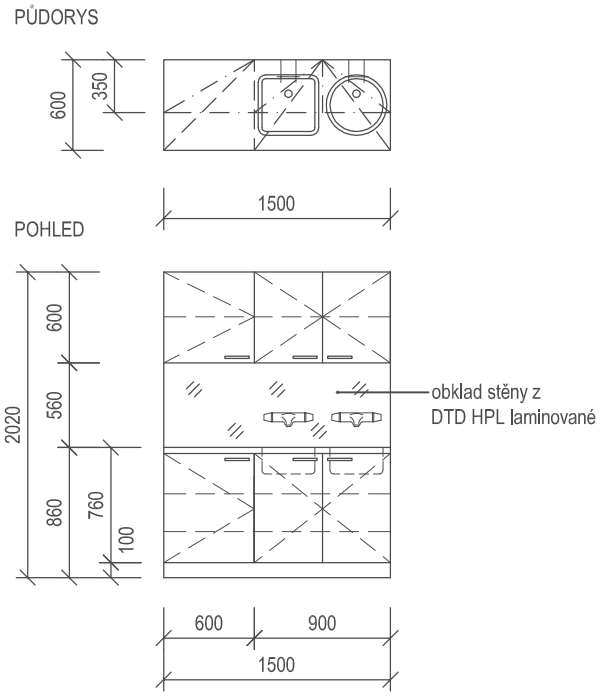

PRACOVNÍ LINKA (UMÍSTĚNÍ SESTRNY) S DŘEZEM A UMYVADLEM S NÁSTĚNNÝMI BATERIEMI, S JEDNOU SPODNÍ SKŘÍŇKOU S JEDNOKŘÍDLOVÝMI OTEVÍRAVÝMI DVÍŘKY, S JEDNOU SPODNÍ SKŘÍŇKOU S DVOUKŘÍDLOVÝMI OTEVÍRAVÝMI DVÍŘKY S DŘEZEM A UMYVADLEM A SE TŘEMI HORNÍMI SKŘÍŇKAMI S JEDNOKŘÍDLÝMI OTEVÍRAVÝMI DVÍŘKY. SKŘÍŇKY S OMYVATELNÝMI, POLOHOVATELNÝMI POLICEMI (SPODNÍ SKŘÍŇKY - 2 POLICE, HORNÍ SKŘÍŇKY - 1 POLICE). PROSTOR MEZI DOLNÍMI A HORNÍMI SKŘÍŇKAMI VČETNĚ PŘÍPADNÉ PŘILÉHAJÍCÍ BOČNÍ STĚNY OBLOŽEN DTD HPL LAMINOVANOU VE STEJNÁM DEZÉNU JAK POVRCH SKŘÍNĚK.
DO KUCHYŇSKÉ DESKY BUDE PROVEDEN OTVOR PRO OSAZENÍ DŘEZU A UMYVADLA, DO OBLOŽENÍ STĚNY OTVORY PRO NÁSTĚNNÉ BATERIE, NUTNO SKOORDINOVAT S DODANÝM DŘEZEM A BATERIÍ.

NEREZOVÝ VESTAVNÝ DŘEZ A NEREZOVÉ VESTAVNÉ UMYVADLO SOUČÁSTÍ DODÁVKY LINKY, NAVAZUJÍCÍ ODPADNÍ SIFON A ODPADNÍ POTRUBÍ A NÁSTĚNNÉ VODOVODNÍ BATERIE DODÁVKA ZTI.

MATERIÁL:
HPL VYSOKOTLACE LAMINOVANÁ OMYVATELNÁ A DEZINFIKOVATELNÁ DŘEVOTŘÍSKA TL. 18 mm. HRANY OPATŘENY NARÁŽECÍM PROFILEM (ABS HRANY) NA ČELECH KORPUSŮ. PRACOVNÍ DESKA Z DTD TL. 38 mm, POVRCH HPL LAMINÁT, POSTFORMING, „OSTRÁ HRANA“ - RÁDIUS 3 mm, BOČNÍ HRANY TL. 2 mm. TĚSNÍCÍ LIŠTA K UKONČENÍ PRACOVNÍ DESKY U STĚNY TROJÚHELNÍKOVÉHO PRŮŘEZU VČETNĚ EVENT. ROHŮ A KONCOVEK. VEŠKERÝ POVRCH ODOLNÝ PROTI OPOTŘEBENÍ, NÁRAZŮM A CHEMICKÝM ČISTIDLŮM.
POVRCHOVÁ ÚPRAVA: VYSOKOTLAKÝ LAMINÁT (HPL) TL. 0,7 mm, ODSTÍN BUDE VYBRÁN V RÁMCI VZORKOVÁNÍ OBJEDNATELEM.

KOVÁNÍ OTEVÍRAVÝCH DVÍŘEK (ZÁVĚSY) MISKOVÉ S INTEGROVANÝM TLUMENÍM DOVŘENÍ ZAJIŠŤUJÍCÍ POMALÉ A TICHÉ ZAVÍRÁNÍ.
ÚCHYTKY HLINÍKOVÉ SE ZAOBLENÝMI HRANAMI.

SOKL PLNĚ OMYVATELNÝ, KONSTRUKČNĚ SAMOSTATNÁ ČÁST, v = 100 mm VČETNĚ ROHŮ A KONCOVEK. VÝROBEK VČETNĚ REKTIFIKOVATELNÝCH NOH VÝŠKY 100 mm.

UVEDENÉ ROZMĚRY ROZMĚRY JSOU POUZE ORIENTAČNÍ, BUDOU UPŘESNĚNY PO ZAMĚŘENÍ NA STAVBĚ A ODSOUHLASENY OBJEDNATELEM VČETNĚ PŘESNÉHO DĚLENÍ A POŽADAVKŮ NA VYBAVENÍ V RÁMCI VZORKOVÁNÍ.

UMÍSTĚNÍ: MÍSTNOST č. 109, č. 113, č.119, č.126, č. 261

ROZMĚR SPODNÍ LINKY: 1500 x 600 x 860 mm
ROZMĚR HORNÍCH SKŘÍNĚK: 1500 x 350 x 600 mm

PŘED ZAPOČETÍM VÝROBY VŠECH VÝROBKŮ NUTNO PROVÉST SKUTEČNÉ ZAMĚŘENÍ NA STAVBĚ!

INTERIÉROVÉ PRVKY

OZN.	SCHÉMA	POPIS	POČET					
			1PP	1NP	2NP	3NP	4NP	CELK.
I/2			-	1	1	-	-	2 ks

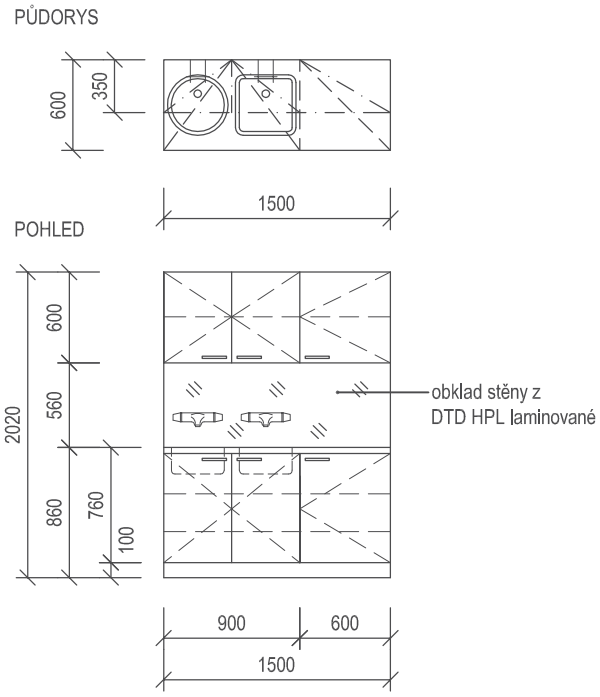

PRACOVNÍ LINKA (UMÍSTĚNÍ SESTERNY) S DŘEZEM A UMYVADLEM S NÁSTĚNNÝMI BATERIEMI, S JEDNOU SPODNÍ SKŘÍŇKOU S JEDNOKŘÍDLOVÝMI OTEVÍRAVÝMI DVÍŘKY, S JEDNOU SPODNÍ SKŘÍŇKOU S DVOUKŘÍDLOVÝMI OTEVÍRAVÝMI DVÍŘKY S DŘEZEM A UMYVADLEM A SE TŘEMI HORNÍMI SKŘÍŇKAMI S JEDNOKŘÍDLÝMI OTEVÍRAVÝMI DVÍŘKY. SKŘÍŇKY S OMYVATELNÝMI, POLOHOVATELNÝMI POLICEMI (SPODNÍ SKŘÍŇKY - 2 POLICE, HORNÍ SKŘÍŇKY - 1 POLICE). PROSTOR MEZI DOLNÍMI A HORNÍMI SKŘÍŇKAMI VČETNĚ PŘÍPADNÉ PŘILÉHAJÍCÍ BOČNÍ STĚNY OBLOŽEN DTD HPL LAMINOVANOU VE STEJNÁM DEZÉNU JAK POVRCH SKŘÍNĚK.
DO KUCHYŇSKÉ DESKY BUDE PROVEDEN OTVOR PRO OSAZENÍ DŘEZU A UMYVADLA, DO OBLOŽENÍ STĚNY OTVORY PRO NÁSTĚNNÉ BATERIE, NUTNO SKOORDINOVAT S DODANÝM DŘEZEM A BATERIÍ.

NEREZOVÝ VESTAVNÝ DŘEZ A NEREZOVÉ VESTAVNÉ UMYVADLO SOUČÁSTÍ DODÁVKY LINKY, NAVAZUJÍCÍ ODPADNÍ SIFON A ODPADNÍ POTRUBÍ A NÁSTĚNNÉ VODOVODNÍ BATERIE DODÁVKA ZTI.

MATERIÁL:
HPL VYSOKOTLACE LAMINOVANÁ OMYVATELNÁ A DEZINFIKOVATELNÁ DŘEVOTŘÍSKA TL. 18 mm. HRANY OPATŘENY NARÁŽECÍM PROFILEM (ABS HRANY) NA ČELECH KORPUSŮ. PRACOVNÍ DESKA Z DTD TL. 38 mm, POVRCH HPL LAMINÁT, POSTFORMING, „OSTRÁ HRANA“ - RÁDIUS 3 mm, BOČNÍ HRANY TL. 2 mm. TĚSNÍCÍ LIŠTA K UKONČENÍ PRACOVNÍ DESKY U STĚNY TROJÚHELNÍKOVÉHO PRŮŘEZU VČETNĚ EVENT. ROHŮ A KONCOVEK. VEŠKERÝ POVRCH ODOLNÝ PROTI OPOTŘEBENÍ, NÁRAZŮM A CHEMICKÝM ČISTIDLŮM.
POVRCHOVÁ ÚPRAVA: VYSOKOTLAKÝ LAMINÁT (HPL) TL. 0,7 mm, ODSTÍN BUDE VYBRÁN V RÁMCI VZORKOVÁNÍ OBJEDNATELEM.

KOVÁNÍ OTEVÍRAVÝCH DVÍŘEK (ZÁVĚSY) MISKOVÉ S INTEGROVANÝM TLUMENÍM DOVŘENÍ ZAJIŠŤUJÍCÍ POMALÉ A TICHÉ ZAVÍRÁNÍ.
ÚCHYTKY HLINÍKOVÉ SE ZAOBLENÝMI HRANAMI.

SOKL PLNĚ OMYVATELNÝ, KONSTRUKČNĚ SAMOSTATNÁ ČÁST, v = 100 mm VČETNĚ ROHŮ A KONCOVEK. VÝROBEK VČETNĚ REKTIFIKOVATELNÝCH NOH VÝŠKY 100 mm.

UVEDENÉ ROZMĚRY ROZMĚRY JSOU POUZE ORIENTAČNÍ, BUDOU UPŘESNĚNY PO ZAMĚŘENÍ NA STAVBĚ A ODSOUHLASENY OBJEDNATELEM VČETNĚ PŘESNÉHO DĚLENÍ A POŽADAVKŮ NA VYBAVENÍ V RÁMCI VZORKOVÁNÍ.

UMÍSTĚNÍ: MÍSTNOST č. 122, č. 222

ROZMĚR SPODNÍ LINKY: 1500 x 600 x 860 mm
ROZMĚR HORNÍCH SKŘÍNĚK: 1500 x 350 x 600 mm

PŘED ZAPOČETÍM VÝROBY VŠECH VÝROBKŮ NUTNO PROVÉST SKUTEČNÉ ZAMĚŘENÍ NA STAVBĚ!

INTERIÉROVÉ PRVKY

OZN.	SCHÉMA	POPIS	POČET					
			1PP	1NP	2NP	3NP	4NP	CELK.
I / 3								

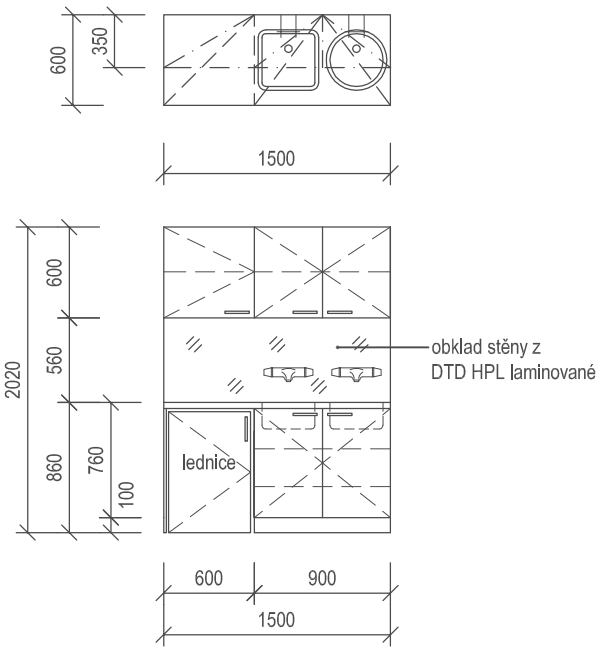

PRACOVNÍ LINKA (UMÍSTĚNÍ SESTERNY) S DŘEZEM A UMYVADLEM S NÁSTĚNNÝMI BATERIEMI, S JEDNOU SPODNÍ SKŘÍŇKOU S NIKOU PRO UMÍSTĚNÍ LEDNICE, S JEDNOU SPODNÍ SKŘÍŇKOU S DVOUKŘÍDLOVÝMI OTEVÍRAVÝMI DVÍŘKY S DŘEZEM A UMYVADLEM A SE TŘEMI HORNÍMI SKŘÍŇKAMI S JEDNOKŘÍDLÝMI OTEVÍRAVÝMI DVÍŘKY. SKŘÍŇKY S OMYVATELNÝMI, POLOHOVATELNÝMI POLICEMI (SPODNÍ SKŘÍŇKY - 2 POLICE, HORNÍ SKŘÍŇKY - 1 POLICE). PROSTOR MEZI DOLNÍMI A HORNÍMI SKŘÍŇKAMI VČETNĚ PŘÍPADNÉ PŘILÉHAJÍCÍ BOČNÍ STĚNY OBLOŽEN DTD HPL LAMINOVANOU VE STEJNÁM DEZÉNU JAK POVRCH SKŘÍNĚK.
DO KUCHYŇSKÉ DESKY BUDE PROVEDEN OTVOR PRO OSAZENÍ DŘEZU A UMYVADLA, DO OBLOŽENÍ STĚNY OTVORY PRO NÁSTĚNNÉ BATERIE, NUTNO SKOORDINOVAT S DODANÝM DŘEZEM A BATERIÍ.

SOUČÁSTÍ DODÁVKY LINKY ROVNĚŽ VOLNĚ STOJÍCÍ LEDNICE VSUNUTÁ DO LINKY (NUTNO SKOORDINOVAT ROZMĚR NIKY PRO LEDNICI VE SPODNÍ SKŘÍŇCE S ROZMĚREM DODANÉ LEDNICE).

NEREZOVÝ VESTAVNÝ DŘEZ A NEREZOVÉ VESTAVNÉ UMYVADLO SOUČÁSTÍ DODÁVKY LINKY, NAVAZUJÍCÍ ODPADNÍ SIFON A ODPADNÍ POTRUBÍ A NÁSTĚNNÉ VODOVODNÍ BATERIE DODÁVKA ZTI.

MATERIÁL:
HPL VYSOKOTLACE LAMINOVANÁ OMYVATELNÁ A DEZINFIKOVATELNÁ DŘEVOTŘÍSKA TL. 18 mm. HRANY OPATŘENY NARÁŽECÍM PROFILEM (ABS HRANY) NA ČELECH KORPUSŮ. PRACOVNÍ DESKA Z DTD TL. 38 mm, POVRCH HPL LAMINÁT, POSTFORMING, „OSTRÁ HRANA“ - RÁDIUS 3 mm, BOČNÍ HRANY TL. 2 mm. TĚSNÍCÍ LIŠTA K UKONČENÍ PRACOVNÍ DESKY U STĚNY TROJÚHELNÍKOVÉHO PRŮŘEZU VČETNĚ EVENT. ROHŮ A KONCOVEK. VEŠKERÝ POVRCH ODOLNÝ PROTI OPOTŘEBENÍ, NÁRAZŮM A CHEMICKÝM ČISTIDLŮM.
POVRCHOVÁ ÚPRAVA: VYSOKOTLAKÝ LAMINÁT (HPL) TL. 0,7 mm, ODSTÍN BUDE VYBRÁN V RÁMCI VZORKOVÁNÍ OBJEDNATELEM.

KOVÁNÍ OTEVÍRAVÝCH DVÍŘEK (ZÁVĚSY) MISKOVÉ S INTEGROVANÝM TLUMENÍM DOVŘENÍ ZAJIŠŤUJÍCÍ POMALÉ A TICHÉ ZAVÍRÁNÍ.
ÚCHYTKY HLINÍKOVÉ SE ZAOBLENÝMI HRANAMI.

SOKL PLNĚ OMYVATELNÝ, KONSTRUKČNĚ SAMOSTATNÁ ČÁST, v = 100 mm VČETNĚ ROHŮ A KONCOVEK. VÝROBEK VČETNĚ REKTIFIKOVATELNÝCH NOH VÝŠKY 100 mm.

UVEDENÉ ROZMĚRY ROZMĚRY JSOU POUZE ORIENTAČNÍ, BUDOU UPŘESNĚNY PO ZAMĚŘENÍ NA STAVBĚ A ODSOUHLASENY OBJEDNATELEM VČETNĚ PŘESNÉHO DĚLENÍ A POŽADAVKŮ NA VYBAVENÍ V RÁMCI VZORKOVÁNÍ.

UMÍSTĚNÍ: MÍSTNOST č. 223

ROZMĚR SPODNÍ LINKY: 1500 x 600 x 860 mm
ROZMĚR HORNÍCH SKŘÍNĚK: 1500 x 350 x 600 mm

-	-	1	-	-	1 ks

PŘED ZAPOČETÍM VÝROBY VŠECH VÝROBKŮ NUTNO PROVÉST SKUTEČNÉ ZAMĚŘENÍ NA STAVBĚ!

INTERIÉROVÉ PRVKY

OZN.	SCHÉMA	POPIS	POČET					
			1PP	1NP	2NP	3NP	4NP	CELK.
I/4			-	-	1	-	-	1 ks

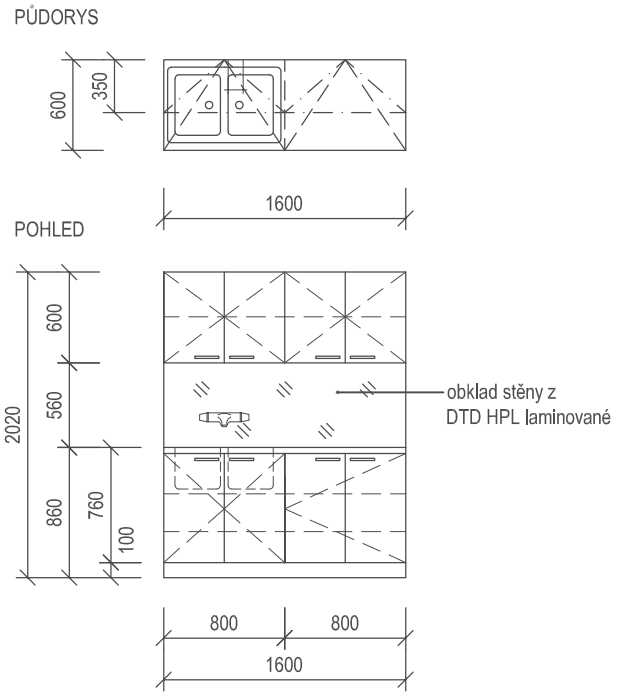

PRACOVNÍ LINKA (UMÍSTĚNÍ ČISTÍCÍ MÍSTNOST) S HLUBOKÝM DVOJDŘEZEM S NÁSTĚNNOU BATERÍ S DLOUHÝM RAMÍNKEM, S JEDNOU SPODNÍ SKŘÍŇKOU S DVOUKŘÍDLOVÝMI OTEVÍRAVÝMI DVÍŘKY, S JEDNOU SPODNÍ SKŘÍŇKOU S DVOUKŘÍDLOVÝMI OTEVÍRAVÝMI DVÍŘKY S DŘEZEM A UMYVADLEM A SE DVĚMI HORNÍMI SKŘÍŇKAMI S DVOUKŘÍDLÝMI OTEVÍRAVÝMI DVÍŘKY. SKŘÍŇKY S OMYVATELNÝMI, POLOHOVATELNÝMI POLICEMI (SPODNÍ SKŘÍŇKY - 2 POLICE, HORNÍ SKŘÍŇKY - 1 POLICE). PROSTOR MEZI DOLNÍMI A HORNÍMI SKŘÍŇKAMI VČETNĚ PŘÍPADNÉ PŘILÉHAJÍCÍ BOČNÍ STĚNY OBLOŽEN DTD HPL LAMINOVANOU VE STEJNÁM DEZÉNU JAK POVRCH SKŘÍNĚK.
DO KUCHYŇSKÉ DESKY BUDE PROVEDEN OTVOR PRO OSAZENÍ DVOJDŘEZU, DO OBLOŽENÍ STĚNY OTVORY PRO NÁSTĚNNOU BATERII, NUTNO SKOORDINOVAT S DODANÝM DŘEZEM A BATERIÍ.

NEREZOVÝ VESTAVNÝ HLUBOKÝ DVOJDŘEZ SOUČÁSTÍ DODÁVKY LINKY, NAVAZUJÍCÍ ODPADNÍ SIFON A ODPADNÍ POTRUBÍ A NÁSTĚNNÁ VODOVODNÍ BATERIE S DLOUHÝM RAMÍNKEM DODÁVKA ZTI.

MATERIÁL:
HPL VYSOKOTLACE LAMINOVANÁ OMYVATELNÁ A DEZINFIKOVATELNÁ DŘEVOTŘÍSKA TL. 18 mm. HRANY OPATŘENY NARÁŽECÍM PROFILEM (ABS HRANY) NA ČELECH KORPUSŮ. PRACOVNÍ DESKA Z DTD TL. 38 mm, POVRCH HPL LAMINÁT, POSTFORMING, „OSTRÁ HRANA“ - RÁDIUS 3 mm, BOČNÍ HRANY TL. 2 mm. TĚSNÍCÍ LIŠTA K UKONČENÍ PRACOVNÍ DESKY U STĚNY TROJÚHELNÍKOVÉHO PRŮŘEZU VČETNĚ EVENT. ROHŮ A KONCOVEK. VEŠKERÝ POVRCH ODOLNÝ PROTI OPOTŘEBENÍ, NÁRAZŮM A CHEMICKÝM ČISTIDLŮM.
POVRCHOVÁ ÚPRAVA: VYSOKOTLAKÝ LAMINÁT (HPL) TL. 0,7 mm, ODSTÍN BUDE VYBRÁN V RÁMCI VZORKOVÁNÍ OBJEDNATELEM.

KOVÁNÍ OTEVÍRAVÝCH DVÍŘEK (ZÁVĚSY) MISKOVÉ S INTEGROVANÝM TLUMENÍM DOVŘENÍ ZAJIŠŤUJÍCÍ POMALÉ A TICHÉ ZAVÍRÁNÍ.
ÚCHYTKY HLINÍKOVÉ SE ZAOBLENÝMI HRANAMI.

SOKL PLNĚ OMYVATELNÝ, KONSTRUKČNĚ SAMOSTATNÁ ČÁST, v = 100 mm VČETNĚ ROHŮ A KONCOVEK. VÝROBEK VČETNĚ REKTIFIKOVATELNÝCH NOH VÝŠKY 100 mm.

UVEDENÉ ROZMĚRY ROZMĚRY JSOU POUZE ORIENTAČNÍ, BUDOU UPŘESNĚNY PO ZAMĚŘENÍ NA STAVBĚ A ODSOUHLASENY OBJEDNATELEM VČETNĚ PŘESNÉHO DĚLENÍ A POŽADAVKŮ NA VYBAVENÍ V RÁMCI VZORKOVÁNÍ.

UMÍSTĚNÍ: MÍSTNOST č. 234

ROZMĚR SPODNÍ LINKY: 1600 x 600 x 860 mm
ROZMĚR HORNÍCH SKŘÍNĚK: 1600 x 350 x 600 mm

PŘED ZAPOČETÍM VÝROBY VŠECH VÝROBKŮ NUTNO PROVÉST SKUTEČNÉ ZAMĚŘENÍ NA STAVBĚ!

INTERIÉROVÉ PRVKY

OZN.	SCHÉMA	POPIS	POČET					
			1PP	1NP	2NP	3NP	4NP	CELK.
I/5								

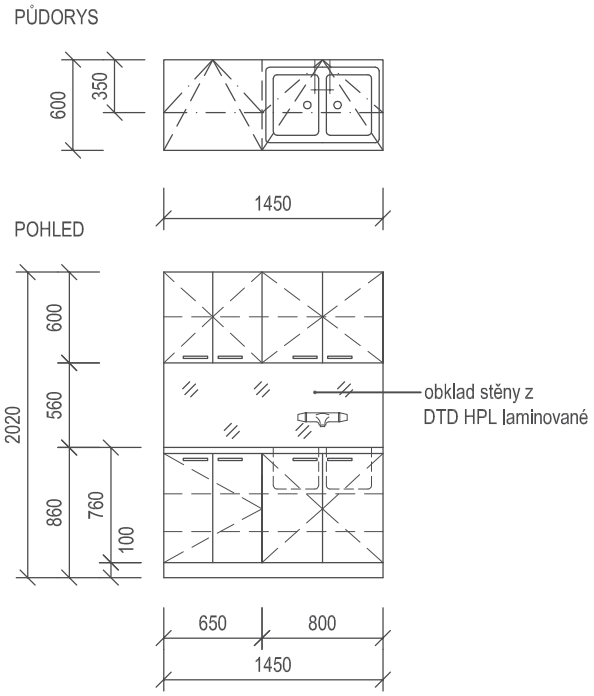

PRACOVNÍ LINKA (UMÍSTĚNÍ ČISTÍCÍ MÍSTNOST) S HLUBOKÝM DVOJDŘEZEM S NÁSTĚNNOU BATERÍ S DLOUHÝM RAMÍNKEM, S JEDNOU SPODNÍ SKŘÍŇKOU S DVOUKŘÍDLOVÝMI OTEVÍRAVÝMI DVÍŘKY, S JEDNOU SPODNÍ SKŘÍŇKOU S DVOUKŘÍDLOVÝMI OTEVÍRAVÝMI DVÍŘKY S DŘEZEM A UMYVADLEM A SE DVĚMI HORNÍMI SKŘÍŇKAMI S DVOUKŘÍDLÝMI OTEVÍRAVÝMI DVÍŘKY. SKŘÍŇKY S OMYVATELNÝMI, POLOHOVATELNÝMI POLICEMI (SPODNÍ SKŘÍŇKY - 2 POLICE, HORNÍ SKŘÍŇKY - 1 POLICE). PROSTOR MEZI DOLNÍMI A HORNÍMI SKŘÍŇKAMI VČETNĚ PŘÍPADNÉ PŘILÉHAJÍCÍ BOČNÍ STĚNY OBLOŽEN DTD HPL LAMINOVANOU VE STEJNÁM DEZÉNU JAK POVRCH SKŘÍNĚK.
DO KUCHYŇSKÉ DESKY BUDE PROVEDEN OTVOR PRO OSAZENÍ DVOJDŘEZU, DO OBLOŽENÍ STĚNY OTVORY PRO NÁSTĚNNOU BATERII, NUTNO SKOORDINOVAT S DODANÝM DŘEZEM A BATERIÍ.

NEREZOVÝ VESTAVNÝ HLUBOKÝ DVOJDŘEZ SOUČÁSTÍ DODÁVKY LINKY, NAVAZUJÍCÍ ODPADNÍ SIFON A ODPADNÍ POTRUBÍ A NÁSTĚNNÁ VODOVODNÍ BATERIE S DLOUHÝM RAMÍNKEM DODÁVKA ZTI.

MATERIÁL:
HPL VYSOKOTLACE LAMINOVANÁ OMYVATELNÁ A DEZINFIKOVATELNÁ DŘEVOTŘÍSKA TL. 18 mm. HRANY OPATŘENY NARÁŽECÍM PROFILEM (ABS HRANY) NA ČELECH KORPUSŮ. PRACOVNÍ DESKA Z DTD TL. 38 mm, POVRCH HPL LAMINÁT, POSTFORMING, „OSTRÁ HRANA“ - RÁDIUS 3 mm, BOČNÍ HRANY TL. 2 mm. TĚSNÍCÍ LIŠTA K UKONČENÍ PRACOVNÍ DESKY U STĚNY TROJÚHELNÍKOVÉHO PRŮŘEZU VČETNĚ EVENT. ROHŮ A KONCOVEK. VEŠKERÝ POVRCH ODOLNÝ PROTI OPOTŘEBENÍ, NÁRAZŮM A CHEMICKÝM ČISTIDLŮM.
POVRCHOVÁ ÚPRAVA: VYSOKOTLAKÝ LAMINÁT (HPL) TL. 0,7 mm, ODSTÍN BUDE VYBRÁN V RÁMCI VZORKOVÁNÍ OBJEDNATELEM.

KOVÁNÍ OTEVÍRAVÝCH DVÍŘEK (ZÁVĚSY) MISKOVÉ S INTEGROVANÝM TLUMENÍM DOVŘENÍ ZAJIŠŤUJÍCÍ POMALÉ A TICHÉ ZAVÍRÁNÍ.
ÚCHYTKY HLINÍKOVÉ SE ZAOBLENÝMI HRANAMI.

SOKL PLNĚ OMYVATELNÝ, KONSTRUKČNĚ SAMOSTATNÁ ČÁST, v = 100 mm VČETNĚ ROHŮ A KONCOVEK. VÝROBEK VČETNĚ REKTIFIKOVATELNÝCH NOH VÝŠKY 100 mm.

UVEDENÉ ROZMĚRY ROZMĚRY JSOU POUZE ORIENTAČNÍ, BUDOU UPŘESNĚNY PO ZAMĚŘENÍ NA STAVBĚ A ODSOUHLASENY OBJEDNATELEM VČETNĚ PŘESNÉHO DĚLENÍ A POŽADAVKŮ NA VYBAVENÍ V RÁMCI VZORKOVÁNÍ.

UMÍSTĚNÍ: MÍSTNOST č. 333

ROZMĚR SPODNÍ LINKY: 1450 x 600 x 860 mm
ROZMĚR HORNÍCH SKŘÍNĚK: 1450 x 350 x 600 mm

-	-	-	1	-	1 ks

PŘED ZAPOČETÍM VÝROBY VŠECH VÝROBKŮ NUTNO PROVÉST SKUTEČNÉ ZAMĚŘENÍ NA STAVBĚ!

INTERIÉROVÉ PRVKY

OZN.	SCHÉMA	POPIS	POČET					
			1PP	1NP	2NP	3NP	4NP	CELK.
I/6								

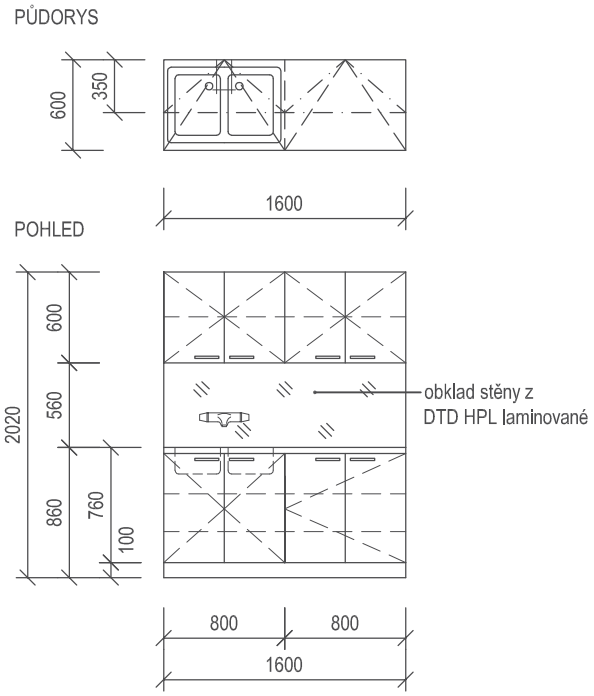

PRACOVNÍ LINKA (UMÍSTĚNÍ PRACOVNA) S DVOJDŘEZEM S NÁSTĚNNOU BATERÍ S DLOUHÝM RAMÍNKEM, S JEDNOU SPODNÍ SKŘÍŇKOU S DVOUKŘÍDLOVÝMI OTEVÍRAVÝMI DVÍŘKY, S JEDNOU SPODNÍ SKŘÍŇKOU S DVOUKŘÍDLOVÝMI OTEVÍRAVÝMI DVÍŘKY S DŘEZEM A UMYVADLEM A SE DVĚMI HORNÍMI SKŘÍŇKAMI S DVOUKŘÍDLÝMI OTEVÍRAVÝMI DVÍŘKY. SKŘÍŇKY S OMYVATELNÝMI, POLOHOVATELNÝMI POLICEMI (SPODNÍ SKŘÍŇKY - 2 POLICE, HORNÍ SKŘÍŇKY - 1 POLICE). PROSTOR MEZI DOLNÍMI A HORNÍMI SKŘÍŇKAMI VČETNĚ PŘÍPADNÉ PŘILÉHAJÍCÍ BOČNÍ STĚNY OBLOŽEN DTD HPL LAMINOVANOU VE STEJNÁM DEZÉNU JAK POVRCH SKŘÍNĚK.
DO KUCHYŇSKÉ DESKY BUDE PROVEDEN OTVOR PRO OSAZENÍ DVOJDŘEZU, DO OBLOŽENÍ STĚNY OTVORY PRO NÁSTĚNNOU BATERII, NUTNO SKOORDINOVAT S DODANÝM DŘEZEM A BATERIÍ.

NEREZOVÝ VESTAVNÝ DVOJDŘEZ SOUČÁSTÍ DODÁVKY LINKY, NAVAZUJÍCÍ ODPADNÍ SIFON A ODPADNÍ POTRUBÍ A NÁSTĚNNÁ VODOVODNÍ BATERIE S DLOUHÝM RAMÍNKEM DODÁVKA ZTI.

MATERIÁL:
HPL VYSOKOTLACE LAMINOVANÁ OMYVATELNÁ A DEZINFIKOVATELNÁ DŘEVOTŘÍSKA TL. 18 mm. HRANY OPATŘENY NARÁŽECÍM PROFILEM (ABS HRANY) NA ČELECH KORPUSŮ. PRACOVNÍ DESKA Z DTD TL. 38 mm, POVRCH HPL LAMINÁT, POSTFORMING, „OSTRÁ HRANA“ - RÁDIUS 3 mm, BOČNÍ HRANY TL. 2 mm. TĚSNÍCÍ LIŠTA K UKONČENÍ PRACOVNÍ DESKY U STĚNY TROJÚHELNÍKOVÉHO PRŮŘEZU VČETNĚ EVENT. ROHŮ A KONCOVEK. VEŠKERÝ POVRCH ODOLNÝ PROTI OPOTŘEBENÍ, NÁRAZŮM A CHEMICKÝM ČISTIDLŮM.
POVRCHOVÁ ÚPRAVA: VYSOKOTLAKÝ LAMINÁT (HPL) TL. 0,7 mm, ODSTÍN BUDE VYBRÁN V RÁMCI VZORKOVÁNÍ OBJEDNATELEM.

KOVÁNÍ OTEVÍRAVÝCH DVÍŘEK (ZÁVĚSY) MISKOVÉ S INTEGROVANÝM TLUMENÍM DOVŘENÍ ZAJIŠŤUJÍCÍ POMALÉ A TICHÉ ZAVÍRÁNÍ.
ÚCHYTKY HLINÍKOVÉ SE ZAOBLENÝMI HRANAMI.

SOKL PLNĚ OMYVATELNÝ, KONSTRUKČNĚ SAMOSTATNÁ ČÁST, v = 100 mm VČETNĚ ROHŮ A KONCOVEK. VÝROBEK VČETNĚ REKTIFIKOVATELNÝCH NOH VÝŠKY 100 mm.

UVEDENÉ ROZMĚRY ROZMĚRY JSOU POUZE ORIENTAČNÍ, BUDOU UPŘESNĚNY PO ZAMĚŘENÍ NA STAVBĚ A ODSOUHLASENY OBJEDNATELEM VČETNĚ PŘESNÉHO DĚLENÍ A POŽADAVKŮ NA VYBAVENÍ V RÁMCI VZORKOVÁNÍ.

UMÍSTĚNÍ: MÍSTNOST č. 341

ROZMĚR SPODNÍ LINKY: 1600 x 600 x 860 mm
ROZMĚR HORNÍCH SKŘÍNĚK: 1600 x 350 x 600 mm

-	-	-	1	-	1 ks

PŘED ZAPOČETÍM VÝROBY VŠECH VÝROBKŮ NUTNO PROVÉST SKUTEČNÉ ZAMĚŘENÍ NA STAVBĚ!

INTERIÉROVÉ PRVKY

OZN.	SCHÉMA	POPIS	POČET					
			1PP	1NP	2NP	3NP	4NP	CELK.
I/7			-	-	1	-	-	1 ks

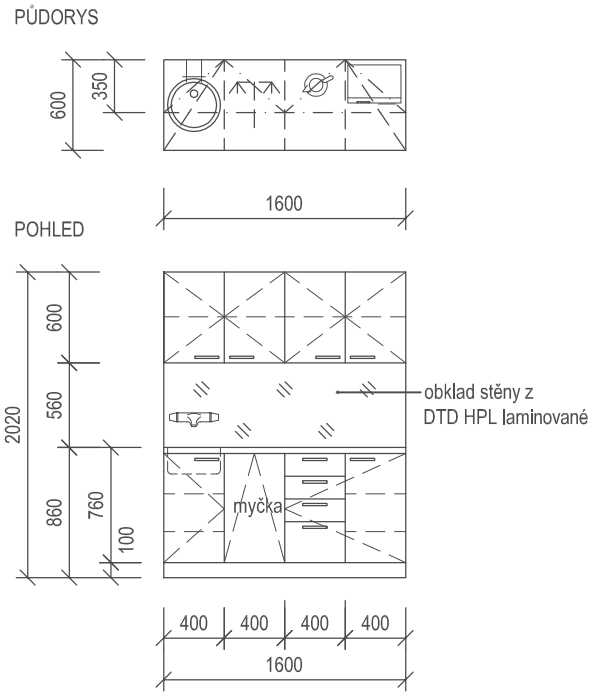

KUCHYŇSKÁ LINKA (UMÍSTĚNÍ KUCHYŇKA) S UMYVADLEM S NÁSTĚNNOU BATERIÍ, S DVĚMI SPODNÍMI SKŘÍŇKAMI S JEDNOKŘÍDLOVÝMI OTEVÍRAVÝMI DVÍŘKY (JEDNA Z NICH S UMYVADLEM), S ZÁSUVKOVÝM DÍLEM S PEVNÝM DNEM, SE SKŘÍŇKOU S VESTAVĚNOU MYČKOU A SE DVĚMI HORNÍMI SKŘÍŇKAMI S DVOUKŘÍDLÝMI OTEVÍRAVÝMI DVÍŘKY. SKŘÍŇKY S OMYVATELNÝMI, POLOHOVATELNÝMI POLICEMI (SPODNÍ SKŘÍŇKY - 2 POLICE, HORNÍ SKŘÍŇKY - 1 POLICE). PROSTOR MEZI DOLNÍMI A HORNÍMI SKŘÍŇKAMI VČETNĚ PŘÍPADNÉ PŘILÉHAJÍCÍ BOČNÍ STĚNY OBLOŽEN DTD HPL LAMINOVANOU VE STEJNÁM DEZÉNU JAK POVRCH SKŘÍNĚK.
DO KUCHYŇSKÉ DESKY BUDE PROVEDEN OTVOR PRO OSAZENÍ UMYVADLA, DO OBLOŽENÍ STĚNY OTVOR PRO NÁSTĚNNOU BATERII, NUTNO SKOORDINOVAT S DODANÝM UMYVADLEM A BATERIÍ.

SOUČÁSTÍ DODÁVKY LINKY VESTAVNÁ MYČKA. RYCHLOVARNÁ KONVICE A MIKROVLNÁ TROUBA DODÁVKA TECHNOLOGIE.

NEREZOVÉ VESTAVNÉ UMYVADLO SOUČÁSTÍ DODÁVKY LINKY, NAVAZUJÍCÍ ODPADNÍ SIFON S ODBOČKOU PRO MYČKU, ODPADNÍ POTRUBÍ A NÁSTĚNNÁ VODOVODNÍ BATERIE DODÁVKA ZTI.

MATERIÁL:
HPL VYSOKOTLACE LAMINOVANÁ OMYVATELNÁ A DEZINFIKOVATELNÁ DŘEVOTŘÍSKA TL. 18 mm. HRANY OPATŘENY NARÁŽECÍM PROFILEM (ABS HRANY) NA ČELECH KORPUSŮ. PRACOVNÍ DESKA Z DTD TL. 38 mm, POVRCH HPL LAMINÁT, POSTFORMING, „OSTRÁ HRANA“ - RÁDIUS 3 mm, BOČNÍ HRANY TL. 2 mm. TĚSNÍCÍ LIŠTA K UKONČENÍ PRACOVNÍ DESKY U STĚNY TROJÚHELNÍKOVÉHO PRŮŘEZU VČETNĚ EVENT. ROHŮ A KONCOVEK. VEŠKERÝ POVRCH ODOLNÝ PROTI OPOTŘEBENÍ, NÁRAZŮM A CHEMICKÝM ČISTIDLŮM.
POVRCHOVÁ ÚPRAVA: VYSOKOTLAKÝ LAMINÁT (HPL) TL. 0,7 mm, ODSTÍN BUDE VYBRÁN V RÁMCI VZORKOVÁNÍ OBJEDNATELEM.

KOVÁNÍ OTEVÍRAVÝCH DVÍŘEK (ZÁVĚSY) MISKOVÉ S INTEGROVANÝM TLUMENÍM DOVŘENÍ ZAJIŠŤUJÍCÍ POMALÉ A TICHÉ ZAVÍRÁNÍ.
ÚCHYTKY HLINÍKOVÉ SE ZAOBLENÝMI HRANAMI.

SOKL PLNĚ OMYVATELNÝ, KONSTRUKČNĚ SAMOSTATNÁ ČÁST, v = 100 mm VČETNĚ ROHŮ A KONCOVEK. VÝROBEK VČETNĚ REKTIFIKOVATELNÝCH NOH VÝŠKY 100 mm.

UVEDENÉ ROZMĚRY ROZMĚRY JSOU POUZE ORIENTAČNÍ, BUDOU UPŘESNĚNY PO ZAMĚŘENÍ NA STAVBĚ A ODSOUHLASENY OBJEDNATELEM VČETNĚ PŘESNÉHO DĚLENÍ A POŽADAVKŮ NA VYBAVENÍ V RÁMCI VZORKOVÁNÍ.

UMÍSTĚNÍ: MÍSTNOST č. 237

ROZMĚR SPODNÍ LINKY: 1600 x 600 x 860 mm
ROZMĚR HORNÍCH SKŘÍNĚK: 1600 x 350 x 600 mm

PŘED ZAPOČETÍM VÝROBY VŠECH VÝROBKŮ NUTNO PROVÉST SKUTEČNÉ ZAMĚŘENÍ NA STAVBĚ!

INTERIÉROVÉ PRVKY

OZN.	SCHÉMA	POPIS	POČET					
			1PP	1NP	2NP	3NP	4NP	CELK.
I / 8			-	-	-	1	-	1 ks

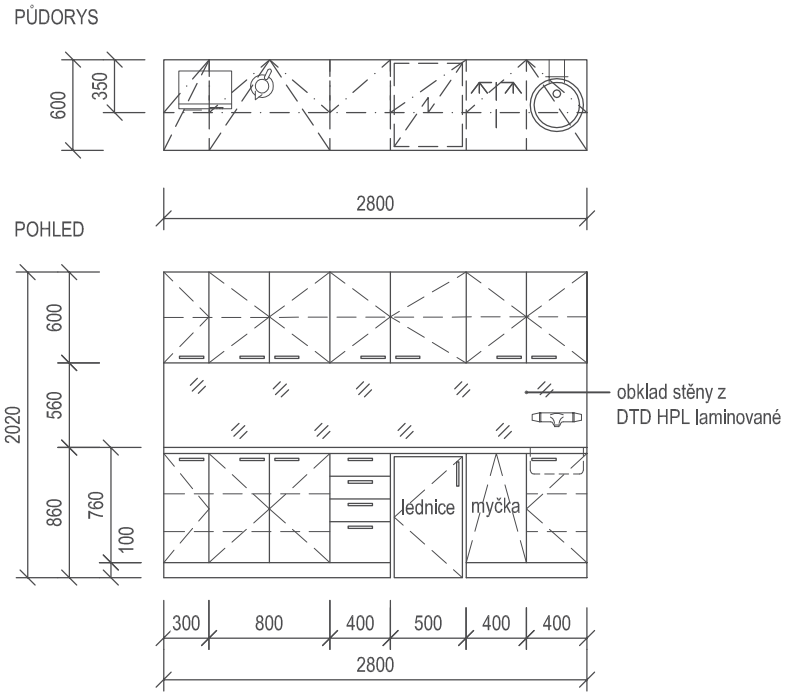

KUCHYŇSKÁ LINKA (UMÍSTĚNÍ KUCHYŇKA) S UMYVADLEM S NÁSTĚNNOU BATERIÍ, SE ČTYŘMI SPODNÍMI SKŘÍŇKAMI S JEDNOKŘÍDLOVÝMI OTEVÍRAVÝMI DVÍŘKY (JEDNA Z NICH S UMYVADLEM), S ZÁSUVKOVÝM DÍLEM S PEVNÝM DNEM, SE SKŘÍŇKOU S VESTAVĚNOU MYČKOU, S JEDNOU SPODNÍ SKŘÍŇKOU S NIKOU PRO UMÍSTĚNÍ LEDNICE, SE DVĚMI HORNÍMI SKŘÍŇKAMI S DVOUKŘÍDLÝMI OTEVÍRAVÝMI DVÍŘKY A TŘEMI HORNÍMI SKŘÍŇKAMI S JEDNOKŘÍDLOVÝMI DVÍŘKY. SKŘÍŇKY S OMYVATELNÝMI, POLOHOVATELNÝMI POLICEMI (SPODNÍ SKŘÍŇKY - 2 POLICE, HORNÍ SKŘÍŇKY - 1 POLICE). PROSTOR MEZI DOLNÍMI A HORNÍMI SKŘÍŇKAMI VČETNĚ PŘÍPADNĚ PŘILÉHAJÍCÍ BOČNÍ STĚNY OBLOŽEN DTD HPL LAMINOVANOU VE STEJNÁM DEZÉNU JAK POVRCH SKŘÍNĚK.
DO KUCHYŇSKÉ DESKY BUDE PROVEDEN OTVOR PRO OSAZENÍ UMYVADLA, DO OBLOŽENÍ STĚNY OTVOR PRO NÁSTĚNNOU BATERII, NUTNO SKOORDINOVAT S DODANÝM UMYVADLEM A BATERIÍ.

SOUČÁSTÍ DODÁVKY LINKY VESTAVNÁ MYČKA A ROVNĚŽ VOLNĚ STOJÍCÍ LEDNICE VSUNUTÁ DO LINKY (NUTNO SKOORDINOVAT ROZMĚR NIKY PRO LEDNICI VE SPODNÍ SKŘÍŇCE S ROZMĚREM DODANÉ LEDNICE). RYCHLOVARNÁ KONVICE A MIKROVLNÁ TROUBA DODÁVKA TECHNOLOGIE.

NEREZOVÉ VESTAVNÉ UMYVADLO SOUČÁSTÍ DODÁVKY LINKY, NAVAZUJÍCÍ ODPADNÍ SIFON S ODBOČKOU PRO MYČKU, ODPADNÍ POTRUBÍ A NÁSTĚNNÁ VODOVODNÍ BATERIE DODÁVKA ZTI.

MATERIÁL:
HPL VYSOKOTLACE LAMINOVANÁ OMYVATELNÁ A DEZINFIKOVATELNÁ DŘEVOTŘÍSKA TL. 18 mm. HRANY OPATŘENY NARÁŽECÍM PROFILEM (ABS HRANY) NA ČELECH KORPUSŮ. PRACOVNÍ DESKA Z DTD TL. 38 mm, POVRCH HPL LAMINÁT, POSTFORMING, „OSTRÁ HRANA“ - RÁDIUS 3 mm, BOČNÍ HRANY TL. 2 mm. TĚSNÍCÍ LIŠTA K UKONČENÍ PRACOVNÍ DESKY U STĚNY TROJÚHELNÍKOVÉHO PRŮŘEZU VČETNĚ EVENT. ROHŮ A KONCOVEK. VEŠKERÝ POVRCH ODOLNÝ PROTI OPOTŘEBENÍ, NÁRAZŮM A CHEMICKÝM ČISTIDLŮM.
POVRCHOVÁ ÚPRAVA: VYSOKOTLAKÝ LAMINÁT (HPL) TL. 0,7 mm, ODSTÍN BUDE VYBRÁN V RÁMCI VZORKOVÁNÍ OBJEDNATELEM.

KOVÁNÍ OTEVÍRAVÝCH DVÍŘEK (ZÁVĚSY) MISKOVÉ S INTEGROVANÝM TLUMENÍM DOVŘENÍ ZAJIŠŤUJÍCÍ POMALÉ A TICHÉ ZAVÍRÁNÍ.
ÚCHYTKY HLINÍKOVÉ SE ZAOBLENÝMI HRANAMI.

SOKL PLNĚ OMYVATELNÝ, KONSTRUKČNĚ SAMOSTATNÁ ČÁST, v = 100 mm VČETNĚ ROHŮ A KONCOVEK. VÝROBEK VČETNĚ REKTIFIKOVATELNÝCH NOH VÝŠKY 100 mm.

UVEDENÉ ROZMĚRY ROZMĚRY JSOU POUZE ORIENTAČNÍ, BUDOU UPŘESNĚNY PO ZAMĚŘENÍ NA STAVBĚ A ODSOUHLASENY OBJEDNATELEM VČETNĚ PŘESNÉHO DĚLENÍ A POŽADAVKŮ NA VYBAVENÍ V RÁMCI VZORKOVÁNÍ.

UMÍSTĚNÍ: MÍSTNOST č. 327

ROZMĚR SPODNÍ LINKY: 2800 x 600 x 860 mm
ROZMĚR HORNÍCH SKŘÍNEK: 2800 x 350 x 600 mm

PŘED ZAPOČETÍM VÝROBY VŠECH VÝROBKŮ NUTNO PROVÉST SKUTEČNÉ ZAMĚŘENÍ NA STAVBĚ!

INTERIÉROVÉ PRVKY

OZN.	SCHÉMA	POPIS	POČET					
			1PP	1NP	2NP	3NP	4NP	CELK.
I / 9			-	2	2	1	-	5 ks

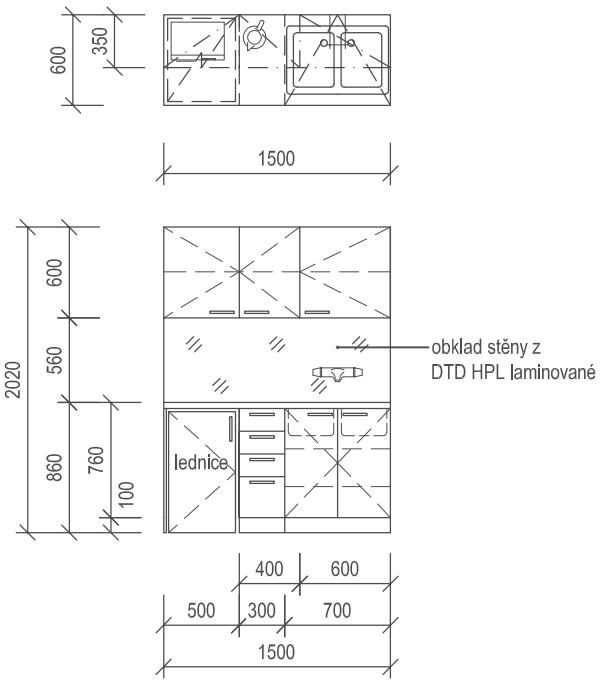

KUCHYŇSKÁ LINKA (UMÍSTĚNÍ DMZ) S DVOJDŘEZEM S NÁSTĚNNOU BATERIÍ S PRODLOŽENÝM RAMÍNKEM, S JEDNOU SPODNÍ SKŘÍŇKOU S NIKOU PRO UMÍSTĚNÍ LEDNICE, S JEDNOU SPODNÍ SKŘÍŇKOU S DVOUKŘÍDLOVÝMI OTEVÍRAVÝMI DVÍŘKY S DVOJDŘEZEM, SE ZÁSUVKOVÝM DÍLEM S PEVNÝM DNEM A SE TŘEMI HORNÍMI SKŘÍŇKAMI S JEDNOKŘÍDLÝMI OTEVÍRAVÝMI DVÍŘKY. SKŘÍŇKY S OMYVATELNÝMI, POLOHOVATELNÝMI POLICEMI (SPODNÍ SKŘÍŇKY - 2 POLICE, HORNÍ SKŘÍŇKY - 1 POLICE). PROSTOR MEZI DOLNÍMI A HORNÍMI SKŘÍŇKAMI VČETNĚ PŘÍPADNÉ PŘILÉHAJÍCÍ BOČNÍ STĚNY OBLOŽEN DTD HPL LAMINOVANOU VE STEJNÁM DEZÉNU JAK POVRCH SKŘÍNĚK.
DO KUCHYŇSKÉ DESKY BUDE PROVEDEN OTVOR PRO OSAZENÍ DVOJDŘEZU, DO OBLOŽENÍ STĚNY OTVOR PRO NÁSTĚNNOU BATERII, NUTNO SKOORDINOVAT S DODANÝM DŘEZEM A BATERIÍ.

SOUČÁSTÍ DODÁVKY LINKY ROVNĚŽ VOLNĚ STOJÍCÍ LEDNICE S VÝPARNÍKEM VSUNUTÁ DO LINKY (NUTNO SKOORDINOVAT ROZMĚR NIKY PRO LEDNICI VE SPODNÍ SKŘÍŇCE S ROZMĚREM DODANÉ LEDNICE). RYCHLOVARNÁ KONVICE A MIKROVLNNÁ TROUBA DODÁVKA TECHNOLOGIE.

NEREZOVÝ VESTAVNÝ DVOJDŘEZ SOUČÁSTÍ DODÁVKY LINKY, NAVAZUJÍCÍ ODPADNÍ SIFON A ODPADNÍ POTRUBÍ A NÁSTĚNÁ VODOVODNÍ BATERIE DODÁVKA ZTI.

MATERIÁL:
HPL VYSOKOTLACE LAMINOVANÁ OMYVATELNÁ A DEZINFIKOVATELNÁ DŘEVOTŘÍSKA TL. 18 mm. HRANY OPATŘENY NARÁŽECÍM PROFILEM (ABS HRANY) NA ČELECH KORPUSŮ. PRACOVNÍ DESKA Z DTD TL. 38 mm, POVRCH HPL LAMINÁT, POSTFORMING, „OSTRÁ HRANA“ - RÁDIUS 3 mm, BOČNÍ HRANY TL. 2 mm. TĚSNÍCÍ LIŠTA K UKONČENÍ PRACOVNÍ DESKY U STĚNY TROJÚHELNÍKOVÉHO PRŮŘEZU VČETNĚ EVENT. ROHŮ A KONCOVEK. VEŠKERÝ POVRCH ODOLNÝ PROTI OPOTŘEBENÍ, NÁRAZŮM A CHEMICKÝM ČISTIDLŮM.
POVRCHOVÁ ÚPRAVA: VYSOKOTLAKÝ LAMINÁT (HPL) TL. 0,7 mm, ODSTÍN BUDE VYBRÁN V RÁMCI VZORKOVÁNÍ OBJEDNATELEM.

KOVÁNÍ OTEVÍRAVÝCH DVÍŘEK (ZÁVĚSY) MISKOVÉ S INTEGROVANÝM TLUMENÍM DOVŘENÍ ZAJIŠŤUJÍCÍ POMALÉ A TICHÉ ZAVÍRÁNÍ. ÚCHYTKY HLINÍKOVÉ SE ZAOBLENÝMI HRANAMI.

SOKL PLNĚ OMYVATELNÝ, KONSTRUKČNĚ SAMOSTATNÁ ČÁST, v = 100 mm VČETNĚ ROHŮ A KONCOVEK. VÝROBEK VČETNĚ REKTIFIKOVATELNÝCH NOH VÝŠKY 100 mm.

UVEDENÉ ROZMĚRY ROZMĚRY JSOU POUZE ORIENTAČNÍ, BUDOU UPŘESNĚNY PO ZAMĚŘENÍ NA STAVBĚ A ODSOUHLASENY OBJEDNATELEM VČETNĚ PŘESNÉHO DĚLENÍ A POŽADAVKŮ NA VYBAVENÍ V RÁMCI VZORKOVÁNÍ.

UMÍSTĚNÍ: MÍSTNOST č. 138, č. 156, č. 220, č. 257, č. 330

ROZMĚR SPODNÍ LINKY: 1500 x 600 x 860 mm
ROZMĚR HORNÍCH SKŘÍNEK: 1500 x 350 x 600 mm

PŘED ZAPOČETÍM VÝROBY VŠECH VÝROBKŮ NUTNO PROVÉST SKUTEČNÉ ZAMĚŘENÍ NA STAVBĚ!

INTERIÉROVÉ PRVKY

OZN.	SCHÉMA	POPIS	POČET					
			1PP	1NP	2NP	3NP	4NP	CELK.
I / 10								

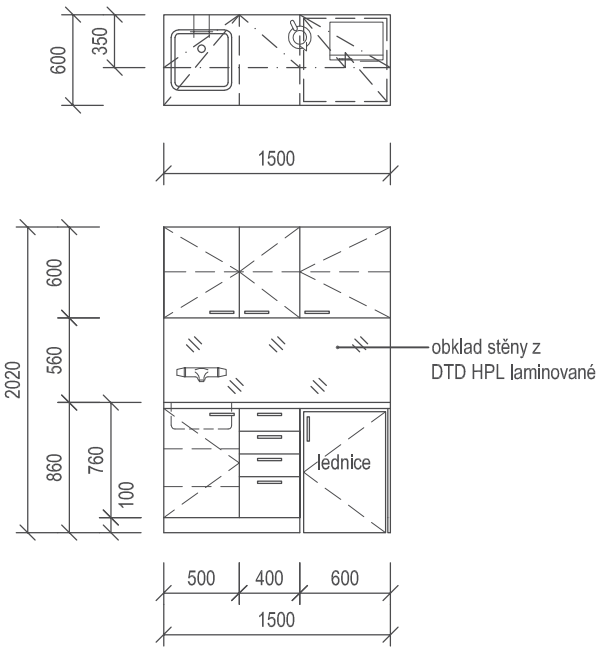

KUCHYŇSKÁ LINKA (UMÍSTĚNÍ KANCELÁŘ, INSP. POK.) S DŘEZEM S NÁSTĚNNOU BATERIÍ, S JEDNOU SPODNÍ SKŘÍŇKOU S NIKOU PRO UMÍSTĚNÍ LEDNICE, S JEDNOU SPODNÍ SKŘÍŇKOU S JEDNOKŘÍDLOVÝMI OTEVÍRAVÝMI DVÍŘKY S DŘEZEM, SE ZÁSUVKOVÝM DÍLEM S PEVNÝM DNEM A SE TŘEMI HORNÍMI SKŘÍŇKAMI S JEDNOKŘÍDLÝMI OTEVÍRAVÝMI DVÍŘKY. SKŘÍŇKY S OMYVATELNÝMI, POLOHOVATELNÝMI POLICEMI (SPODNÍ SKŘÍŇKY - 2 POLICE, HORNÍ SKŘÍŇKY - 1 POLICE). PROSTOR MEZI DOLNÍMI A HORNÍMI SKŘÍŇKAMI VČETNĚ PŘÍPADNÉ PŘILÉHAJÍCÍ BOČNÍ STĚNY OBLOŽEN DTD HPL LAMINOVANOU VE STEJNÁM DEZÉNU JAK POVRCH SKŘÍNĚK.
DO KUCHYŇSKÉ DESKY BUDE PROVEDEN OTVOR PRO OSAZENÍ DŘEZU, DO OBLOŽENÍ STĚNY OTVOR PRO NÁSTĚNNOU BATERII, NUTNO SKOORDINOVAT S DODANÝM DŘEZEM A BATERIÍ.

SOUČÁSTÍ DODÁVKY LINKY ROVNĚŽ VOLNĚ STOJÍCÍ LEDNICE S VÝPARNÍKEM VSUNUTÁ DO LINKY (NUTNO SKOORDINOVAT ROZMĚR NIKY PRO LEDNICI VE SPODNÍ SKŘÍŇCE S ROZMĚREM DODANÉ LEDNICE). RYCHLOVARNÁ KONVICE A MIKROVLNNÁ TROUBA DODÁVKA TECHNOLOGIE.

NEREZOVÝ VESTAVNÝ DŘEZ SOUČÁSTÍ DODÁVKY LINKY, NAVAZUJÍCÍ ODPADNÍ SIFON A ODPADNÍ POTRUBÍ A NÁSTĚNÁ VODOVODNÍ BATERIE DODÁVKA ZTI.

MATERIÁL:
HPL VYSOKOTLACE LAMINOVANÁ OMYVATELNÁ A DEZINFIKOVATELNÁ DŘEVOTŘÍSKA TL. 18 mm. HRANY OPATŘENY NARÁŽECÍM PROFILEM (ABS HRANY) NA ČELECH KORPUSŮ. PRACOVNÍ DESKA Z DTD TL. 38 mm, POVRCH HPL LAMINÁT, POSTFORMING, „OSTRÁ HRANA“ - RÁDIUS 3 mm, BOČNÍ HRANY TL. 2 mm. TĚSNÍCÍ LIŠTA K UKONČENÍ PRACOVNÍ DESKY U STĚNY TROJÚHELNÍKOVÉHO PRŮŘEZU VČETNĚ EVENT. ROHŮ A KONCOVEK. VEŠKERÝ POVRCH ODOLNÝ PROTI OPOTŘEBENÍ, NÁRAZŮM A CHEMICKÝM ČISTIDLŮM.
POVRCHOVÁ ÚPRAVA: VYSOKOTLAKÝ LAMINÁT (HPL) TL. 0,7 mm, ODSTÍN BUDE VYBRÁN V RÁMCI VZORKOVÁNÍ OBJEDNATELEM.

KOVÁNÍ OTEVÍRAVÝCH DVÍŘEK (ZÁVĚSY) MISKOVÉ S INTEGROVANÝM TLUMENÍM DOVŘENÍ ZAJIŠŤUJÍCÍ POMALÉ A TICHÉ ZAVÍRÁNÍ. ÚCHYTKY HLINÍKOVÉ SE ZAOBLENÝMI HRANAMI.

SOKL PLNĚ OMYVATELNÝ, KONSTRUKČNĚ SAMOSTATNÁ ČÁST, v = 100 mm VČETNĚ ROHŮ A KONCOVEK. VÝROBEK VČETNĚ REKTIFIKOVATELNÝCH NOH VÝŠKY 100 mm.

UVEDENÉ ROZMĚRY ROZMĚRY JSOU POUZE ORIENTAČNÍ, BUDOU UPŘESNĚNY PO ZAMĚŘENÍ NA STAVBĚ A ODSOUHLASENY OBJEDNATELEM VČETNĚ PŘESNÉHO DĚLENÍ A POŽADAVKŮ NA VYBAVENÍ V RÁMCI VZORKOVÁNÍ.

UMÍSTĚNÍ: MÍSTNOST č. 151, č. 217, č. 342

ROZMĚR SPODNÍ LINKY: 1500 x 600 x 860 mm
ROZMĚR HORNÍCH SKŘÍNĚK: 1500 x 350 x 600 mm

-	1	1	1	-	3 ks

PŘED ZAPOČETÍM VÝROBY VŠECH VÝROBKŮ NUTNO PROVÉST SKUTEČNÉ ZAMĚŘENÍ NA STAVBĚ!

INTERIÉROVÉ PRVKY

OZN.	SCHÉMA	POPIS	POČET					
			1PP	1NP	2NP	3NP	4NP	CELK.
I / 11								

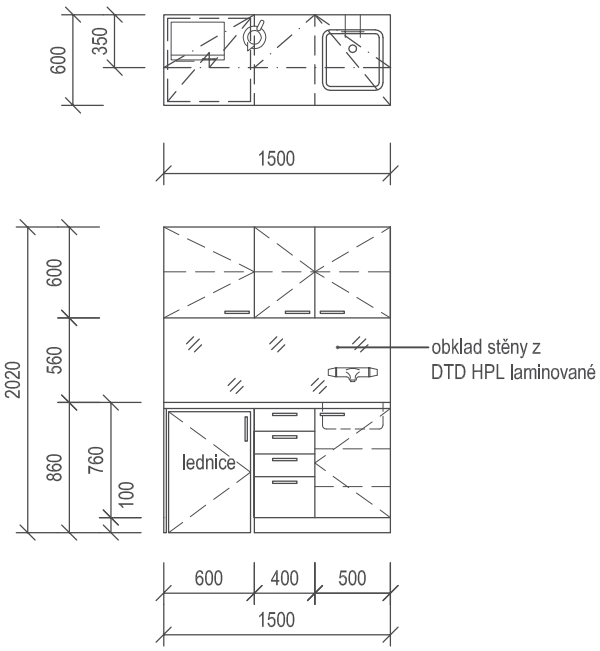

KUCHYŇSKÁ LINKA (UMÍSTĚNÍ KANCELÁŘ, INSP. POK.) S DŘEZEM S NÁSTĚNNOU BATERIÍ, S JEDNOU SPODNÍ SKŘÍŇKOU S NIKOU PRO UMÍSTĚNÍ LEDNICE, S JEDNOU SPODNÍ SKŘÍŇKOU S JEDNOKŘÍDLOVÝMI OTEVÍRAVÝMI DVÍŘKY S DŘEZEM, SE ZÁSUVKOVÝM DÍLEM S PEVNÝM DNEM A SE TŘEMI HORNÍMI SKŘÍŇKAMI S JEDNOKŘÍDLÝMI OTEVÍRAVÝMI DVÍŘKY. SKŘÍŇKY S OMYVATELNÝMI, POLOHOVATELNÝMI POLICEMI (SPODNÍ SKŘÍŇKY - 2 POLICE, HORNÍ SKŘÍŇKY - 1 POLICE). PROSTOR MEZI DOLNÍMI A HORNÍMI SKŘÍŇKAMI VČETNĚ PŘÍPADNÉ PŘILÉHAJÍCÍ BOČNÍ STĚNY OBLOŽEN DTD HPL LAMINOVANOU VE STEJNÁM DEZÉNU JAK POVRCH SKŘÍNĚK.
DO KUCHYŇSKÉ DESKY BUDE PROVEDEN OTVOR PRO OSAZENÍ DŘEZU, DO OBLOŽENÍ STĚNY OTVOR PRO NÁSTĚNNOU BATERII, NUTNO SKOORDINOVAT S DODANÝM DŘEZEM A BATERIÍ.

SOUČÁSTÍ DODÁVKY LINKY ROVNĚŽ VOLNĚ STOJÍCÍ LEDNICE S VÝPARNÍKEM VSUNUTÁ DO LINKY (NUTNO SKOORDINOVAT ROZMĚR NIKY PRO LEDNICI VE SPODNÍ SKŘÍŇCE S ROZMĚREM DODANÉ LEDNICE). RYCHLOVARNÁ KONVICE A MIKROVLNNÁ TROUBA DODÁVKA TECHNOLOGIE.

NEREZOVÝ VESTAVNÝ DŘEZ SOUČÁSTÍ DODÁVKY LINKY, NAVAZUJÍCÍ ODPADNÍ SIFON A ODPADNÍ POTRUBÍ A NÁSTĚNÁ VODOVODNÍ BATERIE DODÁVKA ZTI.

MATERIÁL:
HPL VYSOKOTLACE LAMINOVANÁ OMYVATELNÁ A DEZINFIKOVATELNÁ DŘEVOTŘÍSKA TL. 18 mm. HRANY OPATŘENY NARÁŽECÍM PROFILEM (ABS HRANY) NA ČELECH KORPUSŮ. PRACOVNÍ DESKA Z DTD TL. 38 mm, POVRCH HPL LAMINÁT, POSTFORMING, „OSTRÁ HRANA“ - RÁDIUS 3 mm, BOČNÍ HRANY TL. 2 mm. TĚSNÍCÍ LIŠTA K UKONČENÍ PRACOVNÍ DESKY U STĚNY TROJÚHELNÍKOVÉHO PRŮŘEZU VČETNĚ EVENT. ROHŮ A KONCOVEK. VEŠKERÝ POVRCH ODOLNÝ PROTI OPOTŘEBENÍ, NÁRAZŮM A CHEMICKÝM ČISTIDLŮM.
POVRCHOVÁ ÚPRAVA: VYSOKOTLAKÝ LAMINÁT (HPL) TL. 0,7 mm, ODSTÍN BUDE VYBRÁN V RÁMCI VZORKOVÁNÍ OBJEDNATELEM.

KOVÁNÍ OTEVÍRAVÝCH DVÍŘEK (ZÁVĚSY) MISKOVÉ S INTEGROVANÝM TLUMENÍM DOVŘENÍ ZAJIŠŤUJÍCÍ POMALÉ A TICHÉ ZAVÍRÁNÍ.
ÚCHYTKY HLINÍKOVÉ SE ZAOBLENÝMI HRANAMI.

SOKL PLNĚ OMYVATELNÝ, KONSTRUKČNĚ SAMOSTATNÁ ČÁST, v = 100 mm VČETNĚ ROHŮ A KONCOVEK. VÝROBEK VČETNĚ REKTIFIKOVATELNÝCH NOH VÝŠKY 100 mm.

UVEDENÉ ROZMĚRY ROZMĚRY JSOU POUZE ORIENTAČNÍ, BUDOU UPŘESNĚNY PO ZAMĚŘENÍ NA STAVBĚ A ODSOUHLASENY OBJEDNATELEM VČETNĚ PŘESNÉHO DĚLENÍ A POŽADAVKŮ NA VYBAVENÍ V RÁMCI VZORKOVÁNÍ.

UMÍSTĚNÍ: MÍSTNOST č. 164, č. 214, č. 337, č. 339

ROZMĚR SPODNÍ LINKY: 1500 x 600 x 860 mm
ROZMĚR HORNÍCH SKŘÍNĚK: 1500 x 350 x 600 mm

-	1	1	2	-	4 ks

PŘED ZAPOČETÍM VÝROBY VŠECH VÝROBKŮ NUTNO PROVÉST SKUTEČNÉ ZAMĚŘENÍ NA STAVBĚ!

INTERIÉROVÉ PRVKY

OZN.	SCHÉMA	POPIS	POČET					
			1PP	1NP	2NP	3NP	4NP	CELK.
I / 12								

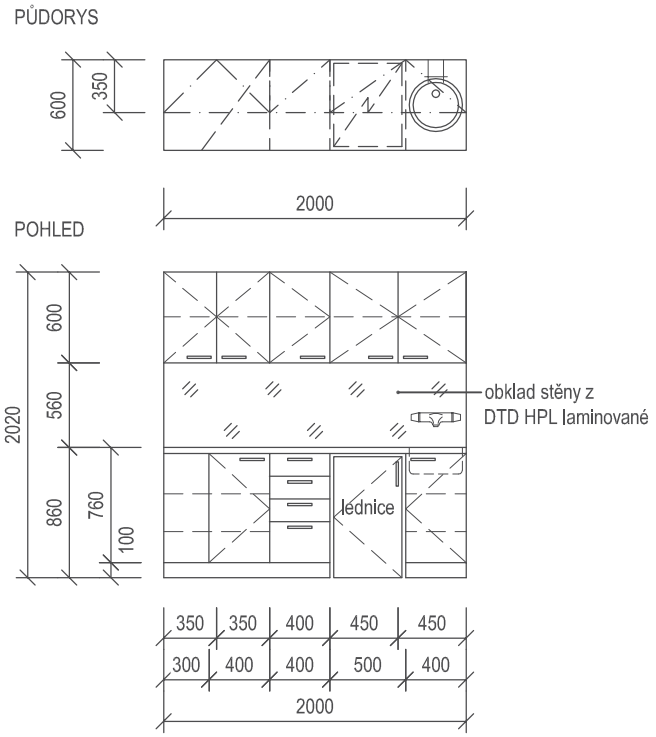

PRACOVNÍ LINKA (UMÍSTĚNÍ SESTERNA) S UMYVADLEM S NÁSTĚNNOU BATERIÍ, S JEDNOU SPODNÍ SKŘÍŇKOU S NIKOU PRO UMÍSTĚNÍ LEDNICE, S DVĚMI SPODNÍMI SKŘÍŇKAMI S JEDNOKŘÍDLOVÝMI OTEVÍRAVÝMI DVÍŘKY (JEDNA Z NICH S UMYVADLEM), SE ZÁSUVKOVÝM DÍLEM S PEVNÝM DNEM, SE DVĚMI HORNÍMI SKŘÍŇKAMI S DVOUKŘÍDLÝMI OTEVÍRAVÝMI DVÍŘKY A JEDNOU HORNÍ SKŘÍŇKOU S JEDNOKŘÍDLOVÝMI OTEVÍRAVÝMI DVÍŘKY. SKŘÍŇKY S OMYVATELNÝMI, POLOHOVATELNÝMI POLICEMI (SPODNÍ SKŘÍŇKY - 2 POLICE, HORNÍ SKŘÍŇKY - 1 POLICE). PROSTOR MEZI DOLNÍMI A HORNÍMI SKŘÍŇKAMI VČETNĚ PŘÍPADNÉ PŘILÉHAJÍCÍ BOČNÍ STĚNY OBLOŽEN DTD HPL LAMINOVANOU VE STEJNÁM DEZÉNU JAK POVRCH SKŘÍNĚK.
DO KUCHYŇSKÉ DESKY BUDE PROVEDEN OTVOR PRO OSAZENÍ UMYVADLA, DO OBLOŽENÍ STĚNY OTVOR PRO NÁSTĚNNOU BATERII, NUTNO SKOORDINOVAT S DODANÝM UMYVADLEM A BATERIÍ.

SOUČÁSTÍ DODÁVKY LINKY ROVNĚŽ VOLNĚ STOJÍCÍ LEDNICE VSUNUTÁ DO LINKY (NUTNO SKOORDINOVAT ROZMĚR NIKY PRO LEDNICI VE SPODNÍ SKŘÍŇCE S ROZMĚREM DODANÉ LEDNICE).

NEREZOVÉ VESTAVNÉ UMYVADLO SOUČÁSTÍ DODÁVKY LINKY, NAVAZUJÍCÍ ODPADNÍ SIFON, ODPADNÍ POTRUBÍ A NÁSTĚNNÁ VODOVODNÍ BATERIE DODÁVKA ZTI.

MATERIÁL:
HPL VYSOKOTLACE LAMINOVANÁ OMYVATELNÁ A DEZINFIKOVATELNÁ DŘEVOTŘÍSKA TL. 18 mm. HRANY OPATŘENY NARÁŽECÍM PROFILEM (ABS HRANY) NA ČELECH KORPUSŮ. PRACOVNÍ DESKA Z DTD TL. 38 mm, POVRCH HPL LAMINÁT, POSTFORMING, „OSTRÁ HRANA“ - RÁDIUS 3 mm, BOČNÍ HRANY TL. 2 mm. TĚSNÍCÍ LIŠTA K UKONČENÍ PRACOVNÍ DESKY U STĚNY TROJÚHELNÍKOVÉHO PRŮŘEZU VČETNĚ EVENT. ROHŮ A KONCOVEK. VEŠKERÝ POVRCH ODOLNÝ PROTI OPOTŘEBENÍ, NÁRAZŮM A CHEMICKÝM ČISTIDLŮM.
POVRCHOVÁ ÚPRAVA: VYSOKOTLAKÝ LAMINÁT (HPL) TL. 0,7 mm, ODSTÍN BUDE VYBRÁN V RÁMCI VZORKOVÁNÍ OBJEDNATELEM.

KOVÁNÍ OTEVÍRAVÝCH DVÍŘEK (ZÁVĚSY) MISKOVÉ S INTEGROVANÝM TLUMENÍM DOVŘENÍ ZAJIŠŤUJÍCÍ POMALÉ A TICHÉ ZAVÍRÁNÍ.
ÚCHYTKY HLINÍKOVÉ SE ZAOBLENÝMI HRANAMI.

SOKL PLNĚ OMYVATELNÝ, KONSTRUKČNĚ SAMOSTATNÁ ČÁST, v = 100 mm VČETNĚ ROHŮ A KONCOVEK. VÝROBEK VČETNĚ REKTIFIKOVATELNÝCH NOH VÝŠKY 100 mm.

UVEDENÉ ROZMĚRY ROZMĚRY JSOU POUZE ORIENTAČNÍ, BUDOU UPŘESNĚNY PO ZAMĚŘENÍ NA STAVBĚ A ODSOUHLASENY OBJEDNATELEM VČETNĚ PŘESNÉHO DĚLENÍ A POŽADAVKŮ NA VYBAVENÍ V RÁMCI VZORKOVÁNÍ.

UMÍSTĚNÍ: MÍSTNOST č. 329

ROZMĚR SPODNÍ LINKY: 2000 x 600 x 860 mm
ROZMĚR HORNÍCH SKŘÍNĚK: 2000 x 350 x 600 mm

-	-	-	1	-	1 ks

PŘED ZAPOČETÍM VÝROBY VŠECH VÝROBKŮ NUTNO PROVÉST SKUTEČNÉ ZAMĚŘENÍ NA STAVBĚ!

INTERIÉROVÉ PRVKY

OZN.	SCHÉMA	POPIS	POČET					
			1PP	1NP	2NP	3NP	4NP	CELK.
I / 13								

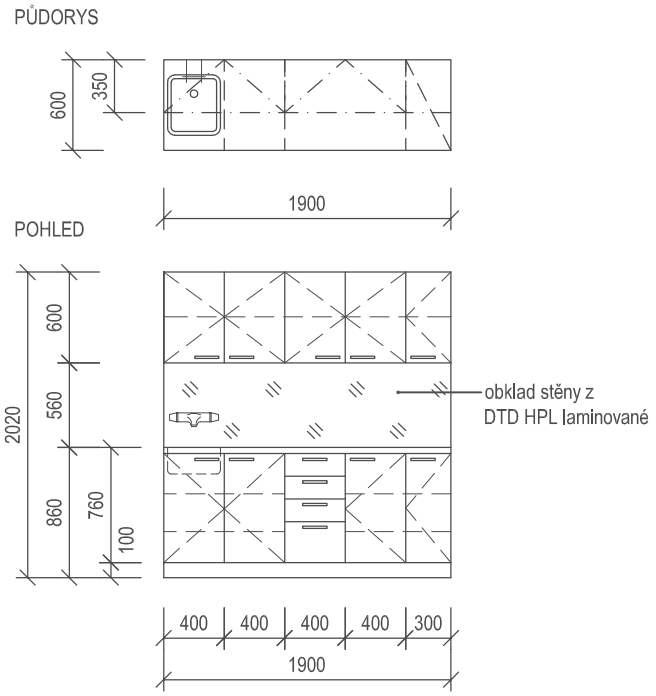

PRACOVNÍ LINKA (UMÍSTĚNÍ SESTERNA) S DŘEZEM S NÁSTĚNNOU BATERIÍ, S DVĚMI SPODNÍMI SKŘÍŇKAMI S JEDNOKŘÍDLOVÝMI OTEVÍRAVÝMI DVÍŘKY (JEDNA Z NICH S UMYVADLEM), SE ZÁSUVKOVÝM DÍLEM S PEVNÝM DNEM, SE DVĚMI HORNÍMI SKŘÍŇKAMI S DVOUKŘÍDLÝMI OTEVÍRAVÝMI DVÍŘKY A JEDNOU HORNÍ SKŘÍŇKOU S JEDNOKŘÍDLOVÝMI OTEVÍRAVÝMI DVÍŘKY. SKŘÍŇKY S OMYVATELNÝMI, POLOHOVATELNÝMI POLICEMI (SPODNÍ SKŘÍŇKY - 2 POLICE, HORNÍ SKŘÍŇKY - 1 POLICE). PROSTOR MEZI DOLNÍMI A HORNÍMI SKŘÍŇKAMI VČETNĚ PŘÍPADNÉ PŘILÉHAJÍCÍ BOČNÍ STĚNY OBLOŽEN DTD HPL LAMINOVANOU VE STEJNÁM DEZÉNU JAK POVRCH SKŘÍNĚK.
DO KUCHYŇSKÉ DESKY BUDE PROVEDEN OTVOR PRO OSAZENÍ UMYVADLA, DO OBLOŽENÍ STĚNY OTVOR PRO NÁSTĚNNOU BATERII, NUTNO SKOORDINOVAT S DODANÝM UMYVADLEM A BATERIÍ.

SOUČÁSTÍ DODÁVKY LINKY ROVNĚŽ VOLNĚ STOJÍCÍ LEDNICE VSUNUTÁ DO LINKY (NUTNO SKOORDINOVAT ROZMĚR NIKY PRO LEDNICI VE SPODNÍ SKŘÍŇCE S ROZMĚREM DODANÉ LEDNICE).

NEREZOVÉ VESTAVNÉ UMYVADLO SOUČÁSTÍ DODÁVKY LINKY, NAVAZUJÍCÍ ODPADNÍ SIFON, ODPADNÍ POTRUBÍ A NÁSTĚNNÁ VODOVODNÍ BATERIE DODÁVKA ZTI.

MATERIÁL:
HPL VYSOKOTLACE LAMINOVANÁ OMYVATELNÁ A DEZINFIKOVATELNÁ DŘEVOTŘÍSKA TL. 18 mm. HRANY OPATŘENY NARÁŽECÍM PROFILEM (ABS HRANY) NA ČELECH KORPUSŮ. PRACOVNÍ DESKA Z DTD TL. 38 mm, POVRCH HPL LAMINÁT, POSTFORMING, „OSTRÁ HRANA“ - RÁDIUS 3 mm, BOČNÍ HRANY TL. 2 mm. TĚSNÍCÍ LIŠTA K UKONČENÍ PRACOVNÍ DESKY U STĚNY TROJÚHELNÍKOVÉHO PRŮŘEZU VČETNĚ EVENT. ROHŮ A KONCOVEK. VEŠKERÝ POVRCH ODOLNÝ PROTI OPOTŘEBENÍ, NÁRAZŮM A CHEMICKÝM ČISTIDLŮM.
POVRCHOVÁ ÚPRAVA: VYSOKOTLAKÝ LAMINÁT (HPL) TL. 0,7 mm, ODSTÍN BUDE VYBRÁN V RÁMCI VZORKOVÁNÍ OBJEDNATELEM.

KOVÁNÍ OTEVÍRAVÝCH DVÍŘEK (ZÁVĚSY) MISKOVÉ S INTEGROVANÝM TLUMENÍM DOVŘENÍ ZAJIŠŤUJÍCÍ POMALÉ A TICHÉ ZAVÍRÁNÍ.
ÚCHYTKY HLINÍKOVÉ SE ZAOBLENÝMI HRANAMI.

SOKL PLNĚ OMYVATELNÝ, KONSTRUKČNĚ SAMOSTATNÁ ČÁST, v = 100 mm VČETNĚ ROHŮ A KONCOVEK. VÝROBEK VČETNĚ REKTIFIKOVATELNÝCH NOH VÝŠKY 100 mm.

UVEDENÉ ROZMĚRY ROZMĚRY JSOU POUZE ORIENTAČNÍ, BUDOU UPŘESNĚNY PO ZAMĚŘENÍ NA STAVBĚ A ODSOUHLASENY OBJEDNATELEM VČETNĚ PŘESNÉHO DĚLENÍ A POŽADAVKŮ NA VYBAVENÍ V RÁMCI VZORKOVÁNÍ.

UMÍSTĚNÍ: MÍSTNOST č. 329

ROZMĚR SPODNÍ LINKY: 1900 x 600 x 860 mm
ROZMĚR HORNÍCH SKŘÍNĚK: 1900 x 350 x 600 mm

-	-	-	1	-	1 ks

PŘED ZAPOČETÍM VÝROBY VŠECH VÝROBKŮ NUTNO PROVÉST SKUTEČNÉ ZAMĚŘENÍ NA STAVBĚ!

INTERIÉROVÉ PRVKY

OZN.	SCHÉMA	POPIS	POČET					
			1PP	1NP	2NP	3NP	4NP	CELK.
I / 14			-	1	-	-	-	1 ks

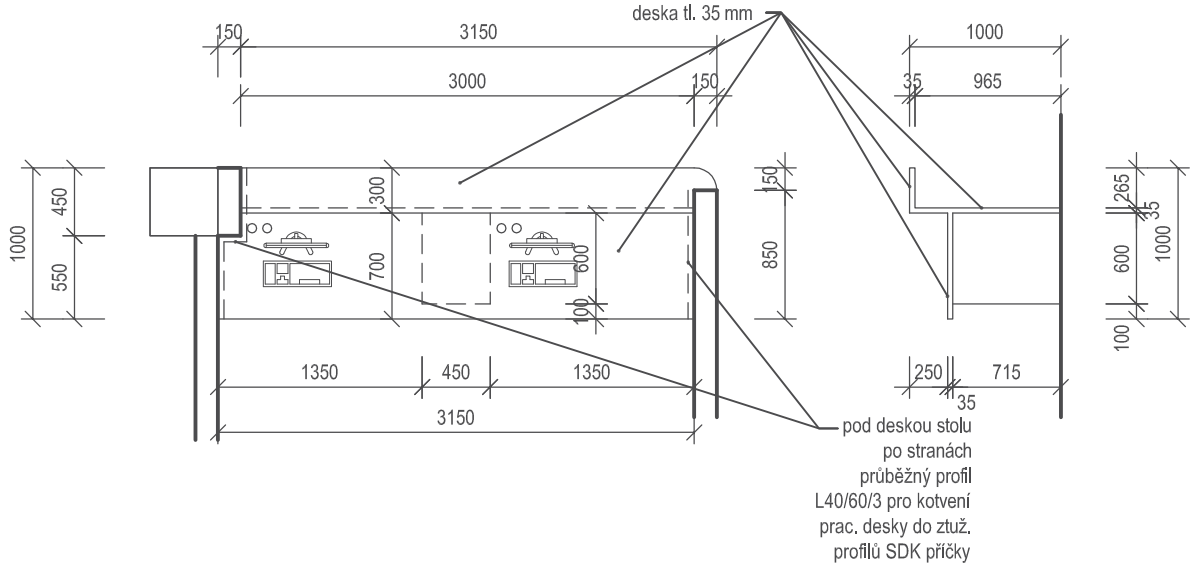

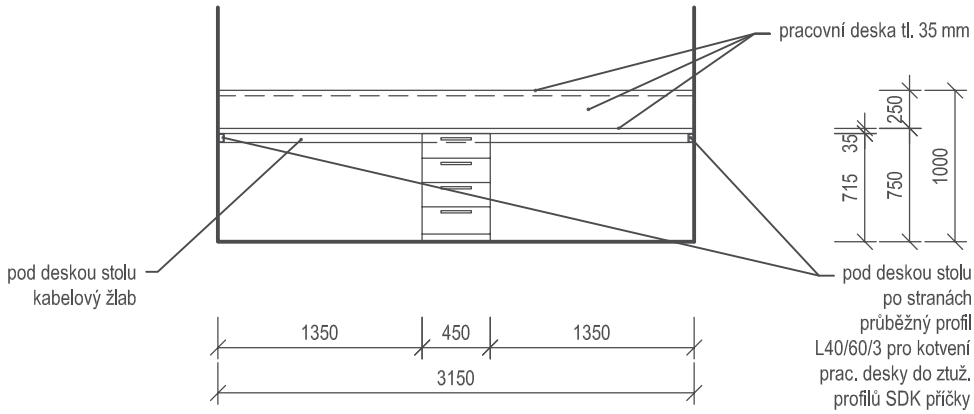

RECEPČNÍ PULT SESTÁVAJÍCÍ Z PRACOVNÍ DESKY UMÍSTĚNÉ HORNÍ HRANOU VE VÝŠCE 750 mm NAD PODLAHOU A ČELNÍ DESKY PULTU UKONČENÉ VODOROVNOU PLOCHOU VE VÝŠCE 1000 mm NAD PODLAHOU. DO DESEK STOLŮ PROVEDENY 4 x NEREZOVÉ PRŮCHODKY PRO KABELÁŽ, POD PRACOVNÍMI DESKOU PO CELÉ DÉLCE STOLU PROVEDEN ŽLAB PRO KABELÁŽ, UPROSTŘED PRACOVNÍ DESKA PULTU PODEPŘENA PEVNÝM KONTEJNEREM SE ČTYŘMI VÝSUVNÝMI UZAMYKATELNÝMI ZÁSUVKAMI (VŠECHNY JEDNÍM ZÁMKEM S VLOŽKOU), ÚCHYTKY HLINÍKOVÉ SE ZAOBLENÝMI HRANAMI.
PO CELÉ DÉLCE PRACOVNÍ PLOCHY PŘILÉHAJÍCÍ KE STĚNÁM PROVEDEN PRO KOTVENÍ UZAVŘENÝ PROFIL 60/40/3 (VČETNĚ ŠROUBŮ A VHODNÝCH HMOŽDINEK PRO KOTVENÍ DO SDK KONSTRUKCE (V SDK KONSTRUKCI BUDOU PROVEDENY SYSTÉMOVÉ DŘEVĚNÉ NEBO KOVOVÉ VÝZTUHY - VÝZTUHY V PŘÍČKÁCH SOUČÁST DODÁVKY PŘÍČEK).

MATERIÁL:HPL VYSOKOTLACE LAMINOVANÁ OMYVATELNÁ A DEZINFIKOVATELNÁ DŘEVOTŘÍSKA TL. MIN. 35 mm (ŠUPLÍKOVÝ DÍL - KONTEJNER TL. MIN 18 mm). HRANY OPATŘENY NARÁŽECÍM PROFILEM (ABS HRANY). VEŠKERÝ POVRCH ODOLNÝ PROTI OPOTŘEBENÍ, NÁRAZŮM A CHEMICKÝM ČISTIDLŮM. POVRCHOVÁ ÚPRAVA: VYSOKOTLAKÝ LAMINÁT (HPL) TL. 0,7 mm, ODSTÍN BUDE VYBRÁN V RÁMCI VZORKOVÁNÍ OBJEDNATELEM.

UVEDENÉ ROZMĚRY ROZMĚRY JSOU POUZE ORIENTAČNÍ, BUDOU UPŘESNĚNY PO ZAMĚŘENÍ NA STAVBĚ A ODSOUHLASENY OBJEDNATELEM VČETNĚ PŘESNÉHO DĚLENÍ A POŽADAVKŮ NA VYBAVENÍ V RÁMCI VZORKOVÁNÍ.

UMÍSTĚNÍ: MÍSTNOST č. 137

ROZMĚR KONTEJNERU: 450 x 600 x 715 mm
ROZMĚR REC. PULTU: 3150 x 700 (1000) x 750 (1000) mm

PŘED ZAPOČETÍM VÝROBY VŠECH VÝROBKŮ NUTNO PROVÉST SKUTEČNÉ ZAMĚŘENÍ NA STAVBĚ!

INTERIÉROVÉ PRVKY

OZN.	SCHÉMA	POPIS	POČET					
			1PP	1NP	2NP	3NP	4NP	CELK.

I 15P

I 15L

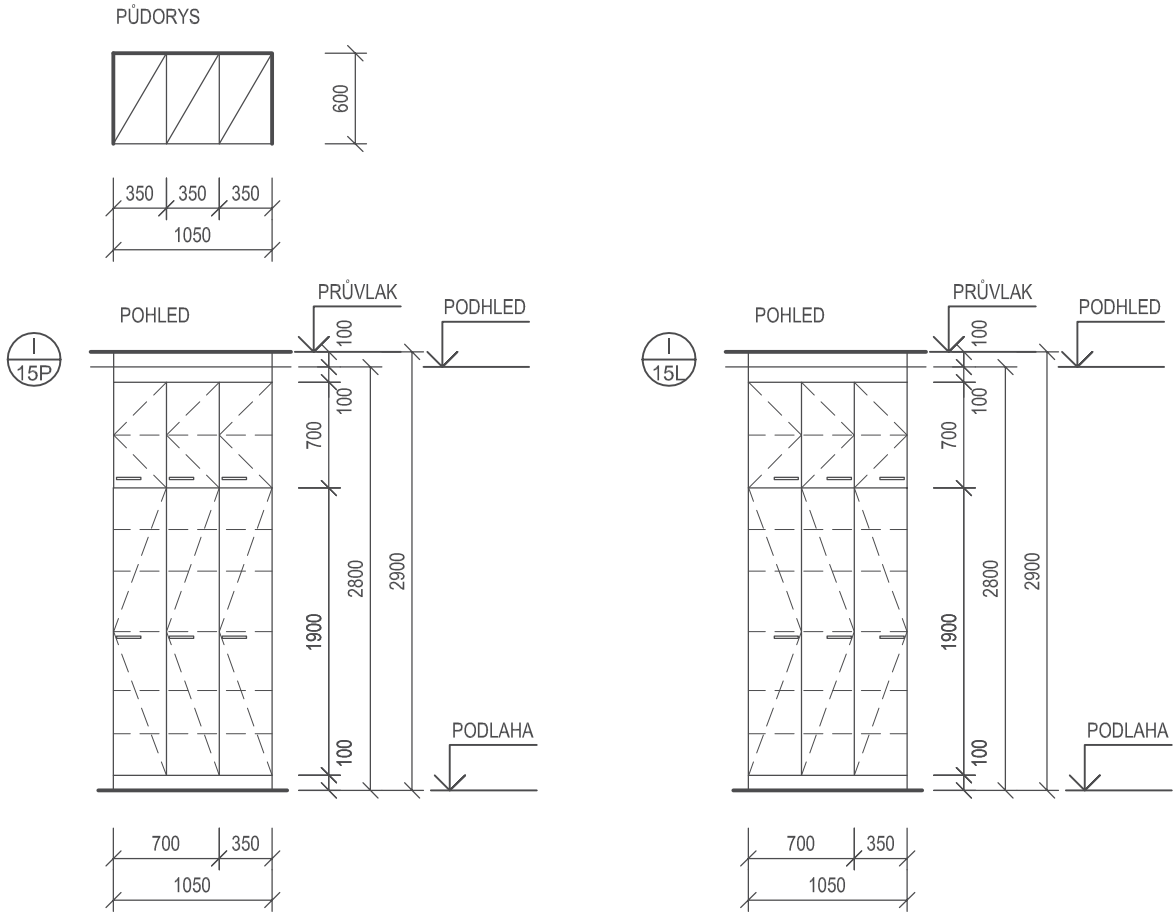

VESTAVĚNÁ SKŘÍŇOVÁ SESTAVA SLOŽENÁ Z TŘÍ SPODNÍCH JEDNOKRÍDLOVÝCH DÍLŮ, TŘÍ HORNÍCH JEDNOKŘÍDLOVÝCH DÍLŮ, SOKLU A HORNÍHO DOBĚHU K PODHLEDU A PRŮVLAKU, PROVEDENÍ CELÉHO KORPUSU SKŘÍNĚ VČETNĚ BOKŮ A ZAD, SKŘÍŇKY S POLOHOVATELNÝMI POLICEMI (SPODNÍ DÍLY - 5 POLIC, HORNÍ DÍLY - 1 POLICE), SKŘÍŇ NUTNO SKOORDINOVAT S NAVAZUJÍCÍMI KONSTRUKCEMI (STĚNY, PRŮVLAK, PODHLED).

MATERIÁL:
HPL VYSOKOTLACE LAMINOVANÁ OMYVATELNÁ A DEZINFIKOVATELNÁ DŘEVOTŘÍSKA TL. 18 mm. HRANY OPATŘENY NARÁŽECÍM PROFILEM (ABS HRANY) NA ČELECH KORPUSŮ.
POVRCHOVÁ ÚPRAVA: VYSOKOTLAKÝ LAMINÁT (HPL) TL. 0,7 mm, ODSTÍN BUDE VYBRÁN V RÁMCI VZORKOVÁNÍ OBJEDNATELEM.

KOVÁNÍ OTEVÍRAVÝCH DVÍŘEK (ZÁVĚSY) MISKOVÉ. ÚCHYTKY HLINÍKOVÉ SE ZAOBLENÝMI HRANAMI.
ZÁMKY VLOŽKOVÉ VHODNÉ DO NÁBYTKU VČETNĚ VLOŽEK, VŠECHNY DÍLY CELÉ SESTAVY UZAMYKATELNÉ.

SOKL PLNĚ OMYVATELNÝ, v = 100 mm

UVEDENÉ ROZMĚRY ROZMĚRY JSOU POUZE ORIENTAČNÍ, BUDOU UPŘESNĚNY PO ZAMĚŘENÍ NA STAVBĚ A ODSOUHLASENY OBJEDNATELEM VČETNĚ PŘESNÉHO DĚLENÍ A POŽADAVKŮ NA VYBAVENÍ V RÁMCI VZORKOVÁNÍ.

UMÍSTĚNÍ: MÍSTNOST č. 224, č. 226, č.229, č.230

ROZMĚR: 1050 x 600 x 2900 mm

P	-	-	2	-	-	2 ks
L	-	-	2	-	-	2 ks

PŘED ZAPOČETÍM VÝROBY VŠECH VÝROBKŮ NUTNO PROVÉST SKUTEČNÉ ZAMĚŘENÍ NA STAVBĚ!

INTERIÉROVÉ PRVKY

OZN.	SCHÉMA	POPIS	POČET					
			1PP	1NP	2NP	3NP	4NP	CELK.
I / 16								

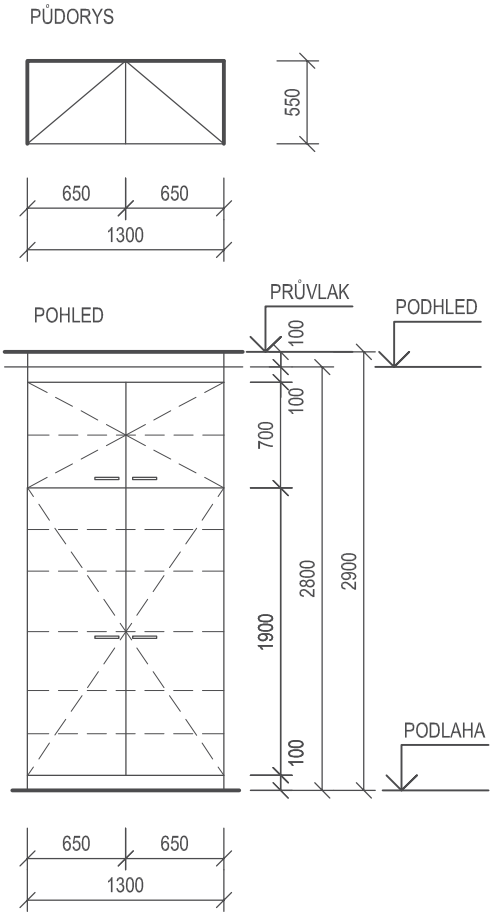

VESTAVĚNÁ SKŘÍŇOVÁ SESTAVA SLOŽENÁ Z DVOU SPODNÍCH JEDNOKRÍDLOVÝCH DÍLŮ, DVOU HORNÍCH JEDNOKŘÍDLOVÝCH DÍLŮ, SOKLU A HORNÍHO DOBĚHU K PODHLEDU A PRŮVLAKU, PROVEDENÍ CELÉHO KORPUSU SKŘÍNĚ VČETNĚ BOKŮ A ZAD, SKŘÍŇKY S POLOHOVATELNÝMI POLICEMI (SPODNÍ DÍLY - 5 POLIC, HORNÍ DÍLY - 1 POLICE), SKŘÍŇ NUTNO SKOORDINOVAT S NAVAZUJÍCÍMÍ KONSTRUKCEMI (STĚNY, PRŮVLAK, PODHLED).

MATERIÁL:
HPL VYSOKOTLACE LAMINOVANÁ OMYVATELNÁ A DEZINFIKOVATELNÁ DŘEVOTŘÍSKA TL. 18 mm. HRANY OPATŘENY NARÁŽECÍM PROFILEM (ABS HRANY) NA ČELECH KORPUSŮ.
POVRCHOVÁ ÚPRAVA: VYSOKOTLAKÝ LAMINÁT (HPL) TL. 0,7 mm, ODSTÍN BUDE VYBRÁN V RÁMCI VZORKOVÁNÍ OBJEDNATELEM.

KOVÁNÍ OTEVÍRAVÝCH DVÍŘEK (ZÁVĚSY) MISKOVÉ. ÚCHYTKY HLINÍKOVÉ SE ZAOBLENÝMI HRANAMI.
ZÁMKY VLOŽKOVÉ VHODNÉ DO NÁBYTKU VČETNĚ VLOŽEK, VŠECHNY DÍLY CELÉ SESTAVY UZAMYKATELNÉ.

SOKL PLNĚ OMYVATELNÝ, v = 100 mm

UVEDENÉ ROZMĚRY ROZMĚRY JSOU POUZE ORIENTAČNÍ, BUDOU UPŘESNĚNY PO ZAMĚŘENÍ NA STAVBĚ A ODSOUHLASENY OBJEDNATELEM VČETNĚ PŘESNÉHO DĚLENÍ A POŽADAVKŮ NA VYBAVENÍ V RÁMCI VZORKOVÁNÍ.

UMÍSTĚNÍ: MÍSTNOST č. 121

ROZMĚR: 1300 x 550 x 2900 mm

1PP	1NP	2NP	3NP	4NP	CELK.
-	2	-	-	-	2 ks

PŘED ZAPOČETÍM VÝROBY VŠECH VÝROBKŮ NUTNO PROVÉST SKUTEČNÉ ZAMĚŘENÍ NA STAVBĚ!

INTERIÉROVÉ PRVKY

OZN.	SCHÉMA	POPIS	POČET					
			1PP	1NP	2NP	3NP	4NP	CELK.
I / 17								

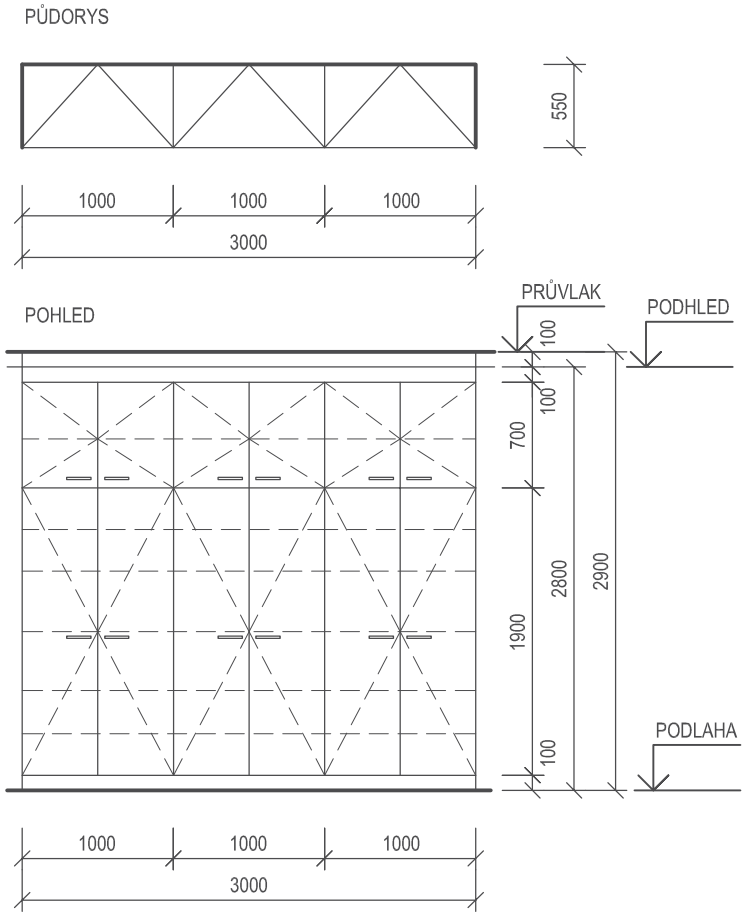

VESTAVĚNÁ SKŘÍŇOVÁ SESTAVA SLOŽENÁ Z TŘÍ SPODNÍCH DVOUKRÍDLOVÝCH DÍLŮ, TŘÍ HORNÍCH DVOUKŘÍDLOVÝCH DÍLŮ, SOKLU A HORNÍHO DOBĚHU K PODHLEDU A PRŮVLAKU, PROVEDENÍ CELÉHO KORPUSU SKŘÍNĚ VČETNĚ BOKŮ A ZAD, SKŘÍŇKY S POLOHOVATELNÝMI POLICEMI (SPODNÍ DÍLY - 5 POLIC, HORNÍ DÍLY - 1 POLICE), SKŘÍŇ NUTNO SKOORDINOVAT S NAVAZUJÍCÍMI KONSTRUKCEMI (STĚNY, PRŮVLAK, PODHLED).

MATERIÁL:
HPL VYSOKOTLACE LAMINOVANÁ OMYVATELNÁ A DEZINFIKOVATELNÁ DŘEVOTŘÍSKA TL. 18 mm. HRANY OPATŘENY NARÁŽECÍM PROFILEM (ABS HRANY) NA ČELECH KORPUSŮ.
POVRCHOVÁ ÚPRAVA: VYSOKOTLAKÝ LAMINÁT (HPL) TL. 0,7 mm, ODSTÍN BUDE VYBRÁN V RÁMCI VZORKOVÁNÍ OBJEDNATELEM.

KOVÁNÍ OTEVÍRAVÝCH DVÍŘEK (ZÁVĚSY) MISKOVÉ. ÚCHYTKY HLINÍKOVÉ SE ZAOBLENÝMI HRANAMI.
ZÁMKY VLOŽKOVÉ VHODNÉ DO NÁBYTKU VČETNĚ VLOŽEK, VŠECHNY DÍLY CELÉ SESTAVY UZAMYKATELNÉ.

SOKL PLNĚ OMYVATELNÝ, v = 100 mm

UVEDENÉ ROZMĚRY ROZMĚRY JSOU POUZE ORIENTAČNÍ, BUDOU UPŘESNĚNY PO ZAMĚŘENÍ NA STAVBĚ A ODSOUHLASENY OBJEDNATELEM VČETNĚ PŘESNÉHO DĚLENÍ A POŽADAVKŮ NA VYBAVENÍ V RÁMCI VZORKOVÁNÍ.

UMÍSTĚNÍ: MÍSTNOST č. 124

ROZMĚR: 3000 x 550 x 2900 mm

-	1	-	-	-	1 ks

PŘED ZAPOČETÍM VÝROBY VŠECH VÝROBKŮ NUTNO PROVÉST SKUTEČNÉ ZAMĚŘENÍ NA STAVBĚ!

INTERIÉROVÉ PRVKY

OZN.	SCHÉMA	POPIS	POČET					
			1PP	1NP	2NP	3NP	4NP	CELK.
I / 18								

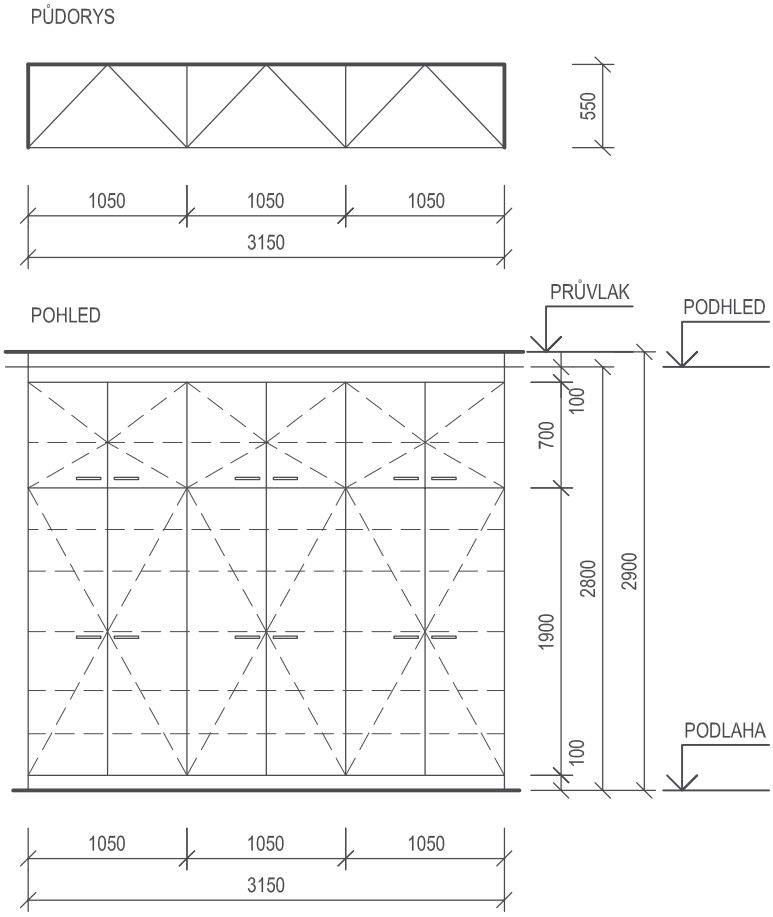

VESTAVĚNÁ SKŘÍŇOVÁ SESTAVA SLOŽENÁ Z TŘÍ SPODNÍCH DVOUKRÍDLOVÝCH DÍLŮ, TŘÍ HORNÍCH DVOUKŘÍDLOVÝCH DÍLŮ, SOKLU A HORNÍHO DOBĚHU K PODHLEDU A PRŮVLAKU, PROVEDENÍ CELÉHO KORPUSU SKŘÍNĚ VČETNĚ BOKŮ, ZAD PODLAHY A STROPU, SKŘÍŇKY S POLOHOVATELNÝMI POLICEMI (SPODNÍ DÍLY - 5 POLIC, HORNÍ DÍLY - 1 POLICE), SKŘÍŇ NUTNO SKOORDINOVAT S NAVAZUJÍCÍMI KONSTRUKCEMI (STĚNY, PRŮVLAK, PODHLED).

MATERIÁL:
HPL VYSOKOTLACE LAMINOVANÁ OMYVATELNÁ A DEZINFIKOVATELNÁ DŘEVOTŘÍSKA TL. 18 mm. HRANY OPATŘENY NARÁŽECÍM PROFILEM (ABS HRANY) NA ČELECH KORPUSŮ.
POVRCHOVÁ ÚPRAVA: VYSOKOTLAKÝ LAMINÁT (HPL) TL. 0,7 mm, ODSTÍN BUDE VYBRÁN V RÁMCI VZORKOVÁNÍ OBJEDNATELEM.

KOVÁNÍ OTEVÍRAVÝCH DVÍŘEK (ZÁVĚSY) MISKOVÉ. ÚCHYTKY HLINÍKOVÉ SE ZAOBLENÝMI HRANAMI.
ZÁMKY VLOŽKOVÉ VHODNÉ DO NÁBYTKU VČETNĚ VLOŽEK, VŠECHNY DÍLY CELÉ SESTAVY UZAMYKATELNÉ.

SOKL PLNĚ OMYVATELNÝ, v = 100 mm

UVEDENÉ ROZMĚRY ROZMĚRY JSOU POUZE ORIENTAČNÍ, BUDOU UPŘESNĚNY PO ZAMĚŘENÍ NA STAVBĚ A ODSOUHLASENY OBJEDNATELEM VČETNĚ PŘESNÉHO DĚLENÍ A POŽADAVKŮ NA VYBAVENÍ V RÁMCI VZORKOVÁNÍ.

UMÍSTĚNÍ: MÍSTNOST č. 124

ROZMĚR: 3150 x 550 x 2900 mm

-	1	-	-	-	1 ks

PŘED ZAPOČETÍM VÝROBY VŠECH VÝROBKŮ NUTNO PROVÉST SKUTEČNÉ ZAMĚŘENÍ NA STAVBĚ!

INTERIÉROVÉ PRVKY

OZN.	SCHÉMA	POPIS	POČET					
			1PP	1NP	2NP	3NP	4NP	CELK.
I / 19								

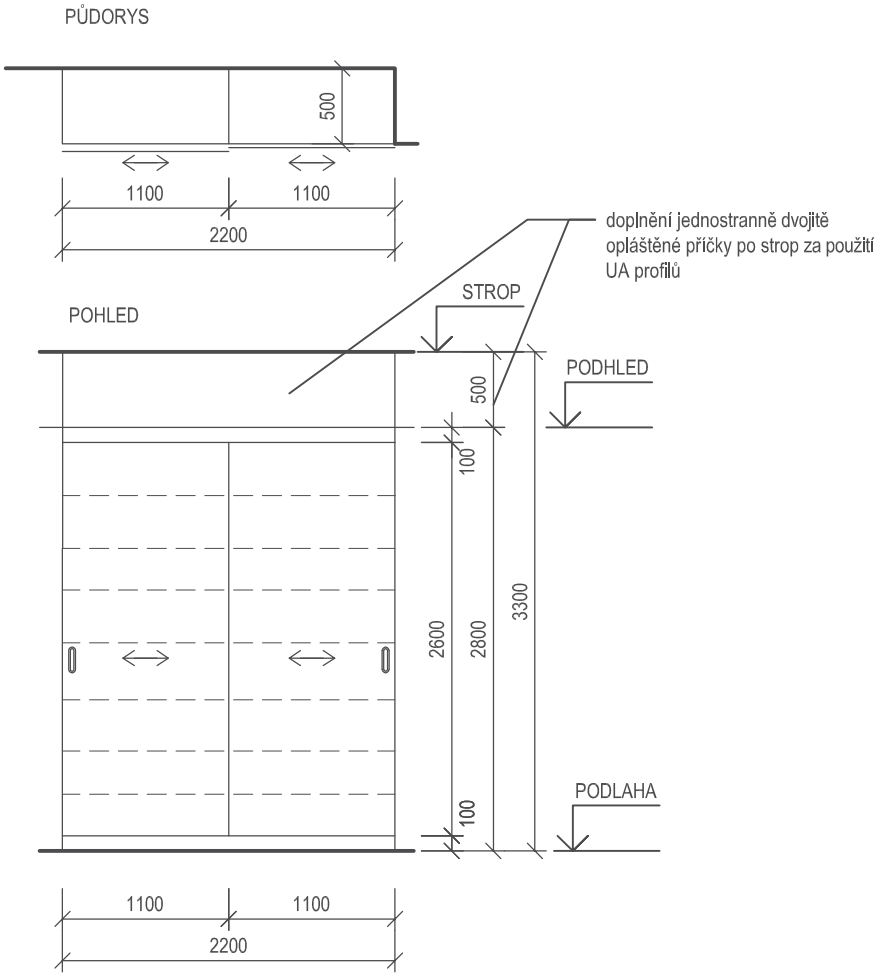

VESTAVĚNÁ SKŘÍŇOVÁ SESTAVA SLOŽENÁ Z DVOU DÍLŮ S POSUVNÝMI DVÍŘKY, SOKLU A HORNÍHO DOBĚHU K PODHLEDU A STROPU, PROVEDENÍ CELÉHO KORPUSU SKŘÍNĚ VČETNĚ BOKŮ A ZAD, SKŘÍŇKY S POLOHOVATELNÝMI POLICEMI (7 POLIC), SKŘÍŇ NUTNO SKOORDINOVAT S NAVAZUJÍCÍMI KONSTRUKCEMI (STĚNY, STROP, PODHLED).

MATERIÁL:
HPL VYSOKOTLACE LAMINOVANÁ OMYVATELNÁ A DEZINFIKOVATELNÁ DŘEVOTŘÍSKA TL. 18 mm. HRANY OPATŘENY NARÁŽECÍM PROFILEM (ABS HRANY) NA ČELECH KORPUSŮ.
POVRCHOVÁ ÚPRAVA: VYSOKOTLAKÝ LAMINÁT (HPL) TL. 0,7 mm, ODSTÍN BUDE VYBRÁN V RÁMCI VZORKOVÁNÍ OBJEDNATELEM.

KOVÁNÍ POSUVNÝCH DVÍŘEK SYSTÉMOVÉ PRO POSUVNÉ SKŘÍNĚ. ÚCHYTKY ZAPUŠTĚNÉ DO DTD KONSTRUKCE DVÍŘEK.
ZÁMKY PRO POSUVNÉ DVEŘE VČETNĚ VLOŽEK, VŠECHNY DÍLY CELÉ SESTAVY UZAMYKATELNÉ.

SOKL PLNĚ OMYVATELNÝ, v = 100 mm

UVEDENÉ ROZMĚRY ROZMĚRY JSOU POUZE ORIENTAČNÍ, BUDOU UPŘESNĚNY PO ZAMĚŘENÍ NA STAVBĚ A ODSOUHLASENY OBJEDNATELEM VČETNĚ PŘESNÉHO DĚLENÍ A POŽADAVKŮ NA VYBAVENÍ V RÁMCI VZORKOVÁNÍ.

SOUČÁSTÍ VÝROBKU SKŘÍNĚ JE DOPLNĚNÍ JEDNOSTRANNĚ DVOJITĚ OPLÁŠTĚNÉ SDK KONSTRUKCE ZA POUŽITÉ UA PROFILŮ PROVEDENÉ MEZI KORPUSEM SKŘÍNĚ A STROPEM.

UMÍSTĚNÍ: MÍSTNOST č. 121

ROZMĚR: 2200 x 500 x 2800 + 500 mm

-	-	-	1	-	1 ks

PŘED ZAPOČETÍM VÝROBY VŠECH VÝROBKŮ NUTNO PROVÉST SKUTEČNÉ ZAMĚŘENÍ NA STAVBĚ!

INTERIÉROVÉ PRVKY

OZN.	SCHÉMA	POPIS	POČET					
			1PP	1NP	2NP	3NP	4NP	CELK.
I/20								

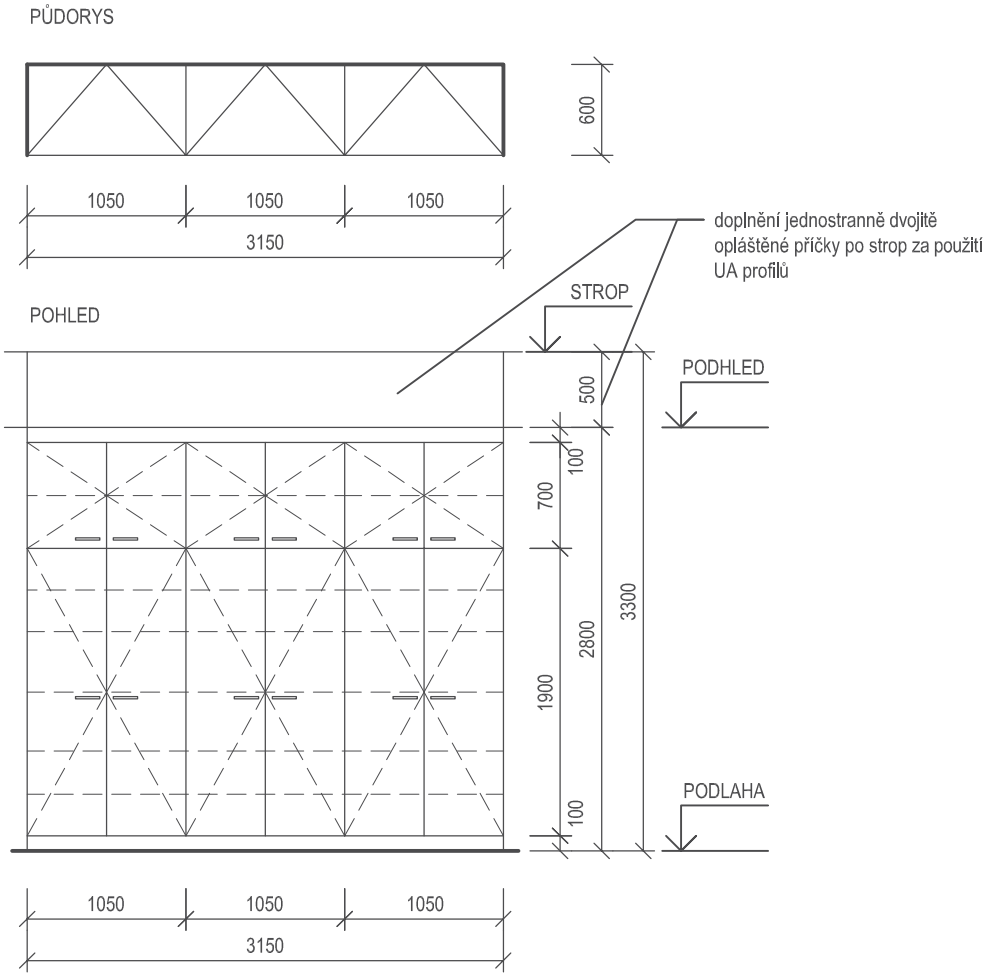

VESTAVĚNÁ SKŘÍŇOVÁ SESTAVA SLOŽENÁ Z TŘÍ SPODNÍCH DVOUKRÍDLOVÝCH DÍLŮ, TŘÍ HORNÍCH DVOUKŘÍDLOVÝCH DÍLŮ, SOKLU A HORNÍHO DOBĚHU K PODHLEDU A PRŮVLAKU, PROVEDENÍ CELÉHO KORPUSU SKŘÍNĚ VČETNĚ BOKŮ, ZAD PODLAHY A STROPU, SKŘÍŇKY S POLOHOVATELNÝMI POLICEMI (SPODNÍ DÍLY - 5 POLIC, HORNÍ DÍLY - 1 POLICE), SKŘÍŇ NUTNO SKOORDINOVAT S NAVAZUJÍCÍMI KONSTRUKCEMI (STĚNY, PRŮVLAK, PODHLED).

MATERIÁL:
HPL VYSOKOTLACE LAMINOVANÁ OMYVATELNÁ A DEZINFIKOVATELNÁ DŘEVOTŘÍSKA TL. 18 mm. HRANY OPATŘENY NARÁŽECÍM PROFILEM (ABS HRANY) NA ČELECH KORPUSŮ.
POVRCHOVÁ ÚPRAVA: VYSOKOTLAKÝ LAMINÁT (HPL) TL. 0,7 mm, ODSTÍN BUDE VYBRÁN V RÁMCI VZORKOVÁNÍ OBJEDNATELEM.

KOVÁNÍ OTEVÍRAVÝCH DVÍŘEK (ZÁVĚSY) MISKOVÉ. ÚCHYTKY HLINÍKOVÉ SE ZAOBLENÝMI HRANAMI.
ZÁMKY VLOŽKOVÉ VHODNÉ DO NÁBYTKU VČETNĚ VLOŽEK, VŠECHNY DÍLY CELÉ SESTAVY UZAMYKATELNÉ.

SOKL PLNĚ OMYVATELNÝ, v = 100 mm

UVEDENÉ ROZMĚRY ROZMĚRY JSOU POUZE ORIENTAČNÍ, BUDOU UPŘESNĚNY PO ZAMĚŘENÍ NA STAVBĚ A ODSOUHLASENY OBJEDNATELEM VČETNĚ PŘESNÉHO DĚLENÍ A POŽADAVKŮ NA VYBAVENÍ V RÁMCI VZORKOVÁNÍ.

SOUČÁSTÍ VÝROBKU SKŘÍNĚ JE DOPLNĚNÍ JEDNOSTRANNĚ DVOJITĚ OPLÁŠTĚNÉ SDK KONSTRUKCE ZA POUŽITÉ UA PROFILŮ PROVEDENÉ MEZI KORPUSEM SKŘÍNĚ A STROPEM.

UMÍSTĚNÍ: MÍSTNOST č. 253

ROZMĚR: 3150 x 600 x 2800 + 500 mm

-	-	1	-	-	1 ks

PŘED ZAPOČETÍM VÝROBY VŠECH VÝROBKŮ NUTNO PROVÉST SKUTEČNÉ ZAMĚŘENÍ NA STAVBĚ!

INTERIÉROVÉ PRVKY

OZN.	SCHÉMA	POPIS	POČET					
			1PP	1NP	2NP	3NP	4NP	CELK.
I / 21								

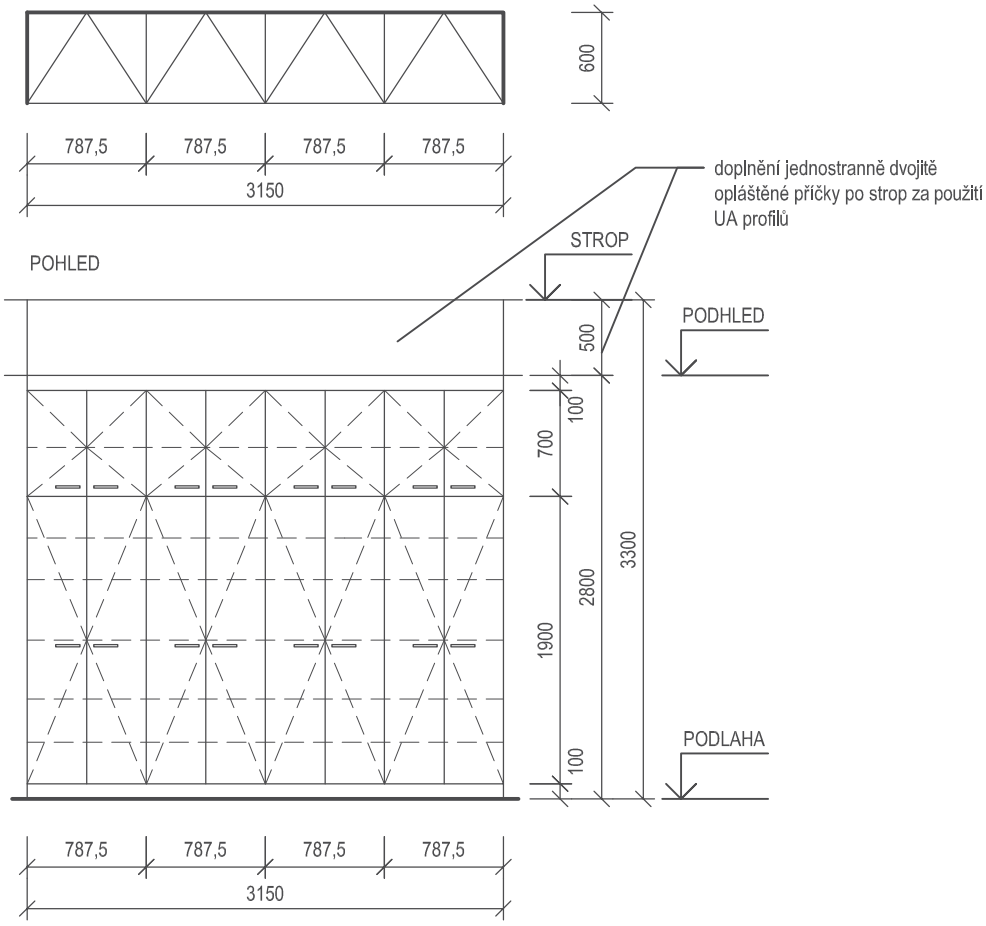

VESTAVĚNÁ SKŘÍŇOVÁ SESTAVA SLOŽENÁ ZE ČTYŘ SPODNÍCH DVOUKRÍDLOVÝCH DÍLŮ, ČTYŘ HORNÍCH DVOUKŘÍDLOVÝCH DÍLŮ, SOKLU A HORNÍHO DOBĚHU K PODHLEDU A PRŮVLAKU, PROVEDENÍ CELÉHO KORPUSU SKŘÍNĚ VČETNĚ BOKŮ, ZAD PODLAHY A STROPU, SKŘÍŇKY S POLOHOVATELNÝMI POLICEMI (SPODNÍ DÍLY - 5 POLIC, HORNÍ DÍLY - 1 POLICE), SKŘÍŇ NUTNO SKOORDINOVAT S NAVAZUJÍCÍMI KONSTRUKCEMI (STĚNY, PRŮVLAK, PODHLED).

MATERIÁL:
HPL VYSOKOTLACE LAMINOVANÁ OMYVATELNÁ A DEZINFIKOVATELNÁ DŘEVOTŘÍSKA TL. 18 mm. HRANY OPATŘENY NARÁŽECÍM PROFILEM (ABS HRANY) NA ČELECH KORPUSŮ.
POVRCHOVÁ ÚPRAVA: VYSOKOTLAKÝ LAMINÁT (HPL) TL. 0,7 mm, ODSTÍN BUDE VYBRÁN V RÁMCI VZORKOVÁNÍ OBJEDNATELEM.

KOVÁNÍ OTEVÍRAVÝCH DVÍŘEK (ZÁVĚSY) MISKOVÉ. ÚCHYTKY HLINÍKOVÉ SE ZAOBLENÝMI HRANAMI.
ZÁMKY VLOŽKOVÉ VHODNÉ DO NÁBYTKU VČETNĚ VLOŽEK, VŠECHNY DÍLY CELÉ SESTAVY UZAMYKATELNÉ.

SOKL PLNĚ OMYVATELNÝ, v = 100 mm

UVEDENÉ ROZMĚRY ROZMĚRY JSOU POUZE ORIENTAČNÍ, BUDOU UPŘESNĚNY PO ZAMĚŘENÍ NA STAVBĚ A ODSOUHLASENY OBJEDNATELEM VČETNĚ PŘESNÉHO DĚLENÍ A POŽADAVKŮ NA VYBAVENÍ V RÁMCI VZORKOVÁNÍ.

SOUČÁSTÍ VÝROBKU SKŘÍNĚ JE DOPLNĚNÍ JEDNOSTRANNĚ DVOJITĚ OPLÁŠTĚNÉ SDK KONSTRUKCE ZA POUŽITÉ UA PROFILŮ PROVEDENÉ MEZI KORPUSEM SKŘÍNĚ A STROPEM.

UMÍSTĚNÍ: MÍSTNOST č. 258

ROZMĚR: 3150 x 600 x 2800 + 500 mm

-	-	1	-	-	1 ks

PŘED ZAPOČETÍM VÝROBY VŠECH VÝROBKŮ NUTNO PROVÉST SKUTEČNÉ ZAMĚŘENÍ NA STAVBĚ!

INTERIÉROVÉ PRVKY

OZN.	SCHÉMA	POPIS	POČET					
			1PP	1NP	2NP	3NP	4NP	CELK.
I 22	PŮDORYS 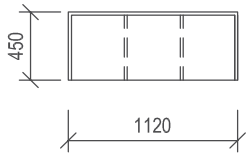 POHLED 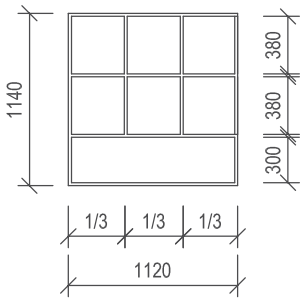 	POLICOVÁ SESTAVA PRO ULOŽENÍ ČISTÉHO PRÁDLA, RUKAVIC A ROUŠEK UMÍSTĚNA cca 1000 mm NAD PODLAHOU. KOTVENÁ DO VÝZTUH V SDK PŘÍČCE. MATERIÁL: HPL VYSOKOTLACE LAMINOVANÁ OMYVATELNÁ A DEZINFIKOVATELNÁ DŘEVOTŘÍSKA TL. 18 mm. HRANY OPATŘENY NARÁŽECÍM PROFILEM (ABS HRANY) NA ČELECH KORPUSŮ. POVRCHOVÁ ÚPRAVA: VYSOKOTLAKÝ LAMINÁT (HPL) TL. 0,7 mm, ODSTÍN BUDE VYBRÁN V RÁMCI VZORKOVÁNÍ OBJEDNATELEM. UVEDENÉ ROZMĚRY ROZMĚRY JSOU POUZE ORIENTAČNÍ, BUDOU UPŘESNĚNY PO ZAMĚŘENÍ NA STAVBĚ A ODSOUHLASENY OBJEDNATELEM VČETNĚ PŘESNÉHO DĚLENÍ A POŽADAVKŮ NA VYBAVENÍ V RÁMCI VZORKOVÁNÍ. TVAROVÉ ŘEŠENÍ DLE POHLEDOVÉHO SCHÉMATU. ROZMĚR: 1120 x 1140 x 450 mm	-	-	2	-	-	2 ks
I 23	REFERENČNÍ VZHLED VÝROBKU / PŘESNÝ VZHLED DLE VYBRANÉHO DODAVATELE 	ÚLOŽNÁ NEREZOVÁ STĚNA PRO OPERAČNÍ PŘEZŮVKY (CELKEM 14 PÁRŮ BOT). DRÁTĚNÝ NEREZOVÝ SYSTÉM S NEREZOVOU MŘÍŽÍ ZAVĚŠENOU NA PŘÍČCE A S NEREZOVÝMI PŘEMÍSTITELNÝMI POLICEMI (CELKEM 7 ks POLIC NAD SSEBOU). MŘÍŽ ZAVĚŠENÁ NA STĚNĚ POMOCÍ NEREZOVÝCH ZÁVĚSŮ UPEVNĚNÝCH K VÝZTUHÁM V SDK PŘÍČCE. MATERIÁL: NEREZOVÁ OCEL ROZMĚR: cca 700 x 1400 mm	-	-	2	-	-	2 ks
I 24	REFERENČNÍ VZHLED VÝROBKU / PŘESNÝ VZHLED DLE VYBRANÉHO DODAVATELE 	PISOÁROVÁ DĚLÍCÍ STĚNA Z BÍLE KERAMIKY. ROZMĚR: cca 400 x 650 mm , tl. cca 100 mm	1	1	1	1	-	4 ks

PŘED ZAPOČETÍM VÝROBY VŠECH VÝROBKŮ NUTNO PROVÉST SKUTEČNÉ ZAMĚŘENÍ NA STAVBĚ!

INTERIÉROVÉ PRVKY

OZN.	SCHÉMA	POPIS	POČET					
			1PP	1NP	2NP	3NP	4NP	CELK.
I / 25	PŮDORYS: 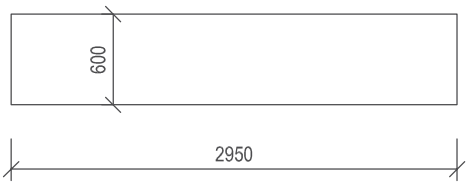 POHLED: 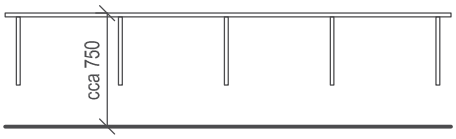 	PRACOVNÍ DESKA CELONEREZOVÁ (AISI 316), Z NEREZOVÉHO PLECHU tl. 1,2 mm S PODÉLNÝMI NEREZOVÝMI VÝZTUHAMI, ZADNÍ A BOČNÍ LEM VÝŠKY 40 mm. KOTVENÍ DO OKOLNÍCH STĚN PŘES KOVOVÉ KONZOLY DO CHEMICKÝCH KOTEV DO ZDIVA, NEBO DO VÝZTUH SDK PŘÍČEK (UMÍSTĚNÍ KONZOL NUTNO SKOORDINOVAT S PŘÍPADNÝM VYBAVENÍM LÉKAŘSKOU TECHNOLGIÍ). PŘESNÉ VÝŠKOVÉ OSAZENÍ A PROVKONZULTOVAT S UŽIVATELEM. VEDENÉ ROZMĚRY ROZMĚRY JSOU POUZE ORIENTAČNÍ, BUDOU UPŘESNĚNY PO ZAMĚŘENÍ NA STAVBĚ A ODSOUHLASENY OBJEDNATELEM VČETNĚ PŘESNÉHO DĚLENÍ A POŽADAVKŮ NA VYBAVENÍ V RÁMCI VZORKOVÁNÍ. UMÍSTĚNÍ: MÍSTNOST č. 160 ROZMĚR: cca 2950 x 600 mm	-	1	-	-	-	1 ks
I / 26	PŮDORYS: 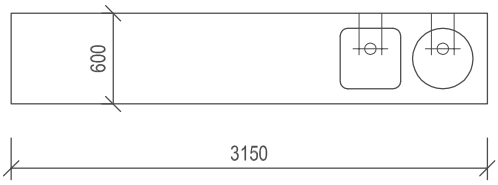 POHLED: 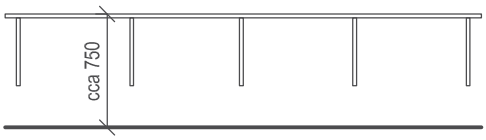 	PRACOVNÍ DESKA CELONEREZOVÁ (AISI 316),S DŘEZEM A UMYVADLEM S NÁSTĚNNÝMI BATERIEMI, Z NEREZOVÉHO PLECHU tl. 1,2 mm S PODÉLNÝMI NEREZOVÝMI VÝZTUHAMI, ZADNÍ A BOČNÍ LEM VÝŠKY 40 mm. KOTVENÍ DO OKOLNÍCH STĚN PŘES KOVOVÉ KONZOLY DO CHEMICKÝCH KOTEV DO ZDIVA, NEBO DO VÝZTUH SDK PŘÍČEK (UMÍSTĚNÍ KONZOL NUTNO SKOORDINOVAT S PŘÍPADNÝM VYBAVENÍM LÉKAŘSKOU TECHNOLGIÍ). PŘESNÉ VÝŠKOVÉ OSAZENÍ A PROVKONZULTOVAT S UŽIVATELEM. NEREZOVÝ DŘEZ A UMYVADLO SOUČÁSTÍ KONSTRUKCE LINKY, NAVAZUJÍCÍ ODPADNÍ SIFON A ODPADNÍ POTRUBÍ A NÁSTĚNNÉ VODOVODNÍ BATERIE DODÁVKA ZTI. VEDENÉ ROZMĚRY ROZMĚRY JSOU POUZE ORIENTAČNÍ, BUDOU UPŘESNĚNY PO ZAMĚŘENÍ NA STAVBĚ A ODSOUHLASENY OBJEDNATELEM VČETNĚ PŘESNÉHO DĚLENÍ A POŽADAVKŮ NA VYBAVENÍ V RÁMCI VZORKOVÁNÍ. UMÍSTĚNÍ: MÍSTNOST č. 159 ROZMĚR: cca 3150 x 600 mm	-	1	-	-	-	1 ks
I / 27	PŮDORYS: 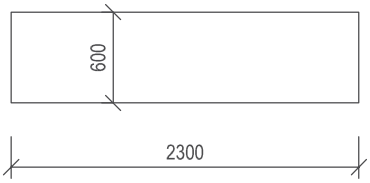 POHLED: 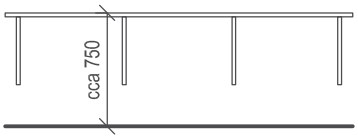 	PRACOVNÍ DESKA CELONEREZOVÁ (AISI 316), Z NEREZOVÉHO PLECHU tl. 1,2 mm S PODÉLNÝMI NEREZOVÝMI VÝZTUHAMI, ZADNÍ A BOČNÍ LEM VÝŠKY 40 mm. KOTVENÍ DO OKOLNÍCH STĚN PŘES KOVOVÉ KONZOLY DO CHEMICKÝCH KOTEV DO ZDIVA, NEBO DO VÝZTUH SDK PŘÍČEK (UMÍSTĚNÍ KONZOL NUTNO SKOORDINOVAT S PŘÍPADNÝM VYBAVENÍM LÉKAŘSKOU TECHNOLGIÍ). PŘESNÉ VÝŠKOVÉ OSAZENÍ A PROVKONZULTOVAT S UŽIVATELEM. VEDENÉ ROZMĚRY ROZMĚRY JSOU POUZE ORIENTAČNÍ, BUDOU UPŘESNĚNY PO ZAMĚŘENÍ NA STAVBĚ A ODSOUHLASENY OBJEDNATELEM VČETNĚ PŘESNÉHO DĚLENÍ A POŽADAVKŮ NA VYBAVENÍ V RÁMCI VZORKOVÁNÍ. UMÍSTĚNÍ: MÍSTNOST č. 262 ROZMĚR: cca 2300 x 600 mm	-	-	1	-	-	1 ks

PŘED ZAPOČETÍM VÝROBY VŠECH VÝROBKŮ NUTNO PROVÉST SKUTEČNÉ ZAMĚŘENÍ NA STAVBĚ!

INTERIÉROVÉ PRVKY

OZN.	SCHÉMA	POPIS	POČET					
			1PP	1NP	2NP	3NP	4NP	CELK.
I/28	PŮDORYS: 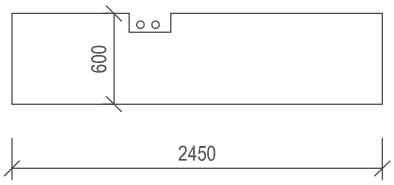 POHLED: 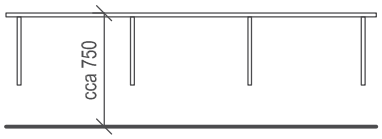 	PRACOVNÍ DESKA CELONEREZOVÁ (AISI 316), Z NEREZOVÉHO PLECHU tl. 1,2 mm S PODÉLNÝMI NEREZOVÝMI VÝZTUHAMI, ZADNÍ A BOČNÍ LEM VÝŠKY 40 mm. KOTVENÍ DO OKOLNÍCH STĚN PŘES KOVOVÉ KONZOLY DO CHEMICKÝCH KOTEV DO ZDIVA, NEBO DO VÝZTUH SDK PŘÍČEK (UMÍSTĚNÍ KONZOL NUTNO SKOORDINOVAT S PŘÍPADNÝM VYBAVENÍM LÉKAŘSKOU TECHNOLGIÍ). PŘESNÉ VÝŠKOVÉ OSAZENÍ A PROVKONZULTOVAT S UŽIVATELEM. V MÍSTĚ PRŮCHODU INSTALACÍ BUDE PRACOVNÍ PLOCHA UPRAVENA (VYNECHÁNA S PONECHÁNÍM LEMOVÁNÍ VÝŠKY 40 mm) VEDENÉ ROZMĚRY ROZMĚRY JSOU POUZE ORIENTAČNÍ, BUDOU UPŘESNĚNY PO ZAMĚŘENÍ NA STAVBĚ A ODSOUHLASENY OBJEDNATELEM VČETNĚ PŘESNÉHO DĚLENÍ A POŽADAVKŮ NA VYBAVENÍ V RÁMCI VZORKOVÁNÍ. UMÍSTĚNÍ: MÍSTNOST č. 263 ROZMĚR: cca 2450 x 600 mm	-	-	1	-	-	1 ks
I/29	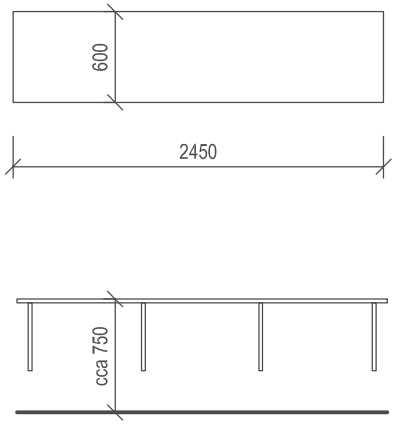 	PRACOVNÍ DESKA CELONEREZOVÁ (AISI 316), Z NEREZOVÉHO PLECHU tl. 1,2 mm S PODÉLNÝMI NEREZOVÝMI VÝZTUHAMI, ZADNÍ A BOČNÍ LEM VÝŠKY 40 mm. KOTVENÍ DO OKOLNÍCH STĚN PŘES KOVOVÉ KONZOLY DO CHEMICKÝCH KOTEV DO ZDIVA, NEBO DO VÝZTUH SDK PŘÍČEK (UMÍSTĚNÍ KONZOL NUTNO SKOORDINOVAT S PŘÍPADNÝM VYBAVENÍM LÉKAŘSKOU TECHNOLGIÍ). PŘESNÉ VÝŠKOVÉ OSAZENÍ A PROVKONZULTOVAT S UŽIVATELEM. VEDENÉ ROZMĚRY ROZMĚRY JSOU POUZE ORIENTAČNÍ, BUDOU UPŘESNĚNY PO ZAMĚŘENÍ NA STAVBĚ A ODSOUHLASENY OBJEDNATELEM VČETNĚ PŘESNÉHO DĚLENÍ A POŽADAVKŮ NA VYBAVENÍ V RÁMCI VZORKOVÁNÍ. UMÍSTĚNÍ: MÍSTNOST č. 263 ROZMĚR: cca 2450 x 600 mm	-	-	1	-	-	1 ks

PŘED ZAPOČETÍM VÝROBY VŠECH VÝROBKŮ NUTNO PROVÉST SKUTEČNÉ ZAMĚŘENÍ NA STAVBĚ!

INTERIÉROVÉ PRVKY

OZN.	SCHÉMA	POPIS	POČET					
			1PP	1NP	2NP	3NP	4NP	CELK.
I/30	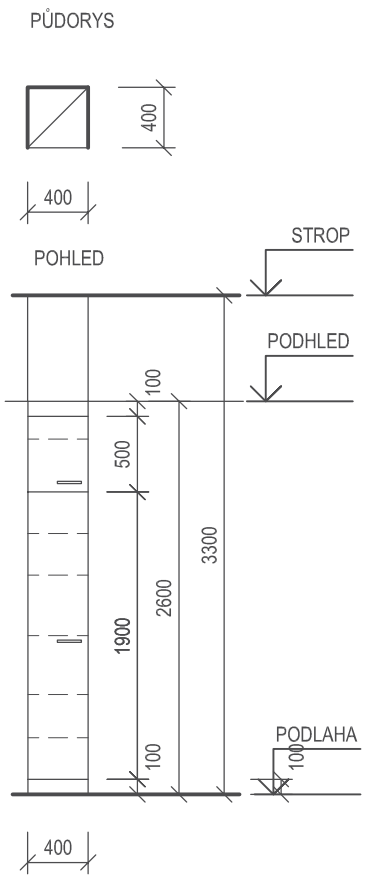	VESTAVĚNÁ SKŘÍŇOVÁ SESTAVA SLOŽENÁ Z JEDNOHO SPODNÍHO A JEDNOHO HORNÍHO JEDNOKRÍDLOVÉHO DÍLŮ, SOKLU A HORNÍHO DOBĚHU K PODHLEDU A STROPU, PROVEDENÍ CELÉHO KORPUSU SKŘÍNĚ VČETNĚ BOKŮ A ZAD, SKŘÍŇKY S POLOHOVATELNÝMI POLICEMI (SPODNÍ DÍL - 5 POLIC, HORNÍ DÍL - 1 POLICE), SKŘÍŇ NUTNO ZKOORDINOVAT S NAVAZUJÍCÍMI KONSTRUKCEMI (STĚNY, STROP, PODHLED). MATERIÁL: HPL VYSOKOTLACE LAMINOVANÁ OMYVATELNÁ A DEZINFIKOVATELNÁ DŘEVOTŘÍSKA TL. 18 mm. HRANY OPATŘENY NARÁŽECÍM PROFILEM (ABS HRANY) NA ČELECH KORPUSŮ. POVRCHOVÁ ÚPRAVA: VYSOKOTLAKÝ LAMINÁT (HPL) TL. 0,7 mm, ODSTÍN BUDE VYBRÁN V RÁMCI VZORKOVÁNÍ OBJEDNATELEM. KOVÁNÍ OTEVÍRAVÝCH DVÍŘEK (ZÁVĚSY) MISKOVÉ. ÚCHYTKY HLINÍKOVÉ SE ZAOBLENÝMI HRANAMI. ZÁMKY VLOŽKOVÉ VHODNÉ DO NÁBYTKU VČETNĚ VLOŽEK, VŠECHNY DÍLY CELÉ SESTAVY UZAMYKATELNÉ. SOKL PLNĚ OMYVATELNÝ, v = 100 mm UVEDENÉ ROZMĚRY ROZMĚRY JSOU POUZE ORIENTAČNÍ, BUDOU UPŘESNĚNY PO ZAMĚŘENÍ NA STAVBĚ A ODSOUHLASENY OBJEDNATELEM VČETNĚ PŘESNÉHO DĚLENÍ A POŽADAVKŮ NA VYBAVENÍ V RÁMCI VZORKOVÁNÍ. UMÍSTĚNÍ: MÍSTNOST č. 148 ROZMĚR: 400 x 400 x 3300 mm	-	1	-	-	-	1 ks

PŘED ZAPOČETÍM VÝROBY VŠECH VÝROBKŮ NUTNO PROVÉST SKUTEČNÉ ZAMĚŘENÍ NA STAVBĚ!

VÝROBKY SKLENÁŘSKÉ

SKLENÁŘSKÉ - ZRCADLA

OZN.	SCHÉMA	POPIS	POČET					
			1PP	1NP	2NP	3NP	4NP	CELK.
S 1	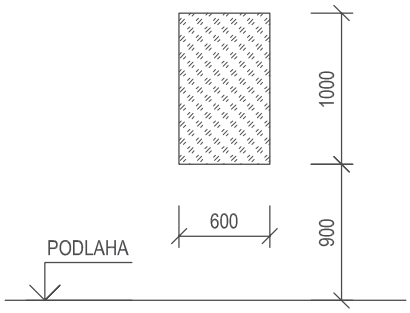	SKLENĚNÉ ZRCADLO CELOPLOŠNĚ LEPENÉ NA STĚNU NA WC IMOBILNÍCH OSOB NA JIŽ HOTOVÝ KERAMICKÝ OBKLAD VHODNÝM LEPIDLEM. ROZMĚR: 600 x 1000 mm	-	2	1	2	-	5 ks
S 2	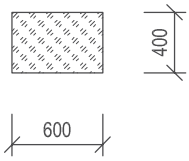	SKLENĚNÉ ZRCADLO CELOPLOŠNĚ LEPENÉ NA STĚNU NA JIŽ HOTOVÝ KERAMICKÝ OBKLAD VHODNÝM LEPIDLEM. ROZMĚR: 600 x 400 mm	-	19	17	13	-	49 ks

PŘED ZAPOČETÍM VÝROBY VŠECH VÝROBKŮ NUTNO PROVÉST SKUTEČNÉ ZAMĚŘENÍ NA STAVBĚ!

VÝPIS

DOPLŇKŮ

VÝPIS DOPLŇKŮ

POPIS	POČET					
	1PP	1NP	2NP	3NP	4NP	CELK.
WC SOUPRAVA VČETNĚ KARTÁČE A VÍČKA, NÁSTĚNNÁ, CHROM ,BEZ ČERNÝCH PLASTOVÝCH KOMPONENTŮ, VÝŠKA CCA 400 MM, VÁLCOVÝ PRŮŘEZ PŘED OBJEDNÁNÍM NUTNO KONZULTOVAT S UŽIVATELEM POŽADOVANÝ VZHLED A PŘESNÝ ROZMĚR/OBJEM.	5	10	14	10	-	39 ks
DÁVKOVAČ NA TEKUTÉ MÝDLO, NÁSTĚNNÝ, MOŽNOST UZAMYKÁNÍ KLÍČEM, SNADNÁ MONTÁŽ A DOPLŇOVÁNÍ NÁPLNÍ. PŘED OBJEDNÁNÍM NUTNO KONZULTOVAT S UŽIVATELEM POŽADOVANÝ VZHLED A PŘESNÝ ROZMĚR/OBJEM.	4	33	31	25	-	93 ks
DÁVKOVAČ NA DESINFEKCI, NÁSTĚNNÝ, MOŽNOST UZAMYKÁNÍ KLÍČEM, SNADNÁ MONTÁŽ A DOPLŇOVÁNÍ NÁPLNÍ. PŘED OBJEDNÁNÍM NUTNO KONZULTOVAT S UŽIVATELEM POŽADOVANÝ VZHLED A PŘESNÝ ROZMĚR/OBJEM.	4	39	37	31	-	111 ks
ZÁSOBNÍK NA PAPÍROVÉ RUČNÍKY, NÁSTĚNNÝ, MOŽNOST UZAMYKÁNÍ KLÍČEM, SNADNÁ MONTÁŽ A DOPLŇOVÁNÍ NÁPLNÍ. PŘED OBJEDNÁNÍM NUTNO KONZULTOVAT S UŽIVATELEM POŽADOVANÝ VZHLED A PŘESNÝ ROZMĚR/OBJEM.	4	33	31	25	-	93 ks
ODPADKOVÝ KOŠ - OBJEM S VÍKEM OTEVÍRAVÝ NAŠLÁPNUTÍM, PROSTOROVĚ ÚSPORNÝ TVAR, JEDNODUCHÁ VÝMĚNA PYTLŮ. PŘED OBJEDNÁNÍM NUTNO KONZULTOVAT S UŽIVATELEM POŽADOVANÝ VZHLED A PŘESNÝ ROZMĚR/OBJEM.	4	33	31	25	-	93 ks
ZÁSOBNÍK NA TOALETNÍ PAPÍR, NÁSTĚNNÝ, MOŽNOST UZAMYKÁNÍ KLÍČEM, SNADNÁ MONTÁŽ A DOPLŇOVÁNÍ NÁPLNÍ. PŘED OBJEDNÁNÍM NUTNO KONZULTOVAT S UŽIVATELEM POŽADOVANÝ VZHLED A PŘESNÝ ROZMĚR/OBJEM.	5	10	14	10	-	39 ks

PŘED ZAPOČETÍM VÝROBY VŠECH VÝROBKŮ NUTNO PROVÉST SKUTEČNÉ ZAMĚŘENÍ NA STAVBĚ!