VSTUPNÍ ŠKCHA Š1 - 1ks

1:50

PŮDORYS

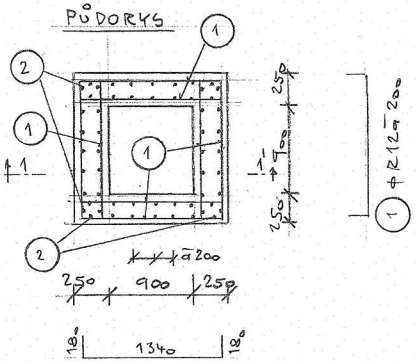

ŘEZ 1-1'

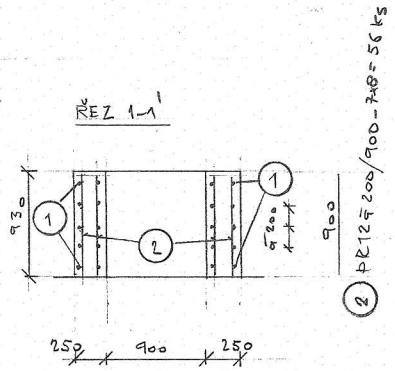

1 φR12 ā 200/1700 - 8x5 = 40ks

PODPĚRA NÁDRŽE P1 - 2 KS - PŘESNÝ TVAR SE UPŘESNÍ DLE DODANÉ TECHNOLOGIE (A VÝZTUŽ)

1:50

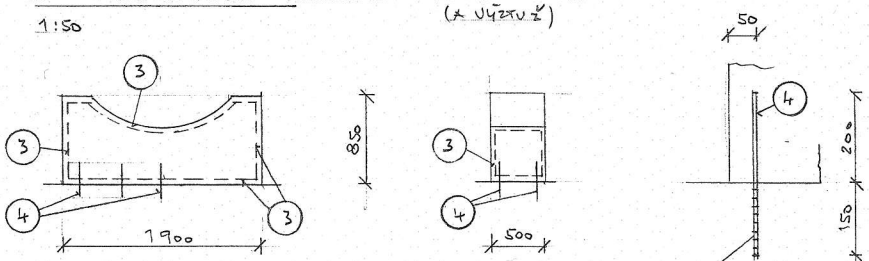

STYKOVAT S PŘESAHEM 300mm

ULEPIT DO PŘEDVRTANÝCH OTVORŮ φ16mm - TMEL HILTI „HIT-RE 500"

3 SZ 6/100 - 6/100 / CELK. PLOCHA - 6,6x2 = 13,2 m²

4 φR12 ā 400/350 - 10x2 = 20ks

SÍŤ SE OSADÍ NA LÍCI PODPĚRY

VĚNEC V1 - 21,26m

1:25

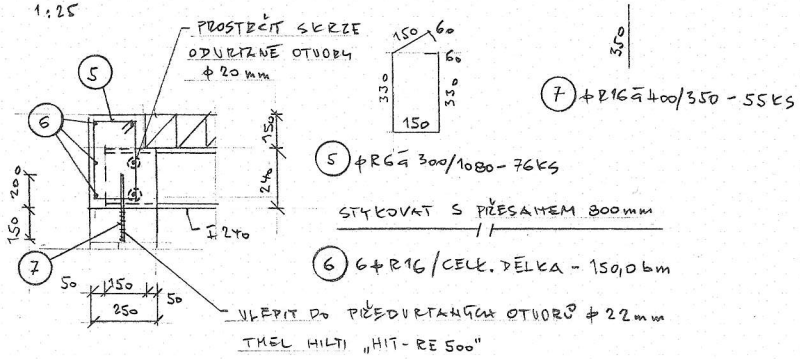

7 φR16 ā 400/350 - 55ks

5 φR6 ā 300/1080 - 76ks

STYKOVAT S PŘESAHEM 800mm

6 6φR16 / CELK. DÉLKA - 150,06m

ULEPIT DO PŘEDVRTANÝCH OTVORŮ φ22mm TMEL HILTI „HIT-RE 500"

VÝPIS VÝZTUŽE

PRVEK	POL.	φ	DÉLKA [mm]	POČET ks	DÉLKA (PLOCHA) CELKEM [m, m²] 10505 R6	R12	R16	SZ 6/100 - 6/100
Š1 1ks	1	R12	1700	40		68,00		
	2	R12	900	56		50,40		
P1 2ks	3	SZ 6/100						13,20
	4	R12	350	20		7,00		
V1 21,26m	5	R6	1080	76	82,08			
	6	R16					150,00	
	7	R16	350	55			19,25	
				(m²) bm	82,08	125,40	169,25	13,20
				(kg/m2 kg/m)	0,222	0,890	1,580	4,44
				kg	18,22	111,61	267,42	58,61
				CELKEM	455,86 KG			

BETON C 16/20 - XC2

OCEL 10505 (R)

KRYTÍ VÝZTUŽE 25 mm

SO.02 OBJEKT PODZEMNÍ JÍMKY

D.1.2 Stavebně konstrukční řešení

AUTOR PROJEKTU: Ing. Josef Nezval	ZODP. PROJEKTANT: Ing. Petr Vavříček	VYPRACOVAL: Ing. Petr Vavříček	NEZPROJECT Hrabinská 1507/25a Český Těšín 737 01 tel: 605 310 610 josef.nezval@centrum.cz
MÍSTO STAVBY	Nemocnice Třinec p.o., Kaštanová 268, 739 61, Třinec		
INVESTOR	Nemocnice Třinec p.o., Kaštanová 268, 739 61, Třinec		FORMÁT
AKCE: MODERNIZACE NÁHRADNÍHO ZDROJE ELEKTŘINY			DATUM: 04/2016
			STUPEŇ PD: DSP
			ZAK. ČÍSLO: -
			ČÍSLO KOPIE: 1 2 3 4 5 6 7
NÁZEV VÝKRESU: VÝZTUŽ Š1, P1, V1			MĚŘÍTKO: 1:50, 1:25 / ČÍSLO VÝKRESU: 203/02