PŮDORYSNÉ SCHEMA - 1:75

1:75

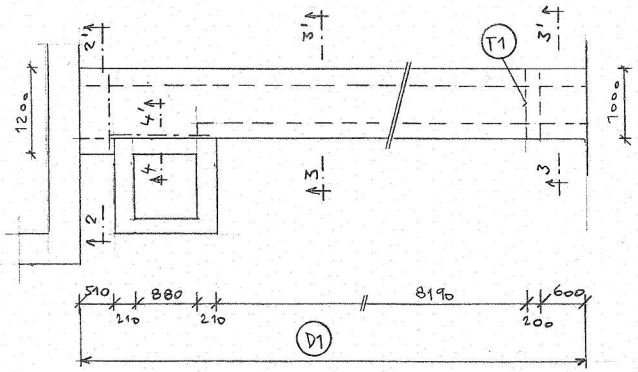

TRÁM T1 - 1ks

1:25

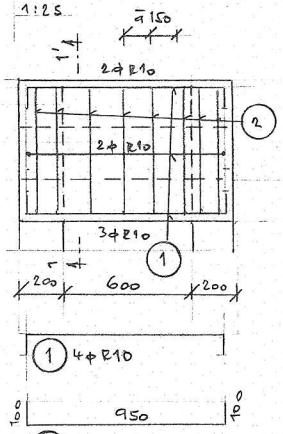

1 3ϕR10/1150 - 7ks

ŘEZ 1-1'

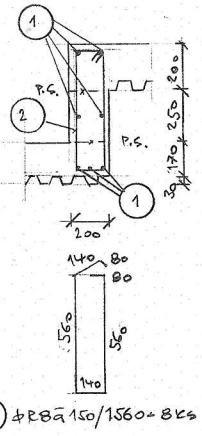

2 ϕR8 a 150/1560 - 8ks

DESKA D1 - 10,6 bm

1:25

ŘEZ 2-2'

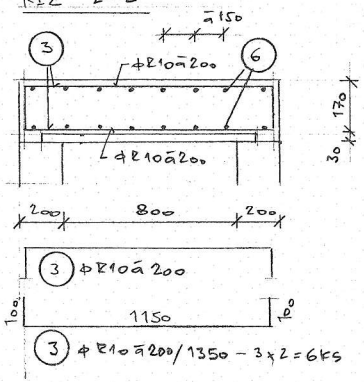

3 ϕR10 a 200/1350 - 3x2 = 6ks

ŘEZ 3-3'

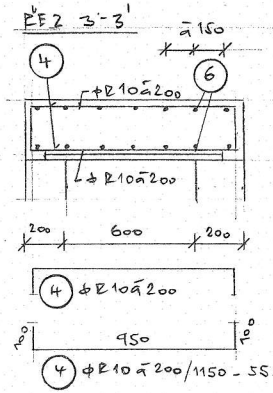

4 ϕR10 a 200/1150 - 55x2 = 110ks

ŘEZ 4-4'

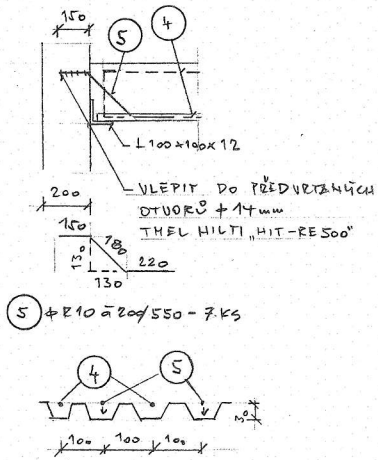

5 ϕR10 a 200/550 - 7ks

STYKOVAT S PŘESAHEM 400mm

6 R.V. ϕR8 a 150 mm/CELK. DÉLKA - 170,06m

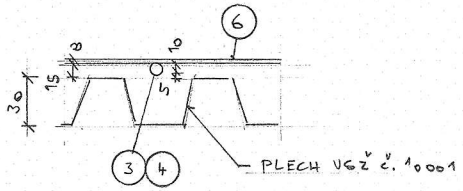

PŘIKOTVENÍ STĚNY DO STROPNÍ DESKY

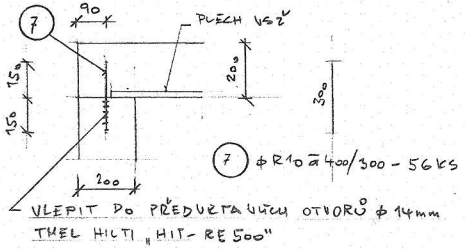

7 ϕR10 a 400/300 - 56ks

VÝPIS VÝZTUŽE

PRVEK	POL.	ϕ	DÉLKA [mm]	POČET kg	DÉLKA CELKEM [m] 10 505	
					R8	R10
T1 1ks	1	R10	1150	7		8,05
	2	R8	1560	8	12,96	
D1 10,6bm	3	R10	1350	6		8,10
	4	R10	1150	110		126,50
	5	R10	550	7		3,85
	6	R8			170,00	
	7	R10	300	56		16,80
				bm	182,96	163,30
				kg/m'	0,395	0,617
				kg	72,27	100,76
CELKEM					173,03 KG	

BETON C 25/30 - XC2

OCEL 10505 (R)

KRYTÍ VÝZTUŽE 25 mm

SO.02 OBJEKT PODZEMNÍ JÍMKY

D.1.2 Stavebně konstrukční řešení

AUTOR PROJEKTU	ZODP. PROJEKTANT	VYPRACOVAL	NEZPROJECT
Ing. Josef Nezval	Ing. Petr Vavříček	Ing. Petr Vavříček	Hrabinská1507/25a Český Těšín 737 01 tel: 605 310 610 josef.nezval@centrum.cz

MÍSTO STAVBY	Nemocnice Třinec p.o., Kaštanová 268, 739 61, Třinec
INVESTOR	Nemocnice Třinec p.o., Kaštanová 268, 739 61, Třinec
AKCE:	MODERNIZACE NÁHRADNÍHO ZDROJE ELEKTŘINY
FORMÁT	
DATUM	04/2016
STUPEŇ PD	DSP
ZAK. ČÍSLO	-
ČÍSLO KOPIE	1 2 3 4 5 6 7
NÁZEV VÝKRESU:	VÝZTUŽ D1, T1
MĚŘÍTKO:	1:75, 1:25
ČÍSLO VÝKRESU:	202/02