HEGAs, s.r.o.
739 61 Třinec, ul. Kaštanová 182
☎ 558 321 152
hegas@hegas.cz, www.hegas.cz

Stavba :	**Rekonstrukce páteřního rozvodu TV**
Část stavby :	**Výměníková stanice VS5,6,7 a TV2 elektroinstalace, MaR**
Místo stavby :	Nemocnice Třinec p.o. Kaštanová 268 739 61 Třinec
Investor :	Nemocnice Třinec p.o. Kaštanová 268 739 61 Třinec
Stupeň PD :	Projekt pro provádění stavby

VÝKRESOVÁ DOKUMENTACE změny ve VS5,6

		Číslo části	*Číslo sady*
		12.2	
Kreslil / Zodpovědný projektant	*Datum*	*Č. zakázky*	
Fleischhans / Ing.Husar	4/2018	318 220	

Obsah

List	Zařízení =	Umístění +	Popis stránek	Zpracoval	Revize
002		+DT3	VS5,6 - výměniková stanice VS5.1,VS6 zjednodušené technol.schéma	Fleischhans	
003		+DT3	VS5,6 - výměniková stanice VS5.2 zjednodušené technol.schéma	Fleischhans	
004		+DT3	VS5,6 - výměniková stanice TV2 zjednodušené technol.schéma	Fleischhans	
005		+DT3	Vnější pohled na rozvaděč DT3	Fleischhans	
006		+DT3	Vnitřní pohled na rozvaděč DT3	Fleischhans	
007		+DT3	VS5,6 - Přehled I/O signálů Univerzální modul	Fleischhans	
008		+DT3	VS5,6 - Přehled I/O signálů Univerzální modul	Fleischhans	
009		+DT3	VS5,6 - Přehled I/O signálů Univerzální modul	Fleischhans	
010		+DT3	VS5,6 - Přehled I/O signálů Univerzální modul	Fleischhans	
011		+DT3	VS5,6 - Přehled I/O signálů Modul digit. vstupů	Fleischhans	
012		+DT3	VS5,6 - Přehled I/O signálů Moduly digit. výstupů	Fleischhans	
013		+DT3	VS5,6 - Přehled I/O signálů Moduly digit. výstupů	Fleischhans	
014		+DT3	VS5,6 - Přehled I/O signálů Moduly digit. výstupů	Fleischhans	
015		+DT3	VS5,6 - Přehled I/O signálů Moduly digit. výstupů	Fleischhans	
016		+DT3	VS5,6 - Přehled I/O signálů Univerzální modul	Fleischhans	
017		+DT3	Zapojení přívodu pro DT3 a uzemnění zapojení světla , zás. a ovl obvodů	Fleischhans	
018		+DT3	Zapojení vent. a oběh. čerpadel M2.1, M2.2, M2.3, M2.4	Fleischhans	
019		+DT3	Zapojení oběh. čerpadel M3, M4.1, M4.2, M4.3	Fleischhans	
020		+DT3	Zapojení napájení RŠ a OP panelu zapojení ethernetové komunikace	Fleischhans	
021		+DT3	Zapojení AI měření-tlaky, teploty	Fleischhans	
022		+DT3	Zapojení AI měření - teploty	Fleischhans	
023		+DT3	Zapojení AI měření - teploty	Fleischhans	
024		+DT3	Zapojení regul. servopohonů	Fleischhans	
025		+DT3	Zapojení DI signálů zapojení termostatů	Fleischhans	
026		+DT3	Zapojení DI signálů	Fleischhans	
027		+DT3	Zapojení ovl. vent a oběh. čerpadel M2.1, M2.2, M2.3, M2.4, M3	Fleischhans	
028		+DT3	Zapojení ovl. oběh. čerpadel M4.1 až M4.3, zapoj. sol. ventilů	Fleischhans	
029		+DT3	Zapojení sol. ventilů VS5,6 zapojení směš. servopohonu MS2.1	Fleischhans	
030		+DT3	Zapojení směš. servopohonů MS2.2-MS2.4	Fleischhans	
031		+DT3	Zapojení vodoměru ve VS7 zapojení průtokoměrů ve VS5,6	Fleischhans	

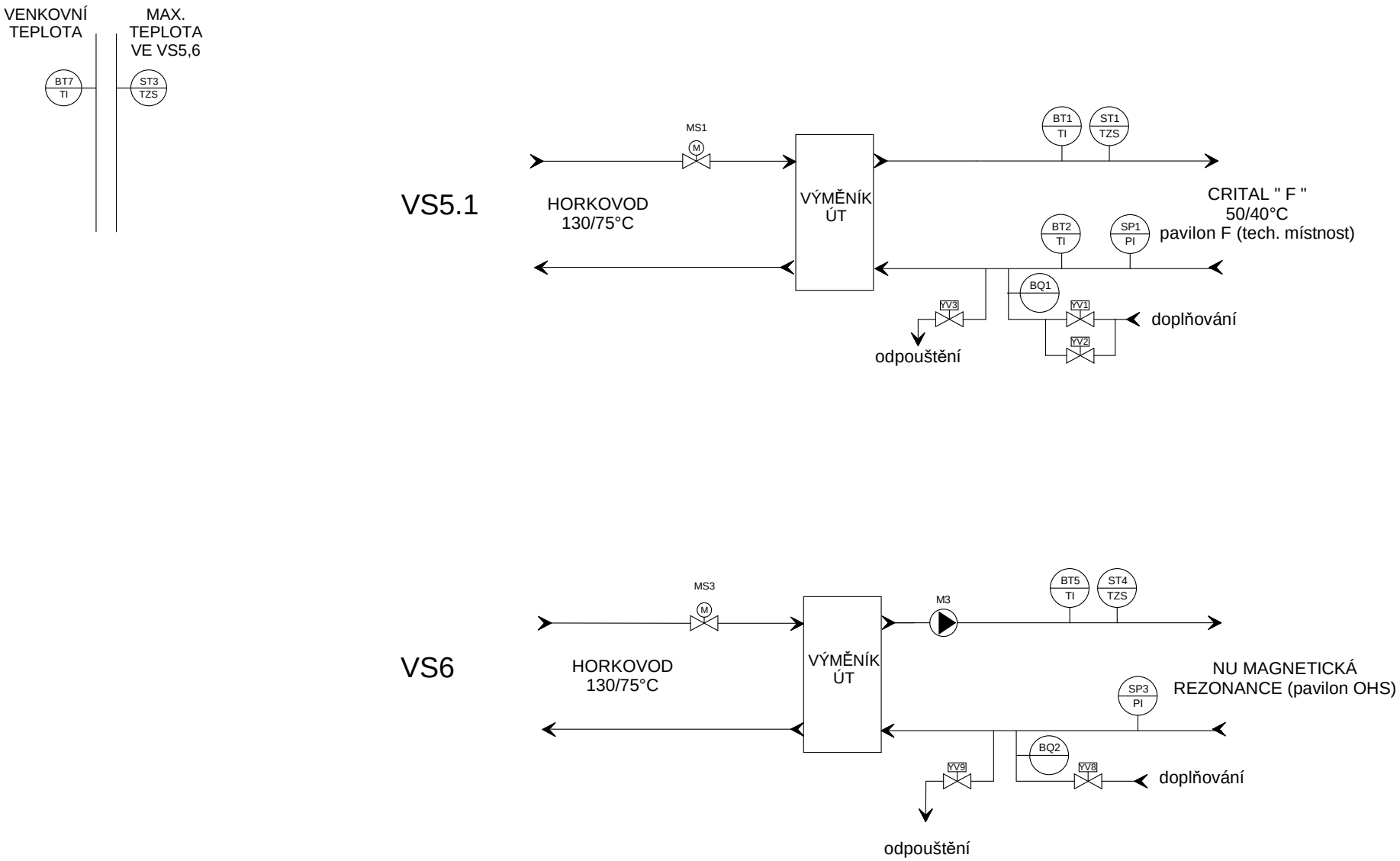

HEGAS s.r.o.	NÁZEV STAVBY Rkonstrukce páteřního rozvodu TV-Nemocnice Třinec p.o. Projekt elektroinstalace,MaR pro VS5,6,7	NÁZEV VÝKRESU VS5,6 - výměniková stanice VS5.1,VS6 zjednodušené technol.schéma	ZMĚNA ZMĚNA KRESLIL Fleischhans	KONTROLOVAL Ing.Kawulok ZODP.PROJEKTANT Ing. Husar DATUM 04/2018	č. zakázky 318 220 Typ dokumentace Projekt pro provádění stavby	+DT3 PŘEDCHOZÍ 1 DALŠÍ 3 List 2

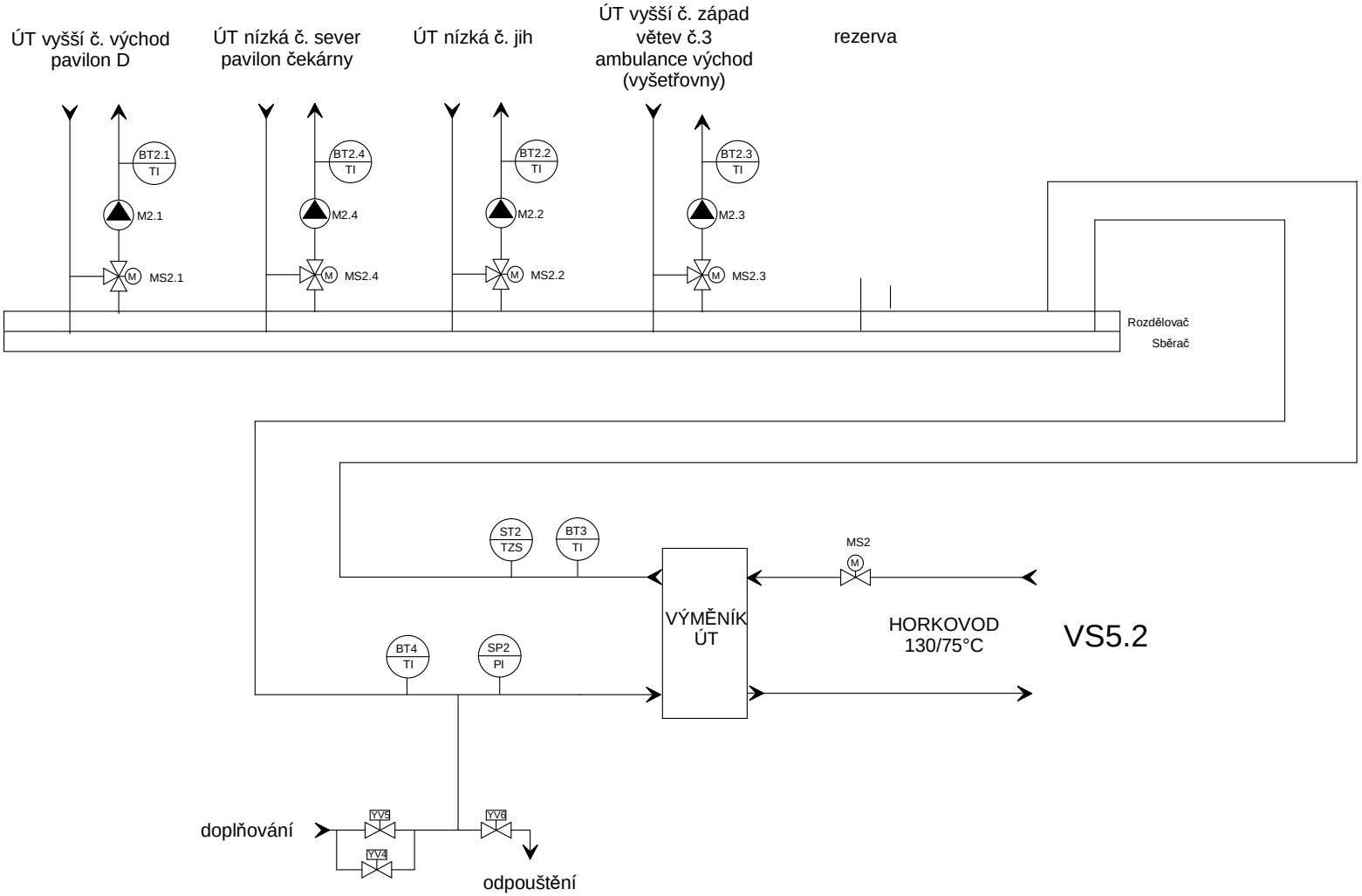

HEGAS s.r.o.	NÁZEV STAVBY Rkonstrukce páteřního rozvodu TV-Nemocnice Třinec p.o. Projekt elektroinstalace,MaR pro VS5,6,7	NÁZEV VÝKRESU VS5,6 - výměniková stanice VS5.2 zjednodušené technol.schéma	ZMĚNA ZMĚNA KRESLIL Fleischhans	KONTROLOVAL Ing.Kawulok ZODP.PROJEKTANT Ing. Husar DATUM 04/2018	č. zakázky 318 220 Typ dokumentace Projekt pro provádění stavby	+DT3 PŘEDCHOZÍ 2 DALŠÍ 4 List 3

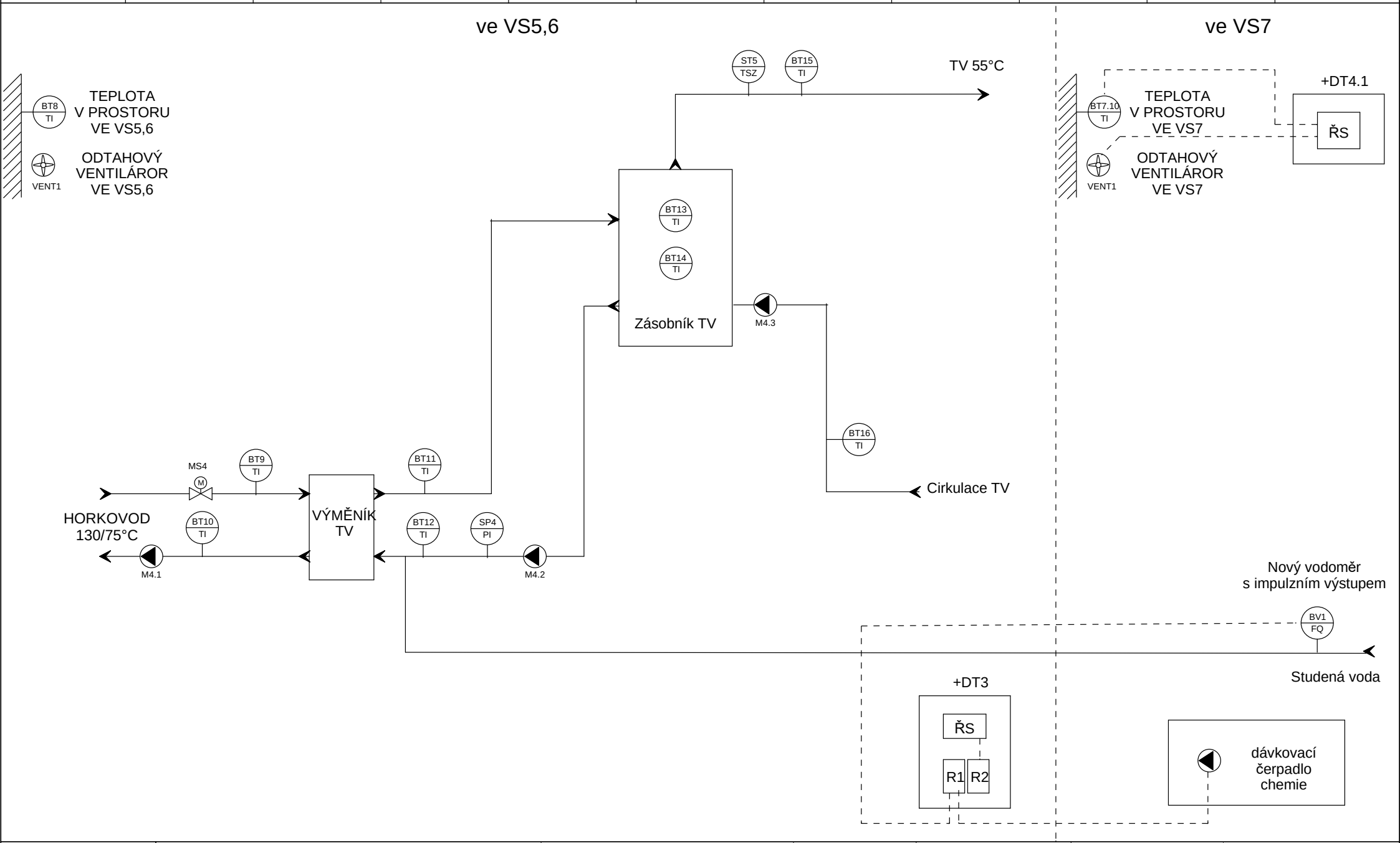

HEGAS s.r.o.	NÁZEV STAVBY Rkonstrukce páteřního rozvodu TV-Nemocnice Třinec p.o. Projekt elektroinstalace,MaR pro VS5,6,7	NÁZEV VÝKRESU VS5,6 - výměniková stanice TV2 zjednodušené technol.schéma	ZMĚNA ZMĚNA KRESLIL Fleischhans	KONTROLOVAL Ing.Kawulok ZODP.PROJEKTANT Ing. Husar DATUM 04/2018	č. zakázky 318 220 Typ dokumentace Projekt pro provádění stavby +DT3 PŘEDCHOZÍ 3 DALŠÍ 5 List 4

Čelní pohled

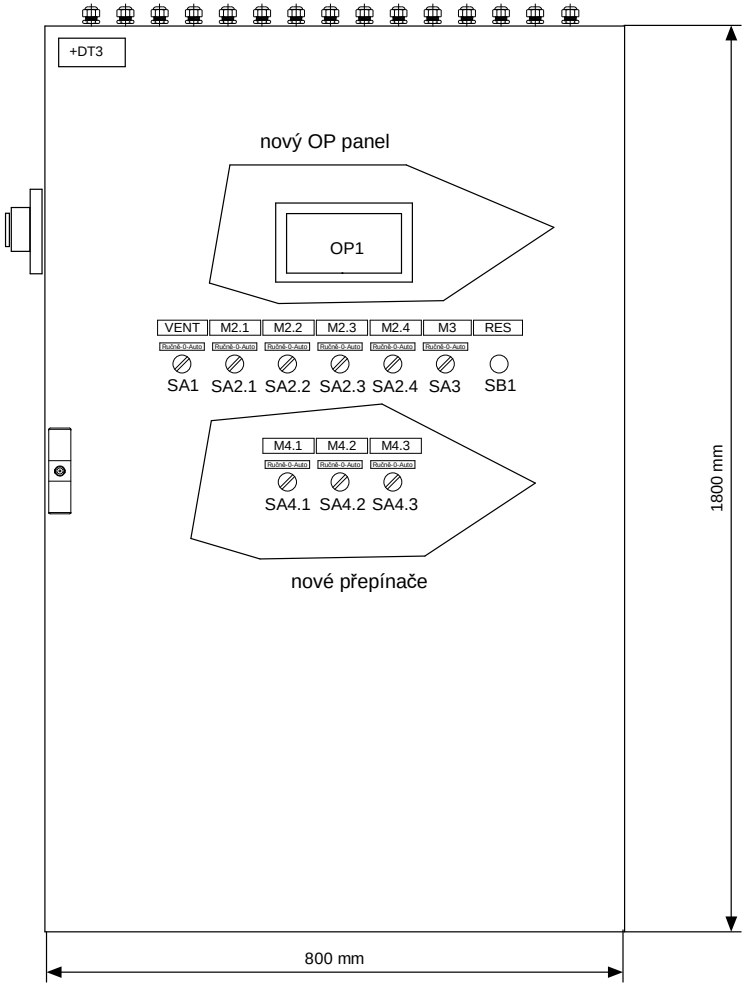

Boční pohled

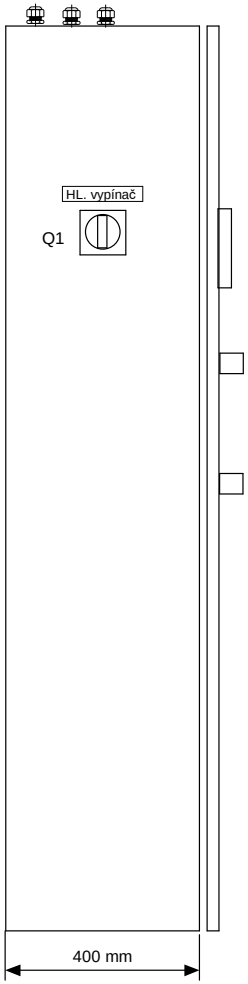

Pohled z hora

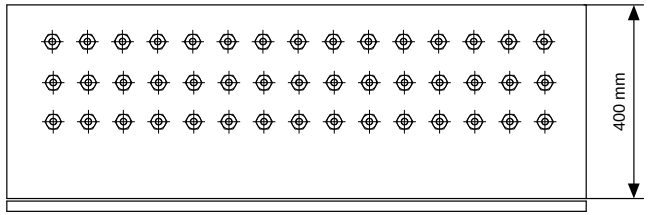

ROZVÁDĚČ:	stávající DT3
TYP:	OCELOPLECHOVÝ ROZVADĚČ: 800x1800x400 JEDNODVÉŘOVÝ
ROZMĚRY:	800x1800x400 (šxvxh)
KRYTÍ:	IP 54, DLE EN 60 529
BARVA:	RAL 7035 (SVĚTLE ŠEDÁ)
PŘÍVODY:	Z HORA
NAP. SOUSTAVA:	3NPE-50Hz, 400/230V/TN-S
OCHRANA PROTI NEB. DOTYKU: ŽIVÝCH ČÁSTÍ ČSN 33 2000-4-41 ed.2	a) IZOLACÍ b) KRYTY NEBO PŘEPÁŽKAMI
OCHRANA PROTI NEB. DOTYKU: NEŽIVÝCH ČÁSTÍ	SAMOČINNÝM ODPOJENÍM OD ZDROJE
PROSTŘEDÍ :	NORMÁLNÍ; BEZ NEBEZPEČÍ VÝBUCHU CHRÁNĚNO PŘED PŘÍMÝM SLUNEČNÍM ZÁŘENÍM

LEGENDA:		Štítky na přístroje:	Typ přístroje:
OP1			OP dotykový panel
SA1	RUČNĚ-0-AUTO	Odtahový ventilátor	3 polohový přepínač
SA2.1	RUČNĚ-0-AUTO	Čerpadlo M2.1	3 polohový přepínač
SA2.2	RUČNĚ-0-AUTO	Čerpadlo M2.2	3 polohový přepínač
SA2.3	RUČNĚ-0-AUTO	Čerpadlo M2.3	3 polohový přepínač
SA2.4	RUČNĚ-0-AUTO	Čerpadlo M2.4	3 polohový přepínač
SA3	RUČNĚ-0-AUTO	Čerpadlo M3	3 polohový přepínač
SB1		Kvitace poruchy	tlačítko stiskací černé
SA4.1	RUČNĚ-0-AUTO	Čerpadlo M4.1	3 polohový přepínač
SA4.2	RUČNĚ-0-AUTO	Čerpadlo M4.2	3 polohový přepínač
SA4.2	RUČNĚ-0-AUTO	Čerpadlo M4.3	3 polohový přepínač
Q1		HL. VYPÍNAČ	dveřní nouzový vypínač 25A

HEGAS s.r.o.	NÁZEV STAVBY Rkonstrukce páteřního rozvodu TV-Nemocnice Třinec p.o. Projekt elektroinstalace,MaR pro VS5,6,7	NÁZEV VÝKRESU Vnější pohled na rozvaděč DT3	ZMĚNA ZMĚNA KRESLIL Fleischhans	KONTROLOVAL Ing.Kawulok ZODP.PROJEKTANT Ing. Husar DATUM 04/2018	č. zakázky 318 220 Typ dokumentace Projekt pro provádění stavby +DT3 PŘEDCHOZÍ 4 DALŠÍ 6 List 5

+DT3

nový panel do rozv. DT3

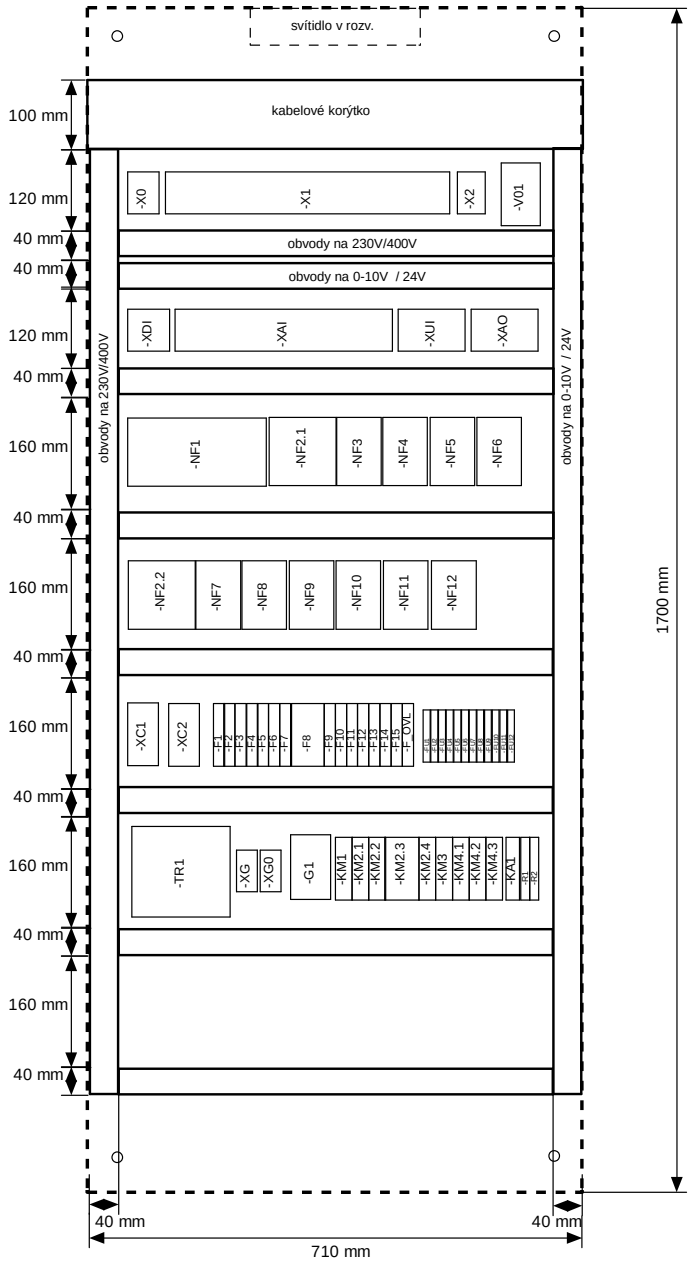

LEGENDA:

1	X0,X1,X2	svorkovnice
2	V01	ochrana přepěťová 230V 10A
3	XDI,XAI,XUI,XAO	svorkovnice
4	NF1	procesní podstanice
5	NF2.1	napájecí modul 24V AC/DC
6	NF3	univerzální 8x I/O modul
7	NF4	univerzální 8x I/O modul
8	NF5	univerzální 8x I/O modul
9	NF6	univerzální 8x I/O modul
10	NF2.2	napájecí modul 24V AC/DC
11	NF7	modul 16x dig.vstupů
12	NF8	modul 6x rel. výstupů
13	NF9	modul 6x rel. výstupů
14	NF10	modul 6x rel. výstupů
15	NF11	modul 6x rel. výstupů
16	NF12	univerzální 8x I/O modul
17-18	XC1,XC2	zásuvky do rozv.
19-26	F1-F7	jističe jednofázové
27	F8	jistič třífázový
28-36	F9-F_OVL	jističe jednofázové
37	FU1-FU12	poj.svorka vyklápěcí 24V AC/DC
38	TR1	trafo 230V AC/24V AC
39	G1	regul. zdroj 230V AC/1,2V-24V
40	XG,XG0	svorkovnice
41-49	KM1-KM4.3	stykače na 230V AC
50	KA1	relé na 230V AC, 2x kont 8A
51-52	R1,R2	relé na 24V DC, 1x kont 2A

-NF3

8 x I/O univerzání modul

2		
4	venkovní teplota	/21.1
6		
8	tlak vody v systému VS5.1	/21.2
10		
12	tlak vody v systému VS5.2	/21.3
14		
16	tlak vody v systému VS6	/21.5
19		
21	teplota VS5.1 ÚT výstup	/21.6
23		
25	teplota VS5.1 ÚT zpátečka	/21.7
27		
29	teplota VS5.2 ÚT výstup	/21.8
31		
33	teplota VS5.2 ÚT zpátečka	/21.9

-NF4

8 x I/O univerzání modul

2		
4	teplota VS6 ÚT přívod	/22.1
6		
8	teplota VS5.2 ÚT vyšší č. východ	/22.2
10		
12	teplota VS5.2 ÚT nízká č. jih	/22.3
14		
16	teplota VS5.2 ÚT vyšší č. západ	/22.4
19		
21	teplota VS5.2 ÚT nízká č. sever	/22.6
23		
25	teplota v prostoru VS5,6	/22.7
27		
29	teplota HV topná u VS5,6	/22.8
31		
33	teplota HV vratná u VS5,6	/22.9

-NF5

8 x I/O univerzání modul

2		
4	teplota topná za výměníkem u TV2	/23.1
6		
8	teplota zpátečky za výměníkem u TV2	/23.2
10		
12	teplota č.1 v zásobníku TV2	/23.3
14		
16	teplota č.2 v zásobníku TV2	/23.4
19		
21	teplota topná na výstupu u TV2	/23.6
23		
25	teplota zpátečky cirkulace TV2	/23.7
27		
29	tlak vody v systému TV2	/23.8
31		
33	rezerva	/23.9

-NF6

8 x I/O univerzání modul

2		
4	ovl. 0-10V servopohonu VS5.1	/24.1
6		
8	pol. 0-10V servopohonu VS5.1	/24.2
10		
12	ovl. 0-10V servopohonu VS5.2	/24.3
14		
16	pol. 0-10V servopohonu VS5.2	/24.4
19		
21	ovl. 0-10V servopohonu VS6	/24.6
23		
25	pol. 0-10V servopohonu VS6	/24.7
27		
29	ovl. 0-10V servopohonu TV2	/24.8
31		
33	pol. 0-10V servopohonu TV2	/24.9

-NF7

16 digitálních vstupů

1	není MAX. teplota ÚT VS5.1 /25.1
2	není MAX. teplota ÚT VS5.2 /25.2
3	není MAX. teplota v prostoru VS5,6 /25.3
4	není MAX. teplota ÚT VS6 /25.4
5	není MAX. teplota TV2 /25.5
6	chod čerpadla ÚT vyšší č. východ /25.7
7	chod čerpadla ÚT nízká č. jih /25.8
8	chod čerpadla ÚT vyšší č. západ /25.9
9	chod čerpadla ÚT nízká č. sever, pavilon čekárny /26.1
10	chod čerpadla ÚT mag. rezonance /26.2
11	chod čerpadla TV2 na horkovodu /26.3
12	chod čerpadla nabíjení zásobníku TV2 /26.4
13	chod čerpadla cirkulace TV2 /26.6
14	zapnutý vypínač od čerpadla ÚT mag. rezonance /26.7
15	pulzy z vodoměru u TV2 /26.8
16	kvitace poruchy /26.10
18	
19	
20	
21	
22	
23	
24	
25	
26	
27	
28	
29	
30	
31	
32	
33	

-NF8

6 digitálních releových výstupů

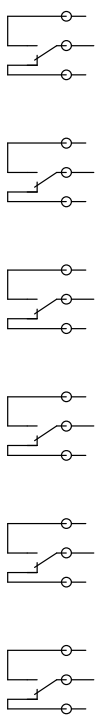

zap. odtahového ventilátoru ve VS5,6	/27.1
zap. čerpadla ÚT vyšší č. východ	/27.3
zap. čerpadla ÚT nízká č. jih	/27.4
zap. čerpadla ÚT vyšší č. západ	/27.6
zap. čerpadla ÚT nízká č. sever, pavilon čekárny	/27.7
zap. čerpadla ÚT mag. rezonance	/27.9

-NF9

6 digitálních releových výstupů

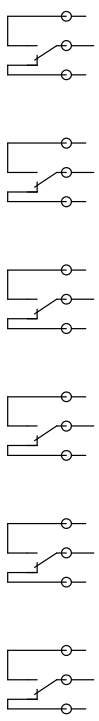

zap. čerpadla TV2 na horkovodu	/28.1
zap. čerpadla nabíjení zásobníku TV2	/28.2
zap. čerpadla cirkulace TV2	/28.4
zap. solenoidu VS5.1 doplňování ÚT	/28.6
zap. solenoidu VS5.1 odpouštění ÚT	/28.8
zap. solenoidu VS5.2 doplňování ÚT	/28.9

-NF10

6 digitálních releových výstupů

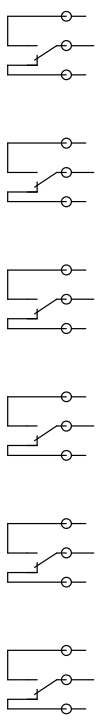

zap. solenoidu VS5.2 odpouštění ÚT	/29.1
zap. solenoidu VS6 doplňování ÚT	/29.2
zap. solenoidu VS6 odpouštění ÚT	/29.4
rezerva	/29.5
otv. servopohon ÚT vyšší č. východ	/29.8
zav. servopohon ÚT vyšší č. východ	/29.9

-NF11

6 digitálních releových výstupů

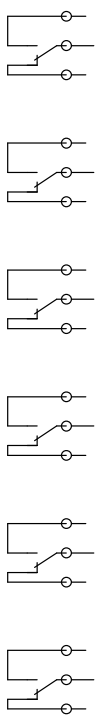

otv. servopohon ÚT nízká č. jih	/30.1
zav. servopohon ÚT nízká č. jih	/30.2
otv. servopohon ÚT vyšší č. západ	/30.4
zav. servopohon ÚT vyšší č. západ	/30.5
otv. servopohon ÚT nízká č. sever, pavilon čekárny	/30.7
zav. servopohon ÚT nízká č. sever, pavilon čekárny	/30.8

-NF12

8 x I/O univerzání modul

2		
4	množství vody pro VS5.1	/31.3
6		
8	množství vody pro VS6	/31.4
10		
12	rezerva	/31.5
14		
16	rezerva	/31.6
19		
21	rezerva	/31.7
23		
25	rezerva	/31.8
27		
29	rezerva	/31.9
31		
33	rezerva	/31.10

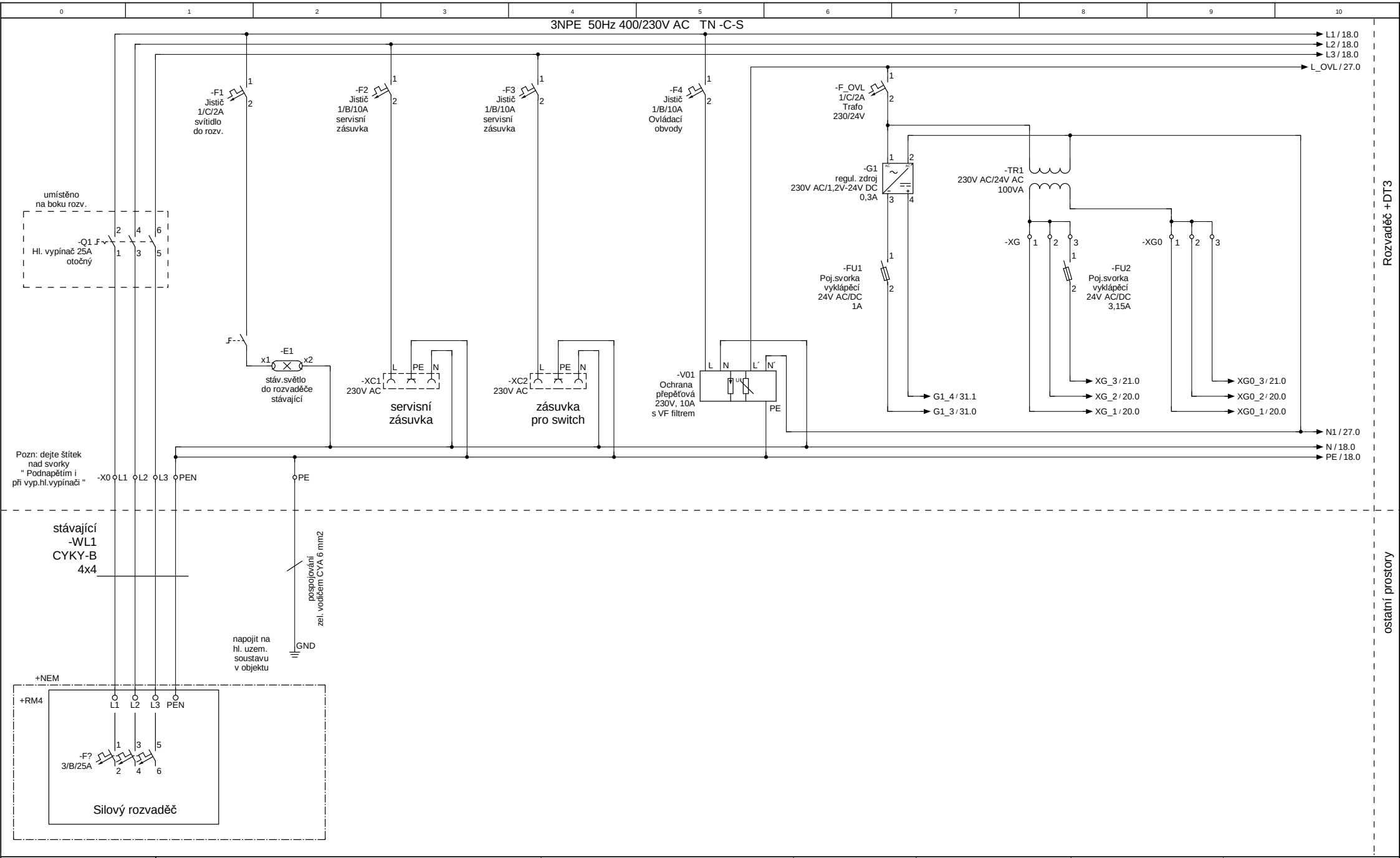

HEGAS s.r.o.	NÁZEV STAVBY Rkonstrukce páteřního rozvodu TV-Nemocnice Třinec p.o. Projekt elektroinstalace,MaR pro VS5,6,7	NÁZEV VÝKRESU Zapojení přívodu pro DT3 a uzemnění zapojení světla , zás. a ovl obvodů	ZMĚNA ZMĚNA KRESLIL Fleischhans	KONTROLOVAL Ing.Kawulok ZODP.PROJEKTANT Ing. Husar DATUM 04/2018	č. zakázky 318 220 Typ dokumentace Projekt pro provádění stavby	+DT3 PŘEDCHOZÍ 16 DALŠÍ 18 List 17

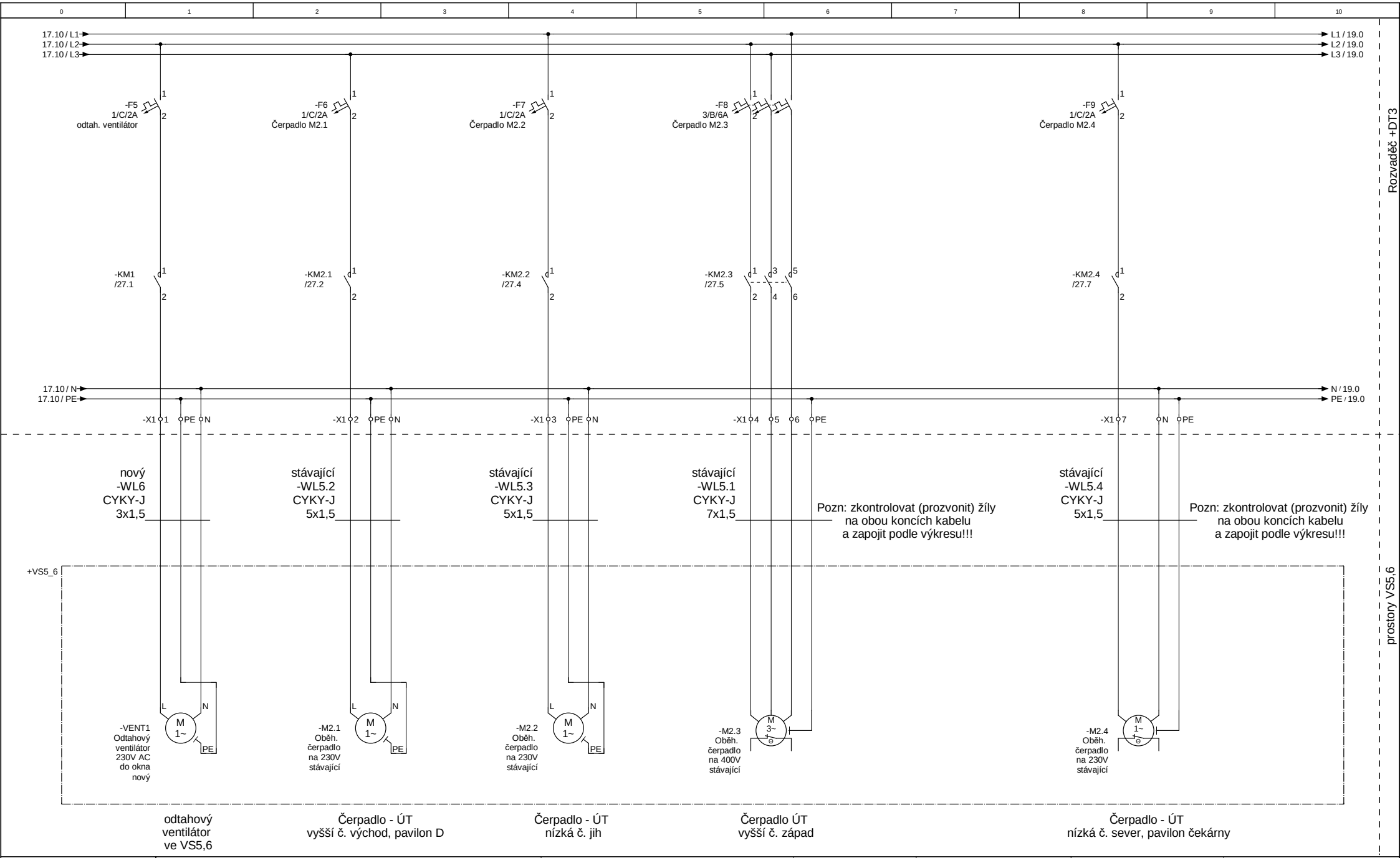

HEGAS s.r.o.	NÁZEV STAVBY Rkonstrukce páteřního rozvodu TV-Nemocnice Třinec p.o. Projekt elektroinstalace,MaR pro VS5,6,7	NÁZEV VÝKRESU Zapojení vent. a oběh. čerpadel M2.1, M2.2, M2.3, M2.4	ZMĚNA ZMĚNA KRESLIL Fleischhans	KONTROLOVAL Ing.Kawulok ZODP.PROJEKTANT Ing. Husar DATUM 04/2018	č. zakázky 318 220 Typ dokumentace Projekt pro provádění stavby +DT3 PŘEDCHOZÍ 17 DALŠÍ 19 List 18

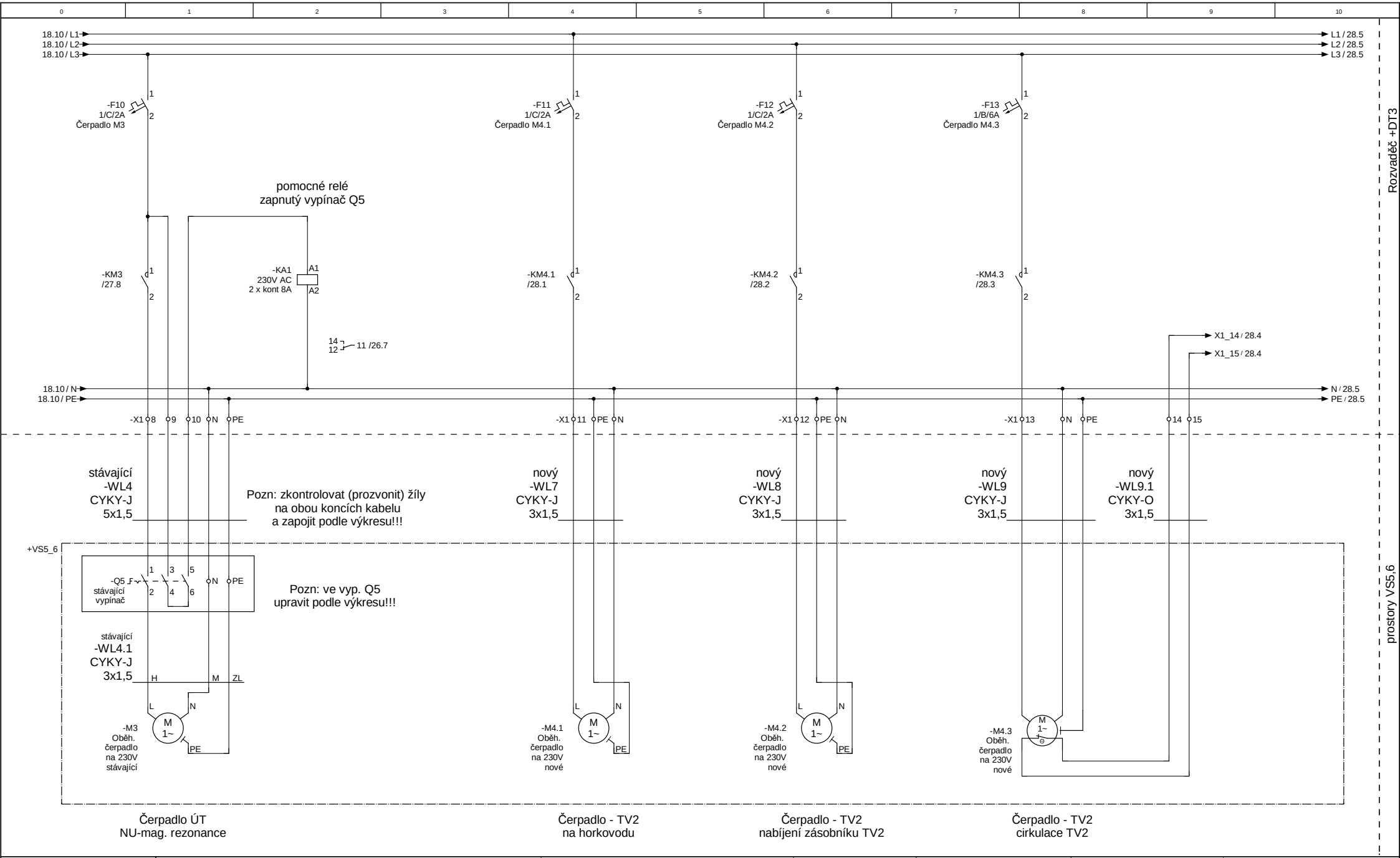

HEGAS s.r.o.	NÁZEV STAVBY Rkonstrukce páteřního rozvodu TV-Nemocnice Třinec p.o. Projekt elektroinstalace,MaR pro VS5,6,7	NÁZEV VÝKRESU Zapojení oběh. čerpadel M3, M4.1, M4.2, M4.3	ZMĚNA ZMĚNA KRESLIL Fleischhans	KONTROLOVAL Ing.Kawulok ZODP.PROJEKTANT Ing. Husar DATUM 04/2018	č. zakázky 318 220 Typ dokumentace Projekt pro provádění stavby	+DT3 PŘEDCHOZÍ 18 DALŠÍ 20	List 19

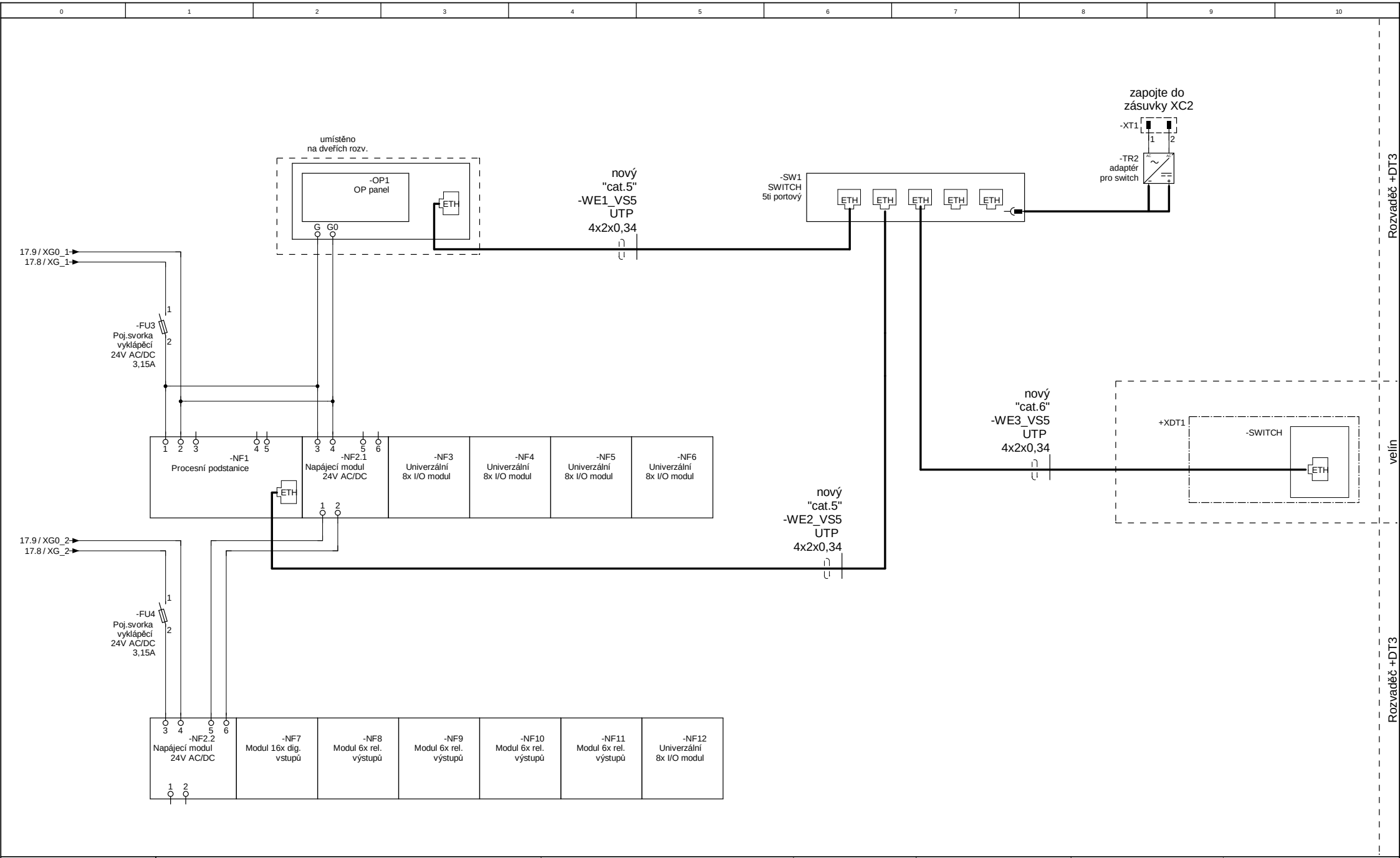

HEGAS s.r.o.	NÁZEV STAVBY Rkonstrukce páteřního rozvodu TV-Nemocnice Třinec p.o. Projekt elektroinstalace,MaR pro VS5,6,7	NÁZEV VÝKRESU Zapojení napájení RŠ a OP panelu zapojení ethernetové komunikace	ZMĚNA ZMĚNA KRESLIL Fleischhans	KONTROLOVAL Ing.Kawulok ZODP.PROJEKTANT Ing. Husar DATUM 04/2018	č. zakázky 318 220 Typ dokumentace Projekt pro provádění stavby +DT3 PŘEDCHOZÍ 19 DALŠÍ 21 List 20

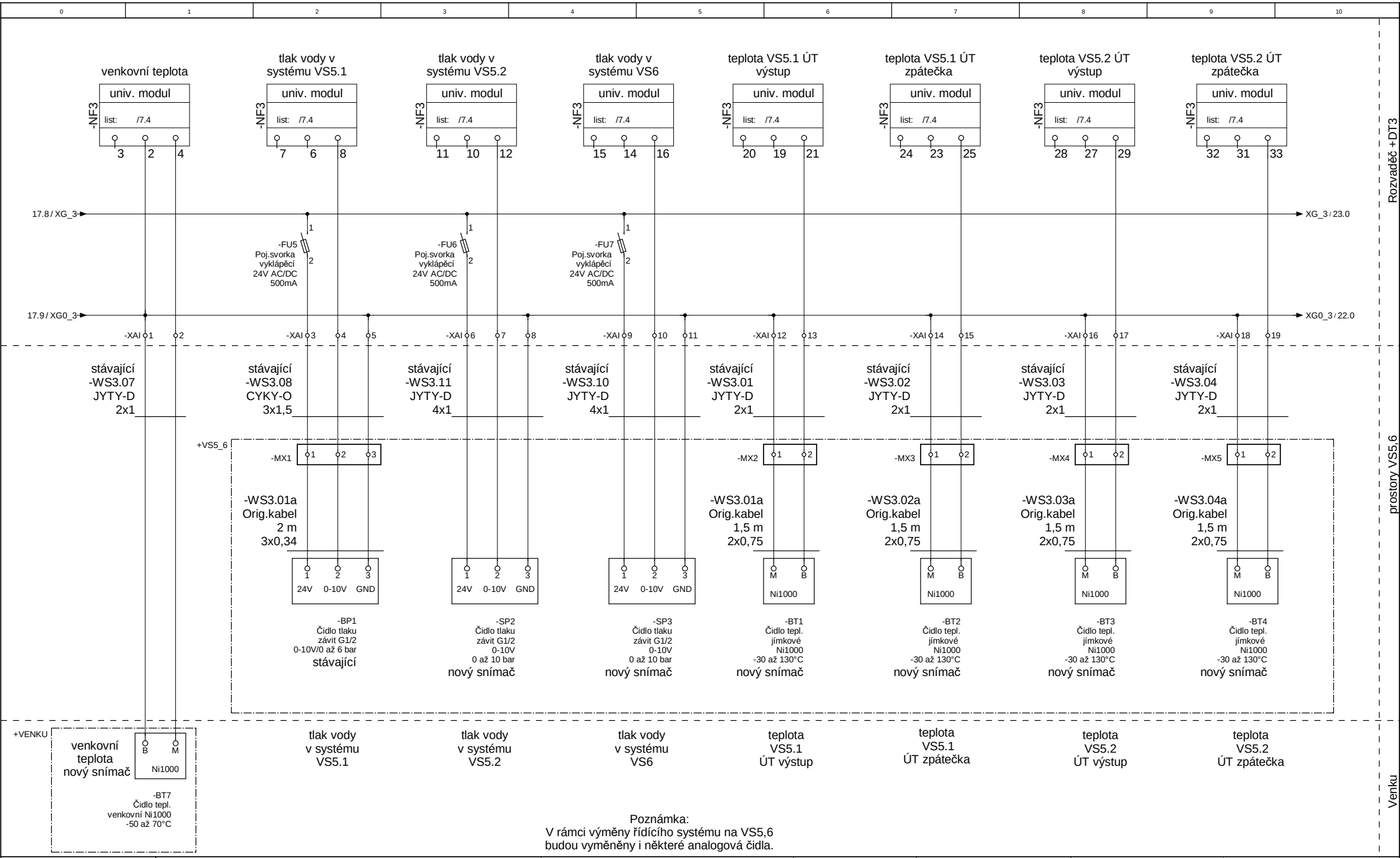

Poznámka:
V rámci výměny řídícího systému na VS5,6
budou vyměněny i některé analogová čidla.

HEGAS s.r.o.	NÁZEV STAVBY Rkonstrukce páteřního rozvodu TV-Nemocnice Třinec p.o. Projekt elektroinstalace,MaR pro VS5,6,7	NÁZEV VÝKRESU Zapojení AI měření-tlaky, teploty	ZMĚNA ZMĚNA KRESLIL Fleischhans	KONTROLOVAL Ing.Kawulok ZODP.PROJEKTANT Ing. Husar DATUM 04/2018	č. zakázky 318 220 Typ dokumentace Projekt pro provádění stavby
+DT3 PŘEDCHOZÍ 20 DALŠÍ 22	List 21				

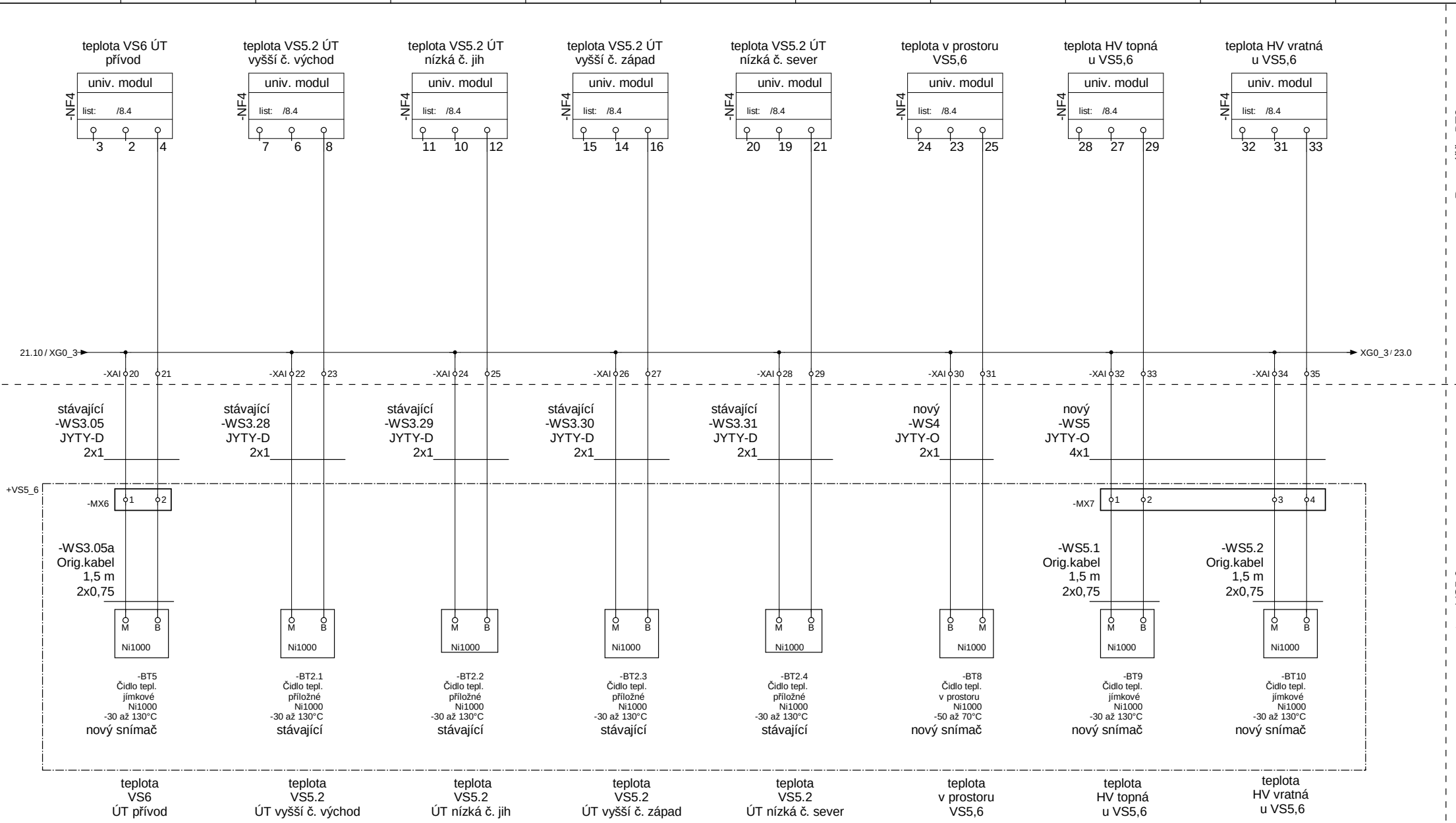

Poznámka:
V rámci výměny řídícího systému na VS5,6
budou vyměněny i některé analogová čidla.

HEGAS s.r.o.	NÁZEV STAVBY Rkonstrukce páteřního rozvodu TV-Nemocnice Třinec p.o. Projekt elektroinstalace,MaR pro VS5,6,7	NÁZEV VÝKRESU Zapojení AI měření - teploty	ZMĚNA ZMĚNA KRESLIL Fleischhans	KONTROLOVAL Ing.Kawulok ZODP.PROJEKTANT Ing. Husar DATUM 04/2018	č. zakázky 318 220 Typ dokumentace Projekt pro provádění stavby +DT3 PŘEDCHOZÍ 21 DALŠÍ 23 List 22

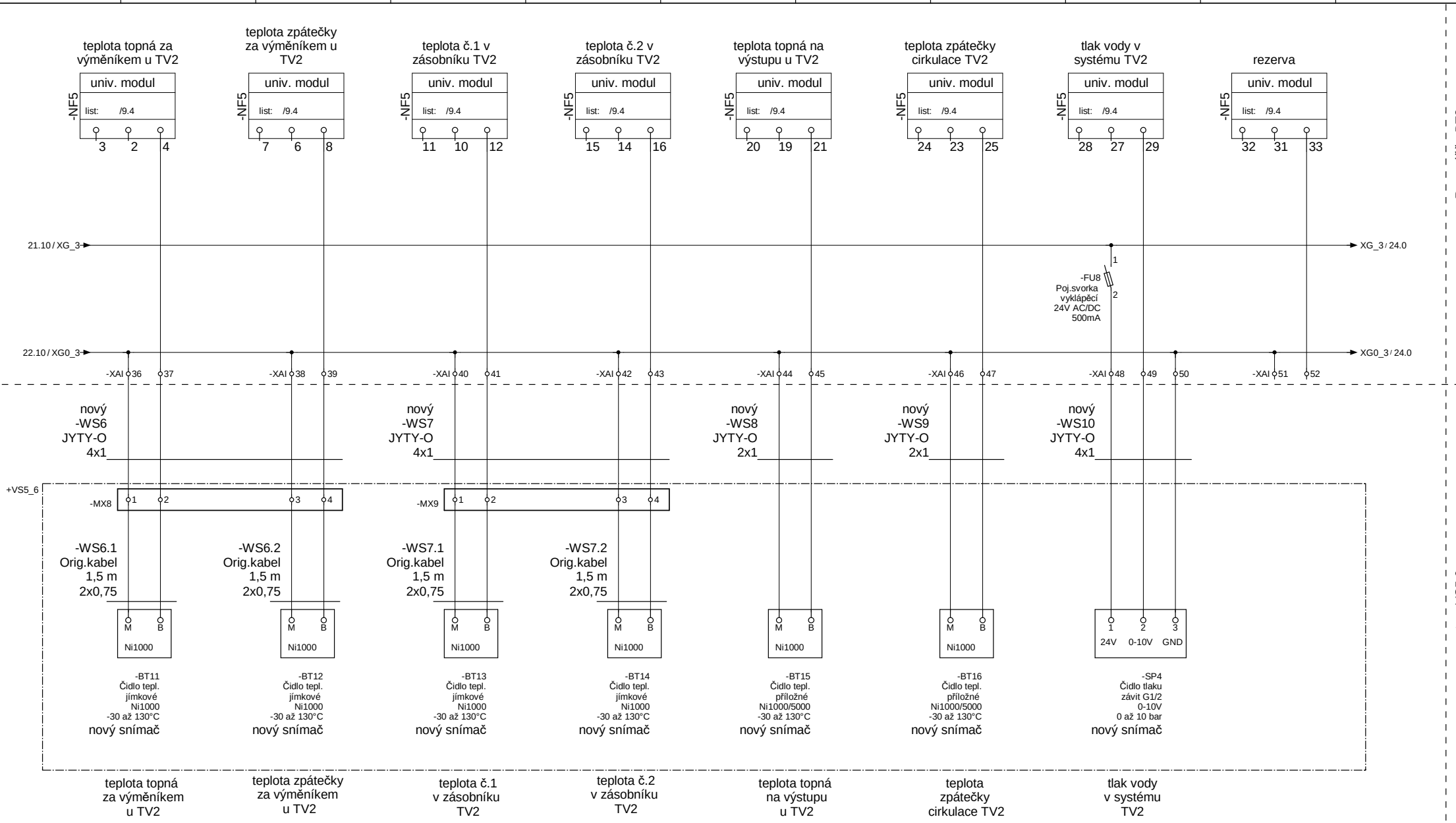

HEGAS s.r.o.	NÁZEV STAVBY Rkonstrukce páteřního rozvodu TV-Nemocnice Třinec p.o. Projekt elektroinstalace,MaR pro VS5,6,7	NÁZEV VÝKRESU Zapojení AI měření - teploty	ZMĚNA ZMĚNA KRESLIL Fleischhans	KONTROLOVAL Ing.Kawulok ZODP.PROJEKTANT Ing. Husar DATUM 04/2018	č. zakázky 318 220 Typ dokumentace Projekt pro provádění stavby
+DT3 PŘEDCHOZÍ 22 DALŠÍ 24	List 23				

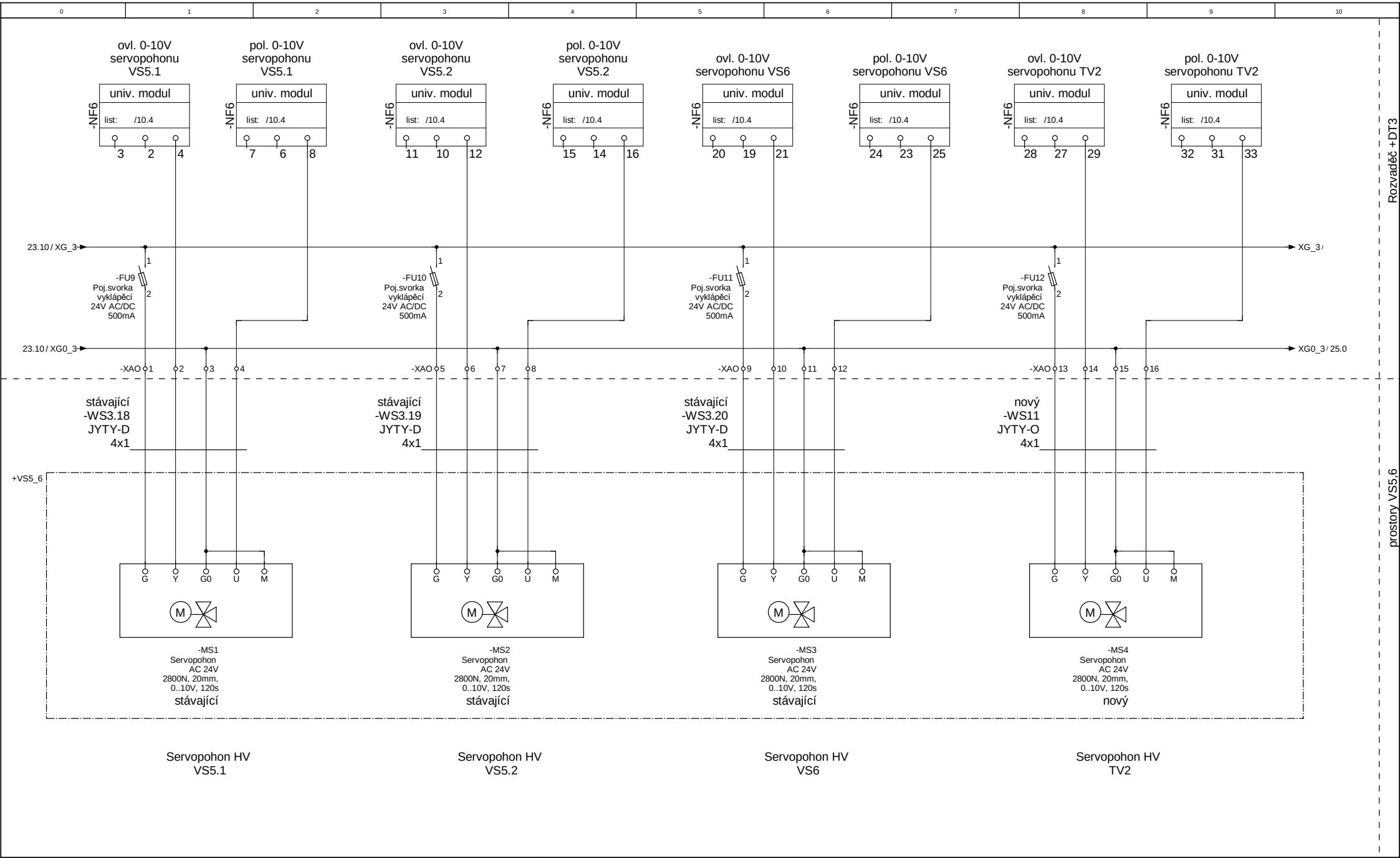

HEGAS s.r.o.	NÁZEV STAVBY Rkonstrukce páteřního rozvodu TV-Nemocnice Třinec p.o. Projekt elektroinstalace,MaR pro VS5,6,7	NÁZEV VÝKRESU Zapojení regul. servopohonů	ZMĚNA ZMĚNA KRESLIL Fleischhans	KONTROLOVAL Ing.Kawulok ZODP.PROJEKTANT Ing. Husar DATUM 04/2018	č. zakázky 318 220 Typ dokumentace Projekt pro provádění stavby +DT3 PŘEDCHOZÍ 23 DALŠÍ 25 List 24

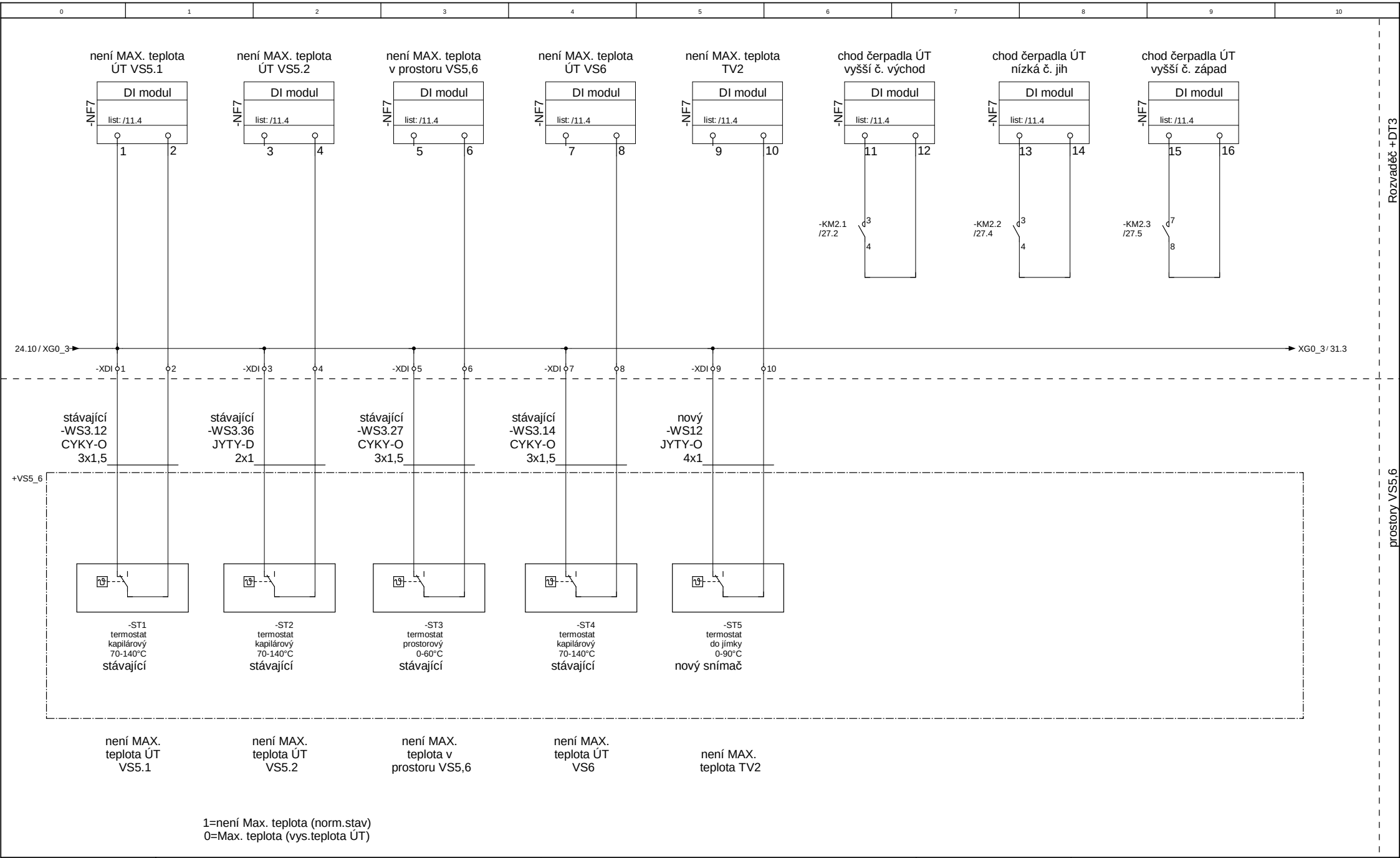

HEGAS s.r.o.	NÁZEV STAVBY Rkonstrukce páteřního rozvodu TV-Nemocnice Třinec p.o. Projekt elektroinstalace,MaR pro VS5,6,7	NÁZEV VÝKRESU Zapojení DI signálů zapojení termostatů	ZMĚNA ZMĚNA KRESLIL Fleischhans	KONTROLOVAL Ing.Kawulok ZODP.PROJEKTANT Ing. Husar DATUM 04/2018	č. zakázky 318 220 Typ dokumentace Projekt pro provádění stavby +DT3 PŘEDCHOZÍ 24 DALŠÍ 26 List 25

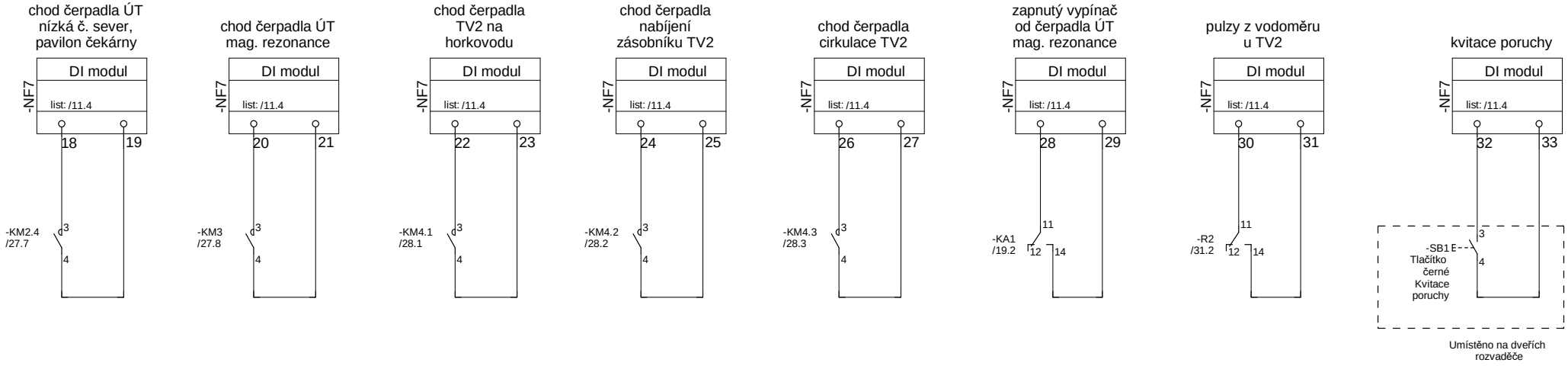

Rozvaděč +DT3

prostory VS5,6

HEGAS s.r.o.	NÁZEV STAVBY Rkonstrukce páteřního rozvodu TV-Nemocnice Třinec p.o. Projekt elektroinstalace,MaR pro VS5,6,7	NÁZEV VÝKRESU Zapojení DI signálů	ZMĚNA ZMĚNA KRESLIL Fleischhans	KONTROLOVAL Ing.Kawulok ZODP.PROJEKTANT Ing. Husar DATUM 04/2018	č. zakázky 318 220 Typ dokumentace Projekt pro provádění stavby	+DT3 PŘEDCHOZÍ 25 DALŠÍ 27 List 26

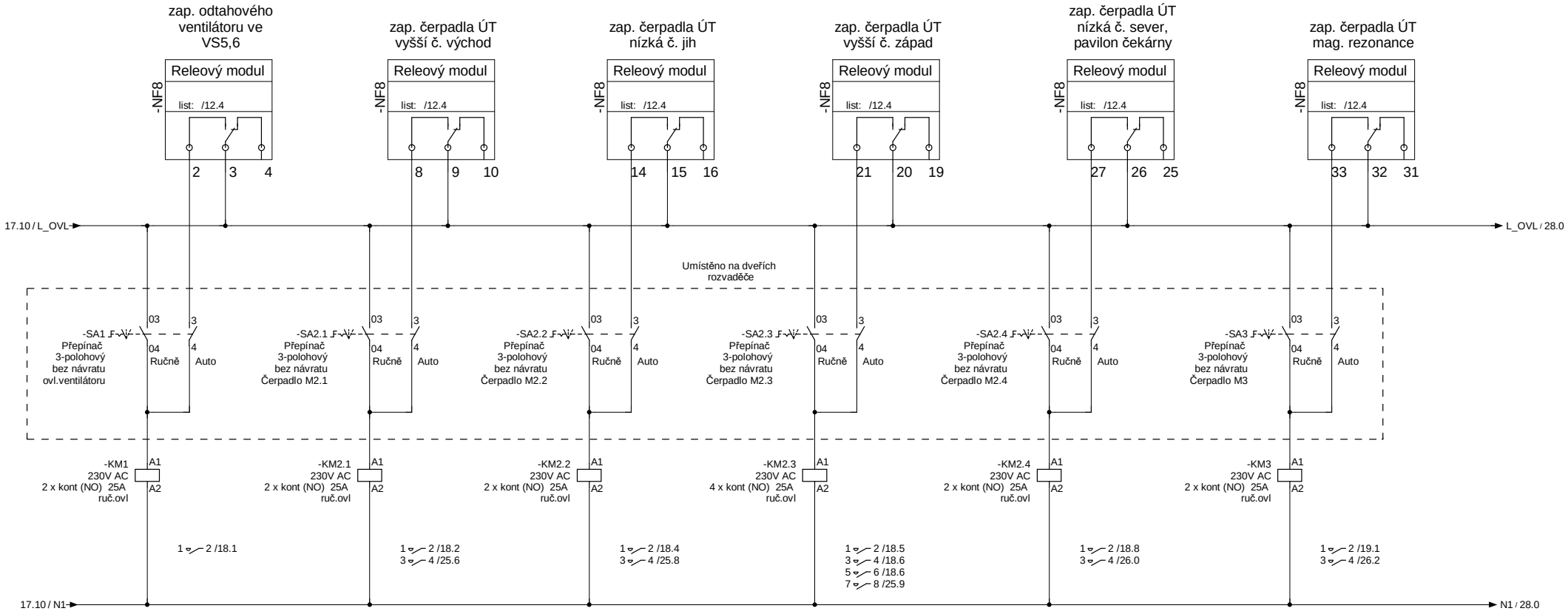

Pozn: na čelních dveřích rozvaděče DT3
doplňte nové přepínače SA4.1-SA4.3
a všechny přepínače zapojite podle výkresu!!!

Rozvaděč +DT3

HEGAS s.r.o.	NÁZEV STAVBY Rkonstrukce páteřního rozvodu TV-Nemocnice Třinec p.o. Projekt elektroinstalace,MaR pro VS5,6,7	NÁZEV VÝKRESU Zapojení ovl. vent a oběh. čerpadel M2.1, M2.2, M2.3, M2.4, M3	ZMĚNA ZMĚNA KRESLIL Fleischhans	KONTROLOVAL Ing.Kawulok ZODP.PROJEKTANT Ing. Husar DATUM 04/2018	č. zakázky 318 220 Typ dokumentace Projekt pro provádění stavby	+DT3 PŘEDCHOZÍ 26 DALŠÍ 28 List 27

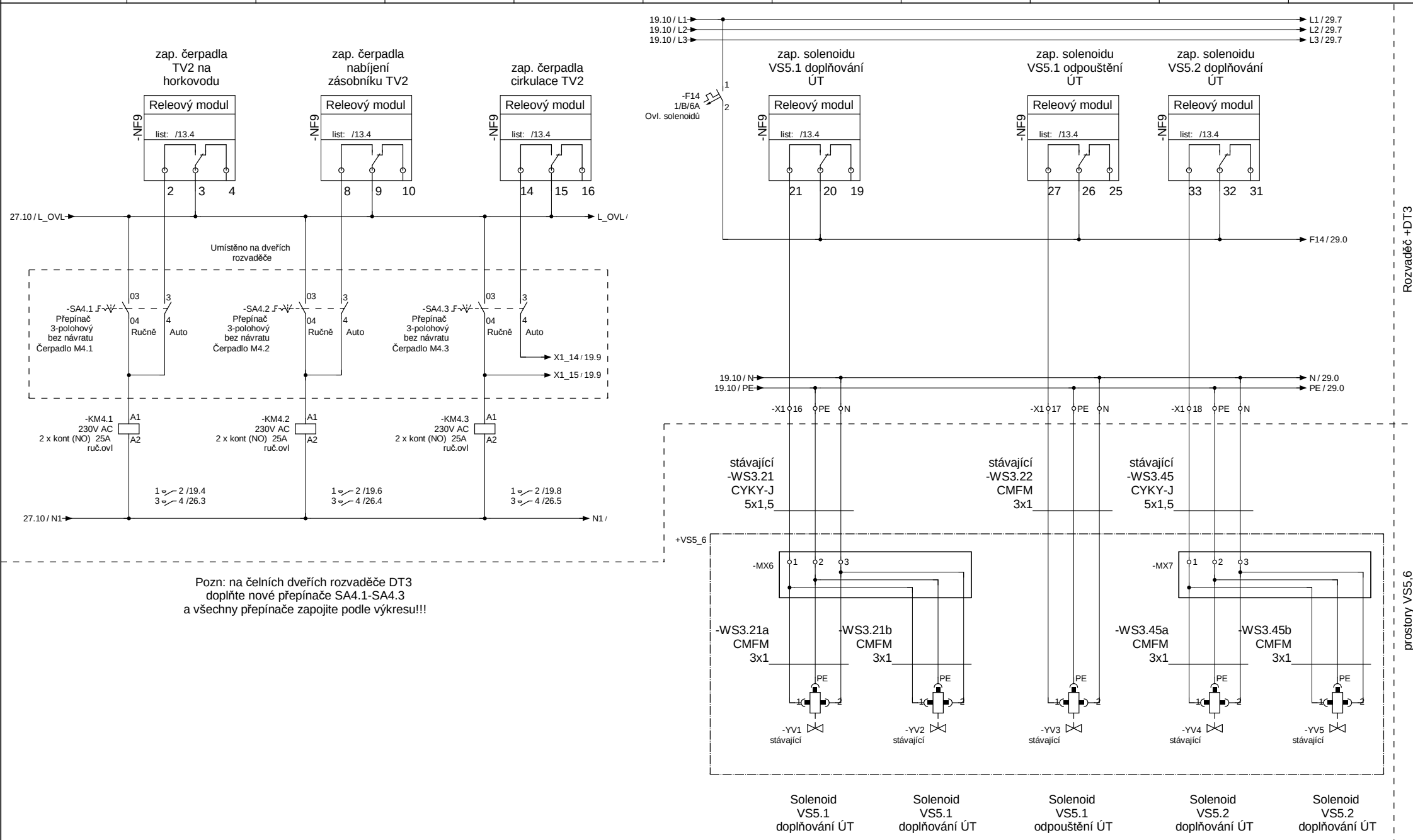

HEGAs s.r.o.	NÁZEV STAVBY Rkonstrukce páteřního rozvodu TV-Nemocnice Třinec p.o. Projekt elektroinstalace,MaR pro VS5,6,7	NÁZEV VÝKRESU Zapojení ovl. oběh. čerpadel M4.1 až M4.3, zapoj. sol. ventilů	ZMĚNA ZMĚNA KRESLIL Fleischhans	KONTROLOVAL Ing.Kawulok ZODP.PROJEKTANT Ing. Husar DATUM 04/2018	č. zakázky 318 220 Typ dokumentace Projekt pro provádění stavby
					+DT3 PŘEDCHOZÍ 27 DALŠÍ 29 List 28

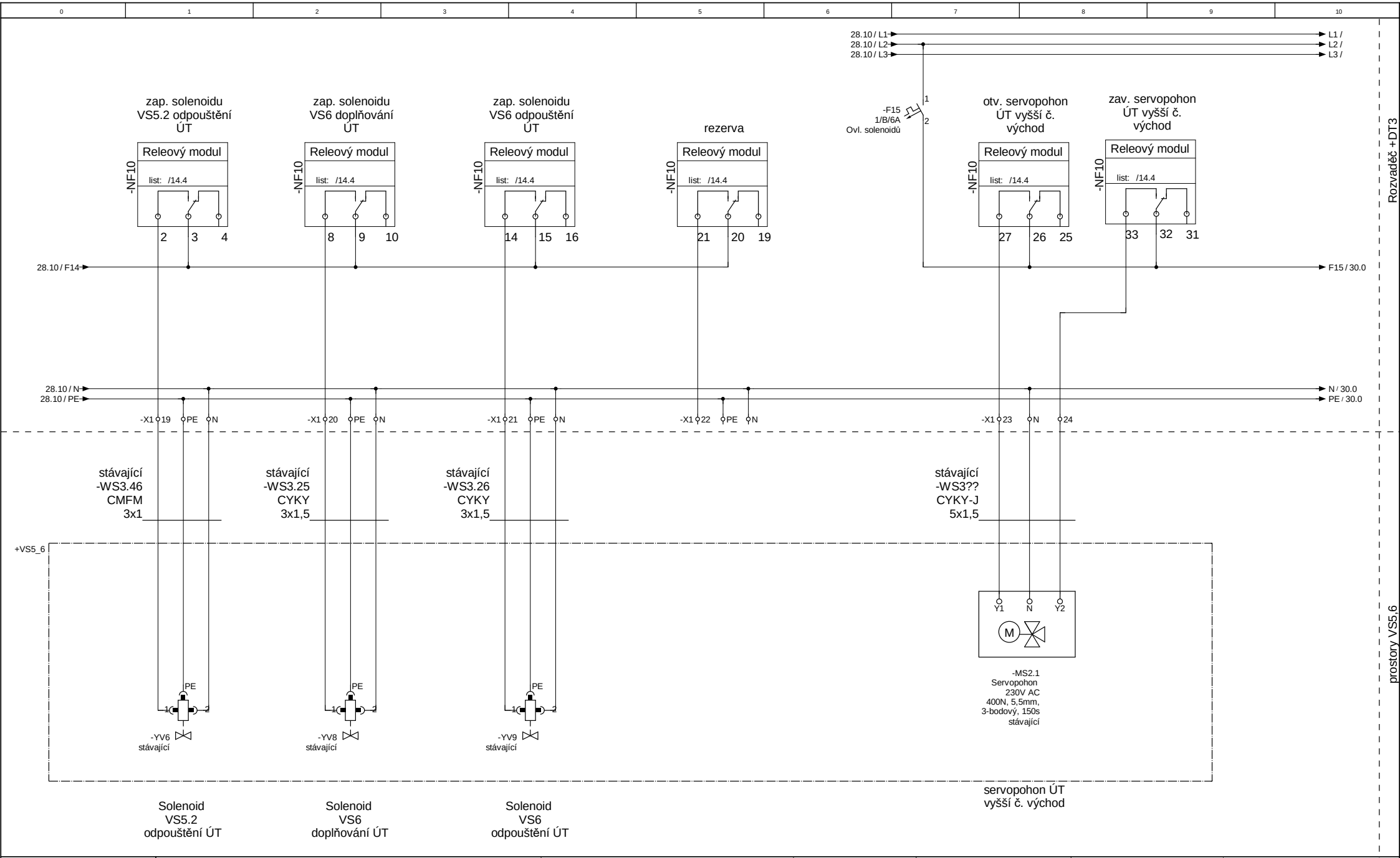

HEGAS s.r.o.	NÁZEV STAVBY Rkonstrukce páteřního rozvodu TV-Nemocnice Třinec p.o. Projekt elektroinstalace,MaR pro VS5,6,7	NÁZEV VÝKRESU Zapojení sol. ventilů VS5,6 zapojení směš. servopohonu MS2.1	ZMĚNA ZMĚNA KRESLIL Fleischhans	KONTROLOVAL Ing.Kawulok ZODP.PROJEKTANT Ing. Husar DATUM 04/2018	č. zakázky 318 220 Typ dokumentace Projekt pro provádění stavby +DT3 PŘEDCHOZÍ 28 DALŠÍ 30 List 29

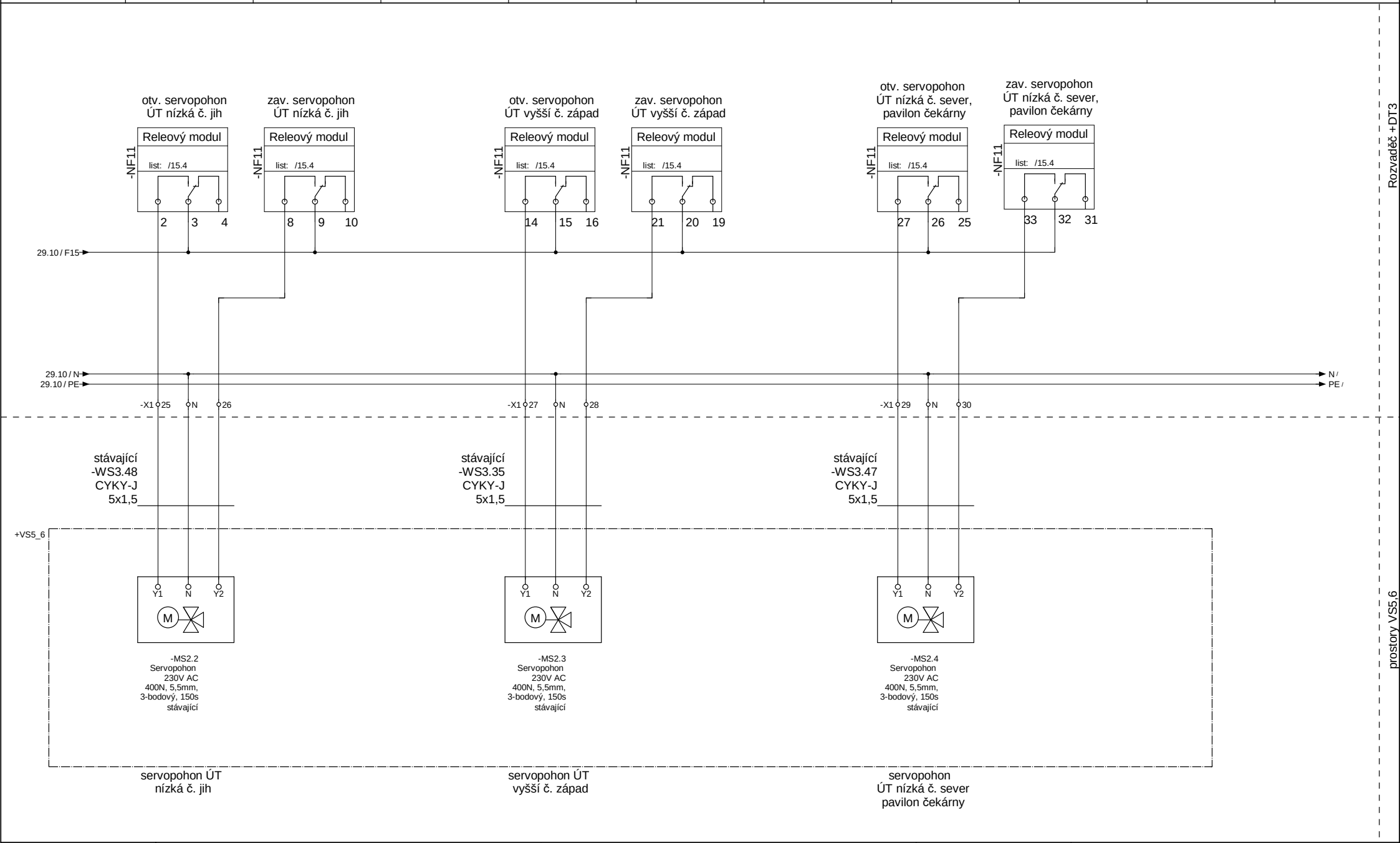

HEGAS s.r.o.	NÁZEV STAVBY Rkonstrukce páteřního rozvodu TV-Nemocnice Třinec p.o. Projekt elektroinstalace,MaR pro VS5,6,7	NÁZEV VÝKRESU Zapojení směš. servopohonů MS2.2-MS2.4	ZMĚNA ZMĚNA KRESLIL Fleischhans	KONTROLOVAL Ing.Kawulok ZODP.PROJEKTANT Ing. Husar DATUM 04/2018	č. zakázky 318 220 Typ dokumentace Projekt pro provádění stavby	+DT3 PŘEDCHOZÍ 29 DALŠÍ 31 List 30

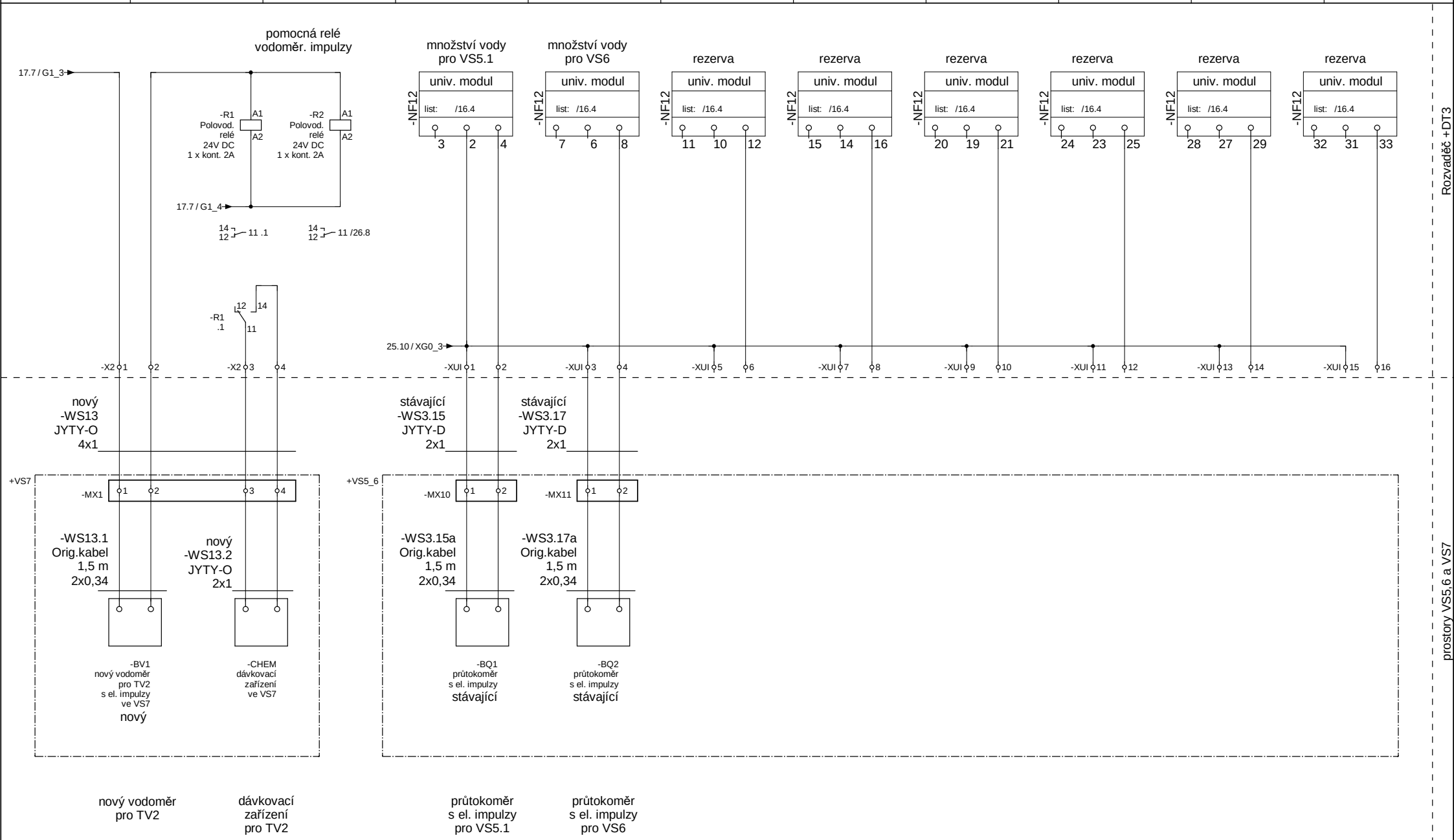

HEGAS s.r.o.	NÁZEV STAVBY Rkonstrukce páteřního rozvodu TV-Nemocnice Třinec p.o. Projekt elektroinstalace,MaR pro VS5,6,7	NÁZEV VÝKRESU Zapojení vodoměru ve VS7 zapojení průtokoměrů ve VS5,6	ZMĚNA ZMĚNA KRESLIL Fleischhans	KONTROLOVAL Ing.Kawulok ZODP.PROJEKTANT Ing. Husar DATUM 04/2018	č. zakázky 318 220 Typ dokumentace Projekt pro provádění stavby
+DT3 PŘEDCHOZÍ 30 DALŠÍ +DT4.1/1	List 31				