Horizontální ochrana proti pádu
systémová konstrukce dle ČSN EN 795
kotvící body z nerezové oceli
propojené ocelovým, nerez lanem

součástí dodávky bude realizační dokumentace
dodavatele systému

V Z T
VÝÚSTKY A VENTILÁTORY
KANALIZACE

OCHRANA PROTI PÁDU
"U1" KOTVÍCÍ BOD ZÁCHYT. SYS (NAPŘ. TOPSAFE TSL-700-BSR)-11 KS
"U2" KOTVÍCÍ BOD ZÁCHYT. SYS. (NAPŘ. TOPSAFE TSL-600-BE3)-5KS
KLADKY LOMOVÉHO BODU-7KS. NEREZ. LANO 6 MM-90 M

DETAIL SKLADBY ATIKY

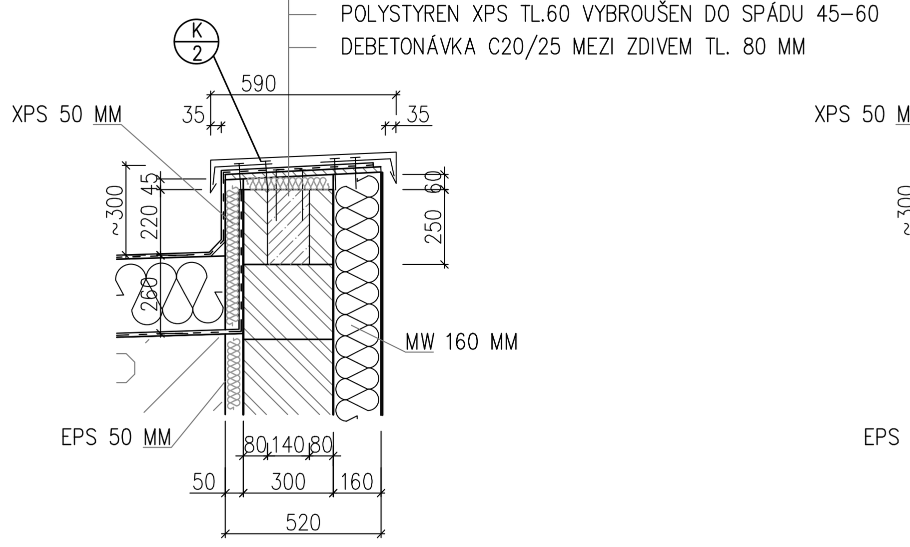

DETAIL SKLADBY ATIKY U OBKLADU DESKAMI MAX

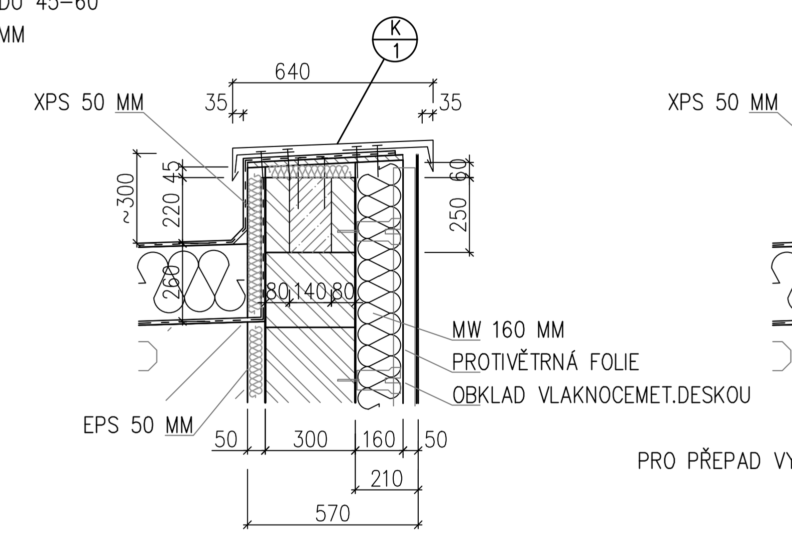

HAVARIJNÍ PŘEPAD

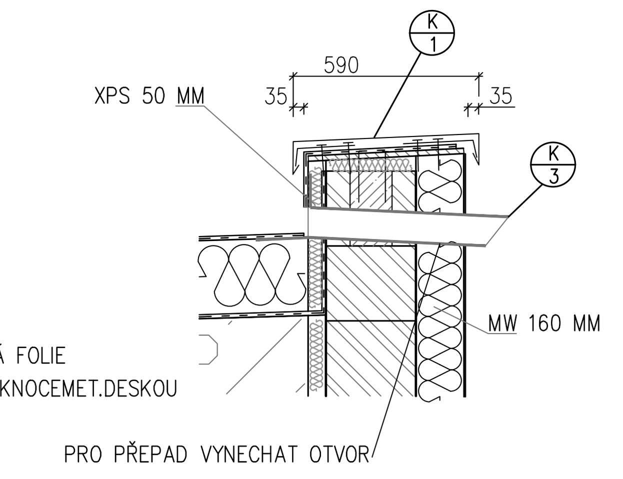

OSAZENÍ Z/6

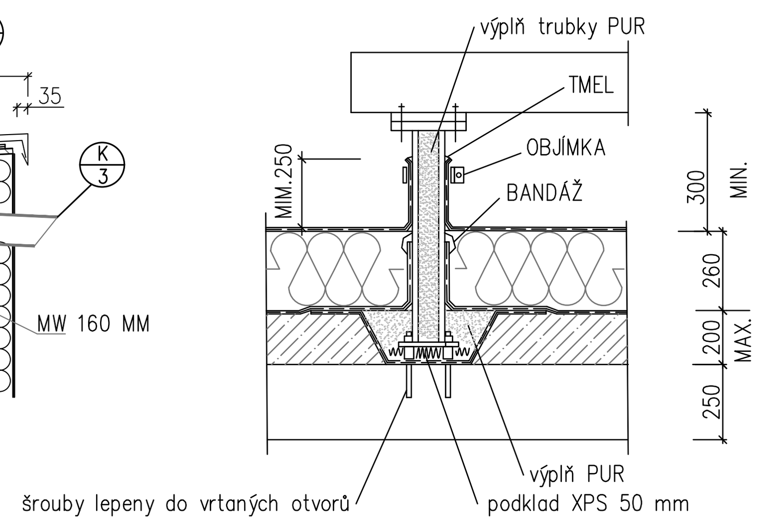

DETAIL SKLADBY STŘECHY

SKLADBA MUSÍ BÝT ATESTOVÁNA B roof (t3)

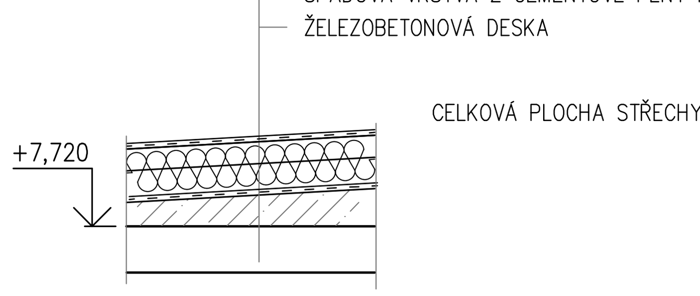

- PVC-P 1,5 MM, ODOLNÁ UV, MECHANICKY KOTVENO V MÍSTĚ CHODNÍKŮ 2 VRSTVA FOLIE PODLOŽENA OSB 12, NA SEPARAČNÍM VLIESU (Š.600)
- SEPARACE SKLOVLÁKNITÝ VLIES 120 G/M2
- POLYSTYREN EPS 150 – 260 MM (120+140), KOTVENO K PODKLADU
- NATAVENÁ HYDROIZOLACE S AL VLOŽKOU TL. 4 MM sd>1500 M + PENETRACE PODKLADU
- SPÁDOVÁ VRSTVA Z CEMENTOVÉ PĚNY MIN. 700 KG/M3 = 30–260 MM + PŘÍPRAVA PODKLADU
- ŽELEZOBETONOVÁ DESKA

CELKOVÁ PLOCHA STŘECHY (BEZ VERTIKÁLNÍCH ČÁSTÍ ATIK) – 511,0 M2

TABULKA ZMĚN

ZMĚNA	POPIS ZMĚNY	DATUM	VYPRACOVAL
-	-	../2017	-
ZMĚNA	POPIS ZMĚNY	DATUM	VYPRACOVAL
ZMĚNA	POPIS ZMĚNY	DATUM	VYPRACOVAL

NÁZEV STAVBY
NOVOSTAVBA LÉKÁRNY A ONKOLOGIE

CHVĀLEK ATELIĒR

HLAVNÍ PROJEKTANT	ARCHITEKT	PROJEKTANT	VYPRACOVAL	
ING. ARCH. Martin CHVÁLEK, MBA	ING. ARCH. Tomáš JANČA	Petr Strakoš	Petr Strakoš	CHVÁLEK ATELIÉR s.r.o. Kafkova 1064/12 702 00 OSTRAVA IČO: 05725674 tel.: 595 693 250 email:info@chvalekatelier.cz

OBJEDNATEL: SDRUŽENÉ ZDRAVOTNICKÉ ZAŘÍZENÍ KRNOV, příspěvková organizace, I.P.Pavlova 552/9, 794 01 Krnov
STUPEŇ: DPS
DATUM: listopad 2017
STAVEBNÍ OBJEKT: SO 03 - Novostavba lékárny a onkologie
ČÁST: Architektonicko-stavební řešení
MĚŘÍTKO: 1:100
FORMÁT A4: 8x A4

NÁZEV VÝKRESU
STŘECHA

ARCHIVNÍ ČÍSLO
ČÍSLO ZAKÁZKY: 17-009-5
ČÍSLO VÝKRESU: D-03.1-06
REVIZE

TENTO DOKUMENT JE MAJETKEM SPOLEČNOSTI CHVÁLEK ATELIÉR s.r.o. , BEZ PÍSEMNÉHO SVOLENÍ ODPOVĚDNÉHO ZÁSTUPCE FIRMY ATELIÉR CHVÁLEK s.r.o. NESMÍ BÝT DOKUMENT KOPÍROVÁN, POUŽIT NEBO PŘEDÁN TŘETÍ OSOBOU K DALŠÍMU POUŽITÍ