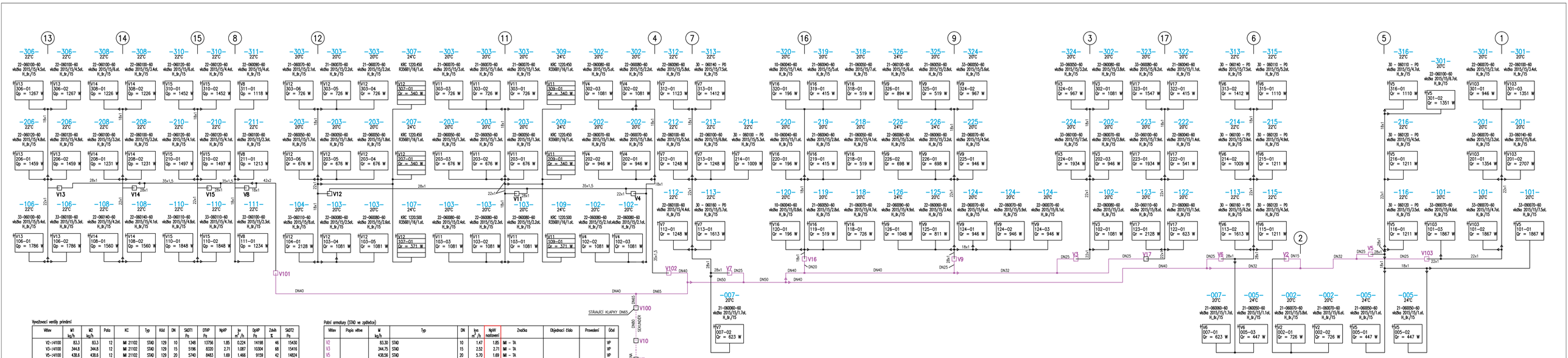

Vyvažovací ventily přímými

Větev	M1 kg/h	M2 kg/h	Poto	KC	Typ	Kód	DN	SKOT1 Pa	DTVP Pa	NpVP Pa	Iv m³/h	OpVP Pa	Zdvih %	SKOT2 Pa
V2->V100	83,3	83,3	12	IMI 21102	STAD	129	10	1348	13756	1,85	0,224	14198	46	15430
V3->V100	344,8	344,8	12	IMI 21102	STAD	129	15	5196	8320	2,71	1,087	10304	68	15416
V5->V100	438,6	438,6	12	IMI 21102	STAD	129	20	5740	8463	1,69	1,466	9159	42	14924
V6->V100	495,5	495,5	12	IMI 21102	STAD	129	20	4797	10134	1,73	1,512	10991	43	15698
V7->V100	546,4	546,4	12	IMI 21102	STAD	129	20	5368	11045	1,78	1,591	12076	45	17246
V9->V100	540,4	540,4	12	IMI 21102	STAD	129	20	3662	10843	1,78	1,588	11852	45	15417
V16->V100	212,3	212,3	12	IMI 21102	STAD	129	15	3009	12311	2,04	0,583	13139	51	16041
V17->V100	412,4	412,4	12	IMI 21102	STAD	129	20	5857	8955	1,61	1,349	9564	40	15343
V101->V100	1733,6	1733,6	12	IMI 21102	STAD	129	25	11683	2803	2,93	6,682	6890	73	18517
V102->V100	1392,0	1392,0	12	IMI 21102	STAD	129	25	10722	5072	2,43	5,064	7734	61	18383
V103->V100	579,0	579,0	12	IMI 21102	STAD	129	20	7707	5551	2,21	2,271	6653	55	14306

Těleso

Značka	Katalog	Model	Typ	Délka mm	Specifikace	Počet	Cena celkem
KORADO tělesa 2015	P70	KORALUX RONDO CLASSIC	KRC 1220	450	KRC 1220.450	4	
KORADO tělesa 2015	P70	KORALUX RONDO CLASSIC	KRC 1220	500	KRC 1220.500	2	
KORADO tělesa 2015	P70	RADIK HYGIENE VK	30 VK/603	1004	30 – 060100 – P0	2	
KORADO tělesa 2015	P70	RADIK HYGIENE VK	30 VK/603	1104	30 – 060110 – P0	2	
KORADO tělesa 2015	P70	RADIK HYGIENE VK	30 VK/603	1204	30 – 060120 – P0	4	
KORADO tělesa 2015	P70	RADIK HYGIENE VK	30 VK/603	1404	30 – 060140 – P0	2	
KORADO tělesa 2015	P70	RADIK HYGIENE VK	30 VK/603	1604	30 – 060160 – P0	2	
KORADO tělesa 2015	P70	RADIK VK	10 VK/600	400	10–060040–60	3	
KORADO tělesa 2015	P70	RADIK VK	21 VK/600	400	21–060040–60	3	
KORADO tělesa 2015	P70	RADIK VK	21 VK/600	500	21–060050–60	7	
KORADO tělesa 2015	P70	RADIK VK	21 VK/600	600	21–060060–60	3	
KORADO tělesa 2015	P70	RADIK VK	21 VK/600	700	21–060070–60	9	
KORADO tělesa 2015	P70	RADIK VK	21 VK/600	1000	21–060100–60	1	
KORADO tělesa 2015	P70	RADIK VK	22 VK/600	400	22–060040–60	1	
KORADO tělesa 2015	P70	RADIK VK	22 VK/600	500	22–060050–60	6	
KORADO tělesa 2015	P70	RADIK VK	22 VK/600	600	22–060060–60	3	
KORADO tělesa 2015	P70	RADIK VK	22 VK/600	700	22–060070–60	8	
KORADO tělesa 2015	P70	RADIK VK	22 VK/600	800	22–060080–60	11	
KORADO tělesa 2015	P70	RADIK VK	22 VK/600	900	22–060090–60	3	
KORADO tělesa 2015	P70	RADIK VK	22 VK/600	1000	22–060100–60	13	
KORADO tělesa 2015	P70	RADIK VK	22 VK/600	1200	22–060120–60	6	
KORADO tělesa 2015	P70	RADIK VK	22 VK/600	1400	22–060140–60	2	
KORADO tělesa 2015	P70	RADIK VK	33 VK/600	500	33–060050–60	2	
KORADO tělesa 2015	P70	RADIK VK	33 VK/600	700	33–060070–60	1	
KORADO tělesa 2015	P70	RADIK VK	33 VK/600	800	33–060080–60	1	
KORADO tělesa 2015	P70	RADIK VK	33 VK/600	1000	33–060100–60	4	
KORADO tělesa 2015	P70	RADIK VK	33 VK/600	1100	33–060110–60	4	
KORADO tělesa 2015	P70	RADIK VK	33 VK/600	1400	33–060140–60	1	
KORADO tělesa 2015	P70	RADIK VK	33 VK/600	700	33–090070–60	3	

Patní armatury (STAD ve zpětném)

Větev	Popis větve	W kg/h	Typ	DN	Iv m³/h	NpVP nastavení	Značka	Objednací číslo	Provedení	Účel
V2		83,30	STAD	10	1,47	1,85	IMI – TA			VP
V3		344,75	STAD	15	2,52	2,71	IMI – TA			VP
V5		438,56	STAD	20	5,70	1,69	IMI – TA			VP
V6		495,47	STAD	20	5,70	1,73	IMI – TA			VP
V7		546,42	STAD	20	5,70	1,78	IMI – TA			VP
V9		540,39	STAD	20	5,70	1,78	IMI – TA			VP
V10	mix	0,00	MAGNA 65–120 F 340		0,00		GRUNDFOS 2014		E	
	PŮVODNÍ	0,00	H = 125698 Pa; V = 6,94 m3/h		0,00					
		6778,27	DRaVOMLA	40	25,00		HONEYWELL_CZ	DRAVOMLA	P – přímý	RV3
V16		212,34	STAD	15	2,52	2,04	IMI – TA			VP
V17		412,39	STAD	20	5,70	1,61	IMI – TA			VP
V101		1733,62	STAD	25	8,70	2,93	IMI – TA			VP
V102		1392,03	STAD	25	8,70	2,43	IMI – TA			VP
V103		579,00	STAD	20	5,70	2,21	IMI – TA			VP

Parametry větví

Větev	Typ	tw1 °C	dt K	tw2 °C	tw1vyp °C	dtvyp K	tw2vyp °C	u	dpmin1 Pa	ZxdDT1 Pa	Q W	Qd W	QpRáon W	M1 kg/h	v_1 dm/s
V1	D	70,0	15,0	55,0	70,0	18,0	52,0	0,7	654	654	118145		118145	6778,3	61,7
V2	D	70,0	15,0	55,0	68,9	16,7	52,1	0,7	1348	1348	1452		1452	83,3	10,5
V3	D	70,0	15,0	55,0	68,9	16,0	52,9	0,7	5196	5196	6009		6009	344,8	34,6
V4	D	70,0	15,0	55,0	69,0	16,2	52,7	0,7	4037	9140	6216		6216	356,6	36,3
V5	D	70,0	15,0	55,0	68,9	16,6	52,2	0,7	5740	5740	7644		7644	438,6	69,2
V6	D	70,0	15,0	55,0	69,0	16,4	52,5	0,7	4797	4797	8636		8636	495,5	91,5
V7	D	70,0	15,0	55,0	69,0	16,2	52,8	0,7	5368	5368	9524		9524	546,4	79,3
V8	D	70,0	15,0	55,0	68,9	16,1	52,9	0,7	4859	9429	3565		3565	204,5	21,0
V9	D	70,0	15,0	55,0	68,9	16,2	52,7	0,7	3662	3662	9419		9419	540,4	61,4
V10	D	70,0	15,0	55,0	68,9	17,8	52,1	0,7	23201	23201	118145		118145	6778,3	411,2
V11	D	70,0	15,0	55,0	68,8	16,7	52,1	0,7	4344	7606	8500		8500	487,7	65,5
V12	D	70,0	15,0	55,0	68,6	16,5	52,1	0,7	6117	6117	9547		9547	547,7	71,7
V13	D	70,0	15,0	55,0	68,7	15,7	53,0	0,7	5741	5741	9024		9024	517,7	51,8
V14	D	70,0	15,0	55,0	68,8	15,8	53,0	0,7	3886	6534	8034		8034	460,8	47,9
V15	D	70,0	15,0	55,0	68,9	15,6	53,3	0,7	5410	7400	9594		9594	550,4	55,3
V16	D	70,0	15,0	55,0	68,9	17,7	51,2	0,7	3009	3009	3701		3701	212,3	32,0
V17	D	70,0	15,0	55,0	68,9	16,0	52,9	0,7	5857	5857	7188		7188	412,4	44,4
V100	D	70,0	15,0	55,0	69,0	16,4	52,6	0,7	18372	21175	118145		118145	6778,3	142,4
V101	D	70,0	15,0	55,0	69,0	16,1	52,9	0,7	11683	11683	30217		30217	1733,6	51,4
V102	D	70,0	15,0	55,0	69,0	16,9	52,1	0,7	10722	10722	24263		24263	1392,0	36,1
V103	D	70,0	15,0	55,0	68,8	15,1	53,7	0,7	7707	7707	10092		10092	579,0	46,6

Ventily

Značka	Katalog	KC	Typ	DN	Iv m³/h	Provedení	Průtok l/h	Obj.čís.vložky	Objednací číslo	Počet	Cena za kus	Cena celkem	Věnco	Výkres	Poznámka
GIACOMINI	P70	GIA 13311	R356B1	16	1,13	S – speciální			R356B1DG41	6			K2	R356B1	
HONEYWELL_CZ	P70	HON 23501	DRaVOMLA	40	25,00	P – přímý			DRAVOMLA	1			K2	DRaVOMLA	
IMI – HEIMEIER	P70	IMI 15503	Veloclux KORADO	15	1,48	P – přímý			0530–05,000	107			K2	H_tr.	
IMI – TA	P70	IMI 21102	STAD	10	1,47					1			K2	STAD	
IMI – TA	P70	IMI 21102	STAD	15	2,52					2			K2	STAD	
IMI – TA	P70	IMI 21102	STAD	20	5,70					6			K2	STAD	
IMI – TA	P70	IMI 21102	STAD	25	8,70					2			K2	STAD	
KORADO	P70	KOR 10100	KORADO 2015	15	0,75	T – s tělesem			vložka 2015	107				vložka 2015	

Parametry trubek

Značka	Katalog	KC	Typ	DN	d1xs mm	Objednací číslo	Délka m	Cena za metr	Cena celkem	Věnco	Výkres	Poznámka
ocelové trubky	P70	FET 6004	zděšlavé ČSN 42 5710	15	21,5x2,75		1,00				zděšlavé ČSN 42 5710	
ocelové trubky	P70	FET 6004	zděšlavé ČSN 42 5710	20	27,x2,75		2,00				zděšlavé ČSN 42 5710	
ocelové trubky	P70	FET 6004	zděšlavé ČSN 42 5710	25	33,8x3,25		22,40				zděšlavé ČSN 42 5710	
ocelové trubky	P70	FET 6004	zděšlavé ČSN 42 5710	32	42,5x3,25		9,80				zděšlavé ČSN 42 5710	
ocelové trubky	P70	FET 6004	zděšlavé ČSN 42 5710	40	48,4x3,5		24,00				zděšlavé ČSN 42 5710	
ocelové trubky	P70	FET 6004	zděšlavé ČSN 42 5710	50	60,3x3,75		9,00				zděšlavé ČSN 42 5710	
ocelové trubky	P70	FET 6004	hladké ČSN 42 5715	65	76,x3,75		18,00				hladké ČSN 42 5715	
ocelové trubky	P70	FET 6004	hladké ČSN 42 5715	80	88,9x4.		92,00				hladké ČSN 42 5715	
WELAND	P70	WE 2702	SANCO 2	15	15,x1.		593,10				SANCO 2	
WELAND	P70	WE 2702	SANCO 2	18	18,x1.		162,00				SANCO 2	
WELAND	P70	WE 2702	SANCO 2	22	22,x1.		121,80				SANCO 2	
WELAND	P70	WE 2702	SANCO 2	28	28,x1,5		107,60				SANCO 2	
WELAND	P70	WE 2702	SANCO 2	35	35,x1,5		52,00				SANCO 2	
WELAND	P70	WE 2702	SANCO 2	42	42,x1,5		20,00				SANCO 2	

Parametry izolací

Značka	Katalog	KC	Typ	d2 mm	s mm	Objednací číslo	Délka m	Použ. plocha m²	Cena za jednotku	Cena celkem	Věnco	Výkres	Poznámka
MIRELON 2015	P70	MIR 101	Mirelon PRO	15,00	13,00	MIRELON PRO d15/13 m	593,10				K2	Mirelon PRO	
MIRELON 2015	P70	MIR 101	Mirelon PRO	18,00	13,00	MIRELON PRO d18/13 m	162,00				K2	Mirelon PRO	
MIRELON 2015	P70	MIR 101	Mirelon PRO	22,00	13,00	MIRELON PRO d22/13 m	1,00				K2	Mirelon PRO	
MIRELON 2015	P70	MIR 101	Mirelon PRO	22,00	20,00	MIRELON PRO d22/20 m	121,80				K2	Mirelon PRO	
MIRELON 2015	P70	MIR 101	Mirelon PRO	28,00	20,00	MIRELON PRO d28/20 m	2,00				K2	Mirelon PRO	
MIRELON 2015	P70	MIR 101	Mirelon PRO	28,00	25,00	MIRELON PRO d28/25 m	107,60				K2	Mirelon PRO	
MIRELON 2015	P70	MIR 101	Mirelon PRO	35,00	25,00	MIRELON PRO d35/25 m	74,40				K2	Mirelon PRO	
MIRELON 2015	P70	MIR 101	Mirelon PRO	45,00	25,00	MIRELON PRO d45/25 m	9,80				K2	Mirelon PRO	
ROCKWOOL	P70	RKW 141	PIPO ALS	42,00	40,00	PIPO ALS–d42/40 mm	20,00				K2	PIPO ALS	
ROCKWOOL	P70	RKW 141	PIPO ALS	48,00	40,00	PIPO ALS–d48/40 mm	24,00				K2	PIPO ALS	
ROCKWOOL	P70	RKW 141	PIPO ALS	70,00	50,00	PIPO ALS–d70/50 mm	9,00				K2	PIPO ALS	
ROCKWOOL	P70	RKW 141	PIPO ALS	76,00	60,00	PIPO ALS–d76/60 mm	18,00				K2	PIPO ALS	

KRESLENO JEDNOČAROVĚ. NEKÓTOVANÉ DIMENZE 15x1.
TĚLESA KORADO S VENTILOVOU VLOŽKOU IMI–HEIMEIER (r. 2015).
TRUBKY ZA VYVAŽOVACMI VENTILY – SANCO R250, FITINKY SANHA, IZOLACE MIRELON 13–25mm.
TRUBKY POD STROPEM SUTERÉNU – OCELOVÉ ZÁVITOVÉ A HLADKÉ, IZOLACE PIPO 40–60mm.

NAVRHOVAL	VYPRACOVAL	KONTROLOVAL	HIP
ING. STRAKOŠ	ING. STRAKOŠ	ING. ŠNUPÁREK	

INVESTOR MORAVSKOSLEZSKÝ KRAJ

STAVBA

PAVILON H – STAVEBNÍ ÚPRAVY A PŘÍSTAVBA VE SLEZSKÉ NEMOCNICI V OPAVĚ, P.O.

VYTÁPĚNÍ

OBSAH VÝKRESU

PŮDORYS 1.PP – PRAVÁ ČÁST

SPEC.	
TK	
MĚŘÍTKO	1:100
POČET A4	4
STUPEŇ	DPS
DATUM	11/2016
ZAK.ČÍSLO	11/2016
ARCHIVNÍ ČÍSLO	1116–1
ČÍS. VÝKR.	05