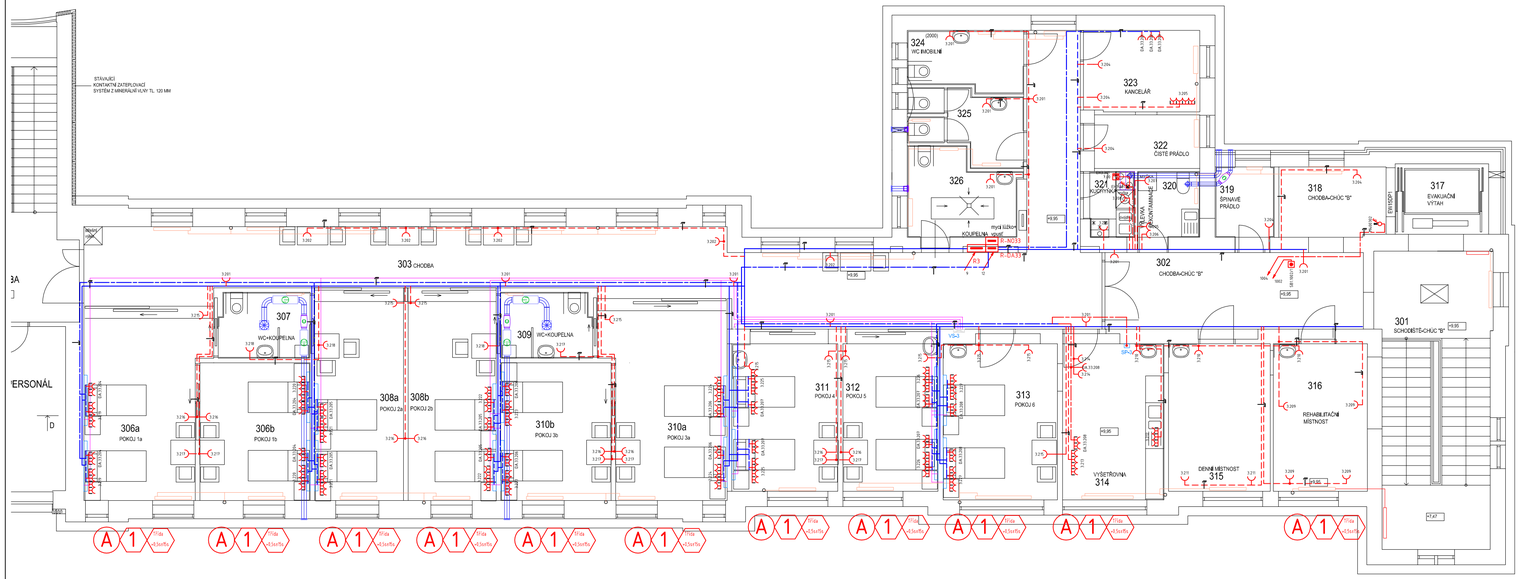


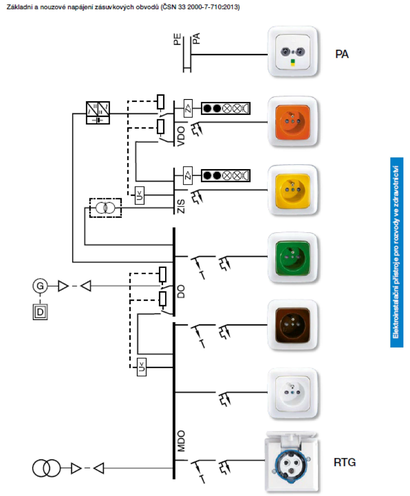


## LEGENDA

- MDO 3201- — Rozváděč stěnový 800x300x2200+ nádstavba k podhledu pro vstup kabelů
- DO 3320I- — Zásuvka 5518D-A2349 B alpská bílá + rámeček 1754-0-2155 součástí rampy
- DO-UPS x — Zásuvka 5518D-A2349 Z zelená + rámeček 1754-0-2155součástí rampy
- VDO-UPS x — Zásuvka 5518D-A2349 P oranžová + rámeček 1754-0-2155
- VDO-ZIS x — Zásuvka 5518D-A2349 P oranžová + rámeček 1754-0-2155
- Zásuvka 5518D-A2349 P oranžová + rámeček 1754-0-2155
- Zásuvka 5518A-A2349 B bílá + rámeček 3901A-B10 B ostatní
- Zásuvka CUED 416-6+RD 3P+N+PE, 400V AC
- 42/50 125/50 250/100 — Uložení kabelu ve žlabu MARS dle typu
- Uložení kabelu pod omítkou
- Kab. trasa vedení pod omítkou
- Nástěnné rampy RN07-DN2
- A — Zdravotnický prostor dle ČSN 33 2000-7-710 čl.710.413.16.1 doplňující pospojování "antistatická podlaha"
- 1 — Zdravotnický prostor dle ČSN 33 2000-7-710 čl.710.3.5, čl.710.3.6, čl.710.3.7 a tab. B1
- 2 — Zdravotnický prostor dle ČSN 33 2000-7-710 čl.710.3.5, čl.710.3.6, čl.710.3.7 a tab. B1
- DO — Klasifikace DO pro zdravotnictví dle ČSN 33 2000-7-710 tab. A1 a tab. B1
- ZIS — Zdravotnický prostor dle ČSN 33 2000-7-710 čl.710.413.15, čl. 710.512.1.6

Pokud není uvedeno jinak je montážní výška vypínačů a zásuvek 1200mm od podlahy.

**NÁSTĚNNÁ RAMPA RN07-DN2**

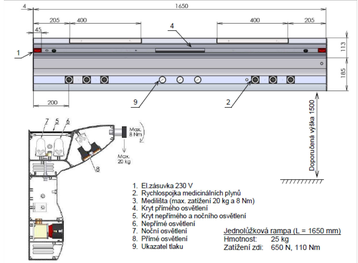


| Poz. | Vybavení * | | MAX osazení |
|---|---|---|---|
| 1 | Zásuvka 230 V ^ | | 20 x ° |
| 1 | Vypínač nepřímého (i nočního) osvětlení ^ | | |
| 1 | Zásuvka datová (RJ45) ^ (1/2 modulu 45mm) | | |
| 1 | Zásuvka pro telefon ^ (1/2 modulu 45mm) | | |
| - | Zdířka ochranného pospojení jednoduchá | | |
| 2 | Rychlospojka medicinálních plynů ^ | | 8 x |
| 3 | Medilišta L=400 | | 2 x |
| 6 | Nepřímé osvětlení | Typ osvětlení: zářivka (y) | viz ♠ |
| 7 | Noční osvětlení 4 W | | 1 x |
| 8 | Přímé osvětlení 8 W nebo 36 W | | 1 x / 1x |

| Max přívody |
|---|
| 3 x PLYN |
| 4 x OKRUH ELEKTRO (max. 5 zásuvek na okruh) |

| ♠ Typ osvětlení | Příkon osvětlení |
|---|---|
| Poz.6 Nepřímé osvětlení | 1x 28W, 2x 28W |
| | 1x 39W, 2x 39W |
| | 1x 54W, 2x 54W |
| | 1x 80W, 2x 80W |

ROZVODNÁ SOUSTAVA: 3NPE str. 50Hz, 400V / TN-C-S

| ZMĚNA | | DATUM | PODPIS |
|---|---|---|---|
| | c | | |
| | b | | |
| | a | | |

| | | | |
|---|---|---|---|
| VYPRACOVAL Paščák R. | ODP.PROJ.PROFESE Paščák R. | KONTROLOVAL Paščák R. | ODP.PROJ.STAVBY ing.Šňupárek Š. |
| OKRES: Moravskoslezský | | OBEC: Ostrava | |
| INVESTOR: Moravskoslezský kraj | | | |

PAŠČAK RUDOLF
Lipova 145
Opava - Kateřinky
IČO: 72527343
DIČ: CZ6203171011
Tento výkres je duševním vlastnictvím firmy PAŠČAK RUDOLF a nesmí být kopírován, zveřejněn nebo jinak zpřístupněn bez jeho souhlasu.

PVILON "H" -STAVEBNÍ ÚPRAVY A PŘÍSTAVBA VE SLEZSKÉ NEMOCNICI V OPAVĚ, p.o.
SILNOPROUDÁ ELEKTROTECHNIKA

PŮDORYS 3NP-TECHNOLOGIE

| | |
|---|---|
| FORMAT | 4 A4 |
| DATUM | 18.10.2017 |
| STUPEŇ | DPS |
| MERITKO | 1:100 |
| ZAK.ČÍSLO: | RP-040-01-DPS |
| ARCHIVNÍ ČÍSLO RP-040-01-DPS | C VÝKRESU D.1.4.7.b.08. |