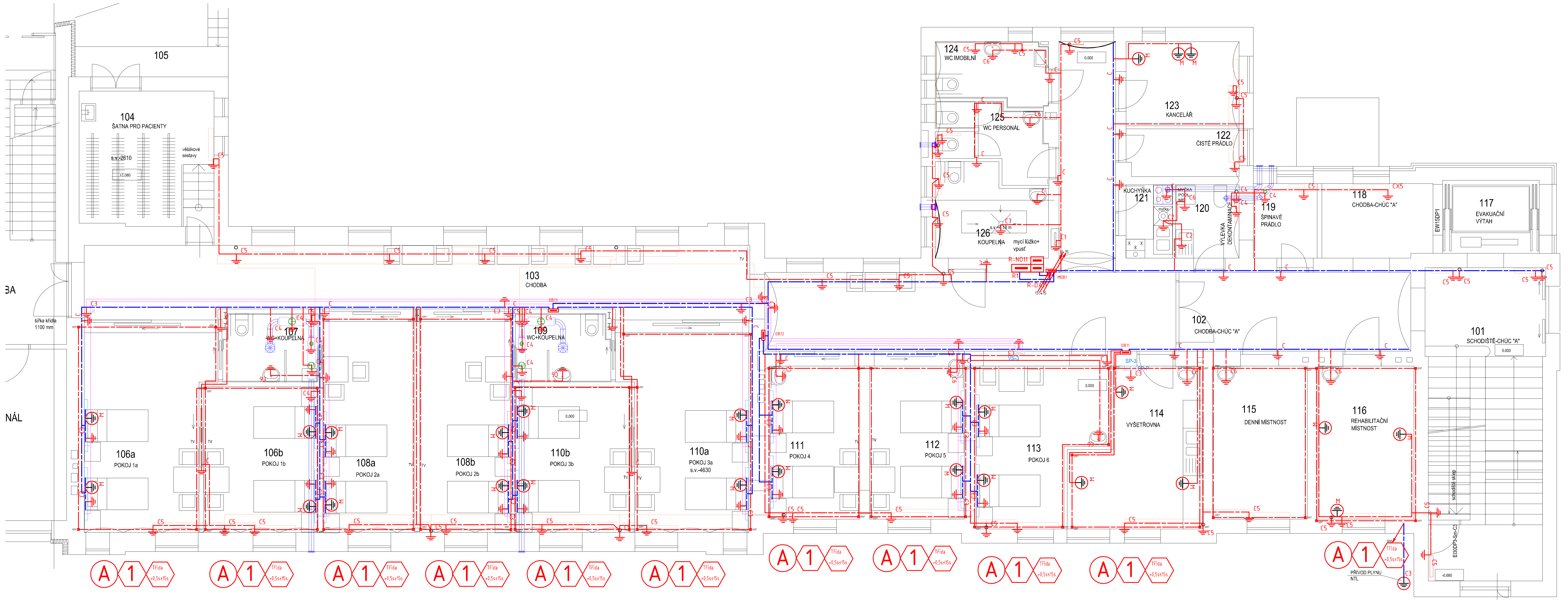

Příklad uspořádání uzemnění a ochranných vodičů

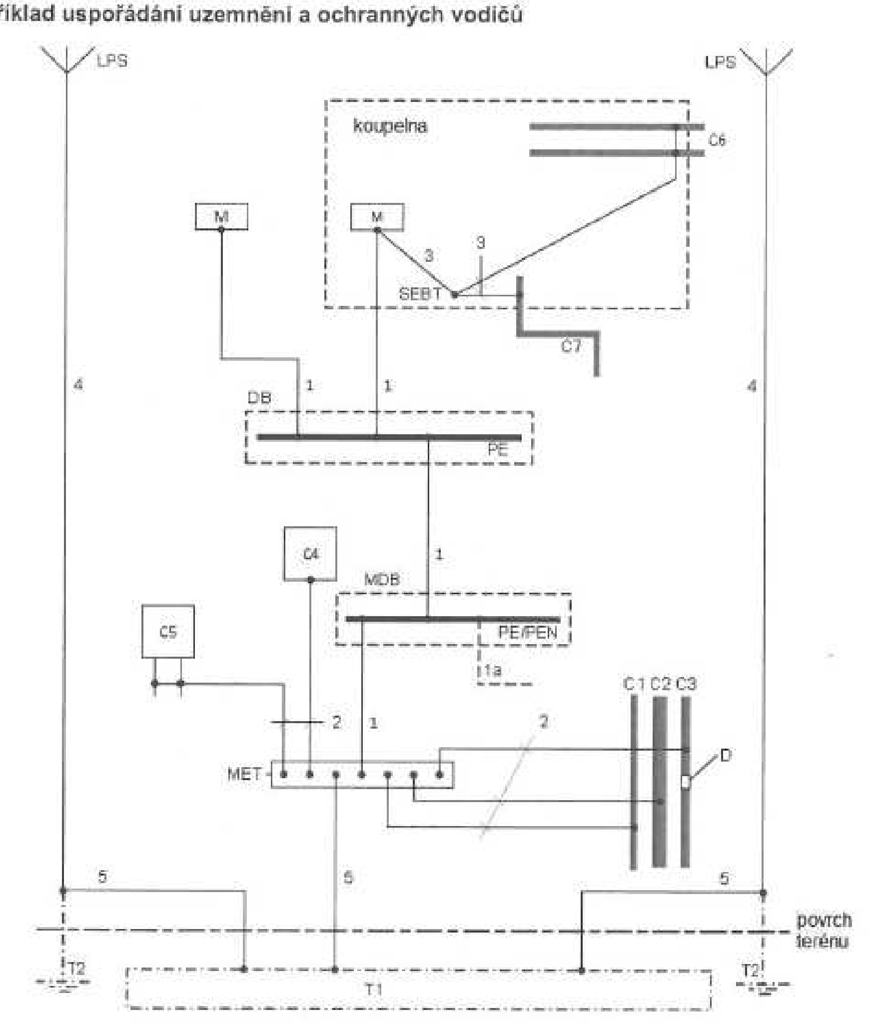

ČSN 33 2000-5-54 ed. 3

Legenda

Označení	Název	Poznámka
C	Cizí vodivá část	
C1	Vodovodní potrubí, kovové, přívod zvenku	Nebo potrubí dálkového vytápění
C2	Odpadní vodovodní potrubí, kovové, odpad ven	
C3	Plynové potrubí s izolační vložkou, kovové, přívod zvenku	
C4	Klimatizace	
C5	Systém vytápění	
C6	Vodovodní potrubí, kovové, např. v koupelně	Viz IEC 60364-7-701 701.415.2:2006
C7	Odpadní vodovodní potrubí, kovové, např. v koupelně	Viz IEC 60364-7-701 701.415.2 z roku 2006
D	Izolační vložka	
MDB	Hlavní rozváděč *(main distribution board)*	
DB	Rozváděč *(distribution board)*	Napájený z hlavního rozváděče
MET	Hlavní uzemňovací svorka *(main earthing terminal)*	Viz 542.4
SEBT	Svorka doplňujícího pospojování *(supplementary equipotential bonding terminal)*	
T1	Základový zemnič v betonu nebo v půdě	Viz 542.2
T2	Zemnič pro LPS, pokud je nutný	Viz 542.2
LPS	Systém ochrany před bleskem *(lightning protection system)*	
PE	Svorka (svorky) PE v rozváděči	
PE/PEN	Svorka (svorky) PE/PEN v hlavním rozváděči	
M	Neživá část	
1	Ochranný vodič (PE)	Viz kapitola 543 Průřez, viz 543.1 Typ ochranného vodiče, viz 543.2 Elektrická spojitost, viz 543.3
1a	Ochranný vodič nebo vodič PEN, pokud je, přivedený z napájecí sítě	
2	Ochranný vodič pospojování pro připojení k hlavní uzemňovací svorce	Viz 544.1
3	Ochranný vodič doplňujícího pospojování	Viz 544.2
4	Svod systému ochrany před bleskem (LPS)	
5	Uzemňovací přívod	Viz 542.3

Jestliže je instalován systém ochrany před bleskem, jsou doplňující požadavky uvedeny v IEC 62305-3:2006 v článku 6, zvláště se jedná o požadavky v 6.1 a 6.2.

LEGENDA

Značka	Popis
** (obdélník)	HUP pro napojení pospojování a antistatické podlahy
SEBT	Krabice v rozích místnosti pro připojení antistatické podlahy
●	Svorka pro vyrovnání potenciálu SVP-6
M	Svorka pro připojení potenciálu dvojitá 2495-0-0069
62/50 125/50 250/100	Uložení kabelu ve žlabu JUPITER dle typu
	Uložení kabelu a zásuvek ve žlabu parapetním dle typu
	Uložení kabelu pod omítkou
———	Kab. trasa ve žlabu JUPITER vedení napájecí z HR nad podhledem
—··—	Kab. vedení ve žlabu JUPITER vedení pro CT rendgen nad podhledem
—-—-—	Kab. vedení v parapetním kanále PK 110x70 D
A	Zdravotnický prostor dle ČSN 33 2000-7-710 čl.710.413.1.6.1 doplňující pospojování "antistatická podlaha"
1	Zdravotnický prostor dle ČSN 33 2000-7-710 čl.710.3.5, čl.710.3.6, čl.710.3.7 a tab. B1
Třída >0,5s≤15s	Klasifikace DO pro zdravotnictví dle ČSN 33 2000-7-710 tab. A1 a tab. B1

Pokud není uvedeno jinak je montážní výška vypínačů a zásuvek 1200mm od podlahy.

NÁSTĚNNÁ RAMPA RN07-DN2

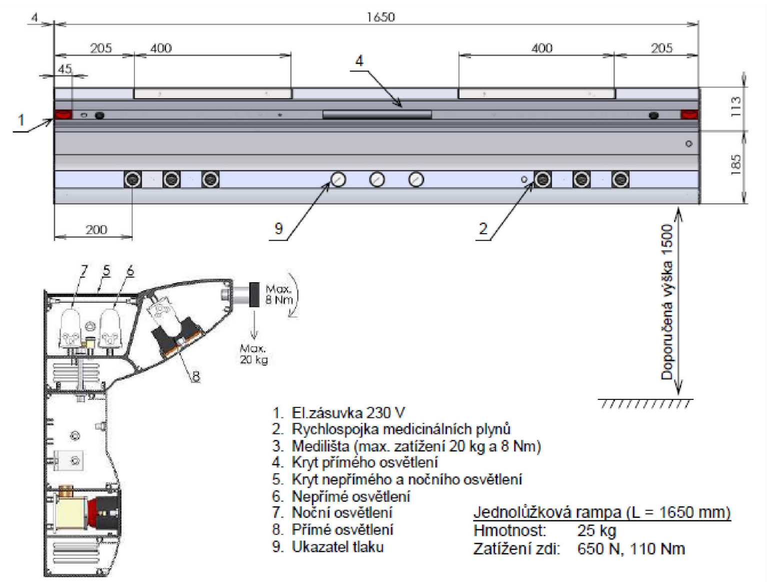

Poz.	Vybavení *		MAX osazení
1	Zásuvka 230 V ^		20 x °
1	Vypínač nepřímého (i nočního) osvětlení ^		
1	Zásuvka datová (RJ45) ^ (1/2 modulu 45mm)		
1	Zásuvka pro telefon ^ (1/2 modulu 45mm)		
-	Zdířka ochranného pospojení jednoduchá		
2	Rychlospojka medicinálních plynů ^		8 x
3	Mediliŝta L=400		2 x
6	Nepřímé osvětlení	Typ osvětlení: zářivka (y)	viz ▲
7	Noční osvětlení 4 W		1 x
8	Přímé osvětlení 8 W nebo 36 W		1 x / 1x

Max přívody
3 x PLYN
4 x OKRUH ELEKTRO
(max. 5 zásuvek na okruh)

▲ Typ osvětlení	Příkon osvětlení
Poz.6 Nepřímé osvětlení	1x 28W, 2x 28W
	1x 39W, 2x 39W
	1x 54W, 2x 54W
	1x 80W, 2x 80W

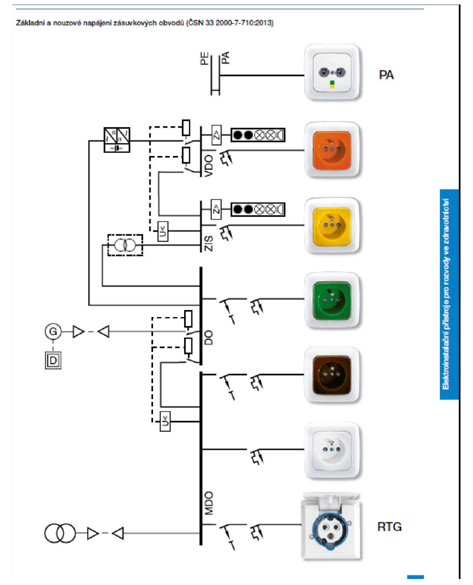

ROZVODNÁ SOUSTAVA: 3NPE str. 50Hz, 400V / TN-C-S

ZMĚNA		DATUM	PODPIS
c			
b			
a			

VYPRACOVAL	ODP.PROJ.PROFESE	KONTROLOVAL	ODP.PROJ.STAVBY
Paščák R.	Paščák R.	Paščák R.	ing.Šňupárek Š.

PAŠČÁK RUDOLF projekce elektro autorizovaný technik, Žižkova 600

TENTO PROJEKT JE DUŠEVNÍM VLASTNICTVÍM FIRMY PAŠČÁK RUDOLF-projekce elektro. NESMÍ BÝT KOPÍROVÁN A POSKYTNUT TŘETÍM OSOBÁM BEZ SOUHLASU PAŠČÁKA RUDOLFA

OKRES: Moravskoslezský — OBEC: Ostrava
INVESTOR: Moravskoslezský kraj

PVILON "H" -STAVEBNÍ ÚPRAVY A PŘÍSTAVBA VE SLEZSKÉ NEMOCNICI V OPAVĚ, p.o.
SILNOPROUDÁ ELEKTROTECHNIKA

PŮDORYS 1NP-POSPOJOVÁNÍ

FORMAT	4 A4
DATUM	18.10.2017
STUPEN	DPS
MERITKO	1:100
ZAK.CISLO	RP-040-01-DPS
ARCHIVNI CISLO	RP-040-01-DPS
C.VYKRESU	D.1.4.7.b.20.